(19)国家知识产权局

(12)实用新型专利

(10)授权公告号 CN 219806542 U
(45)授权公告日 2023.10.10

(21)申请号 202321026130.3

(22)申请日 2023.05.04

(73)专利权人 江阴市美泰装饰材料有限公司
地址 214421 江苏省无锡市江阴市华士镇龙山路4号

(72)发明人 尹高友

(51)Int.Cl.
B32B 7/08(2019.01)
B32B 3/06(2006.01)
B32B 33/00(2006.01)

权利要求书1页 说明书3页 附图7页

(54)实用新型名称

一种卡接式金属复合板

(57)摘要

本实用新型公开了一种卡接式金属复合板，属于金属复合板技术领域，包括一级复合底板，一级复合底板的上方设置有复合顶板，一级复合底板的一侧设置有二级复合底板，一级复合底板的一侧面设置有解除机构，解除机构包括连接推杆、底板卡块与推动杆，复合顶板的一侧面设置有限位机构，限位机构包括连接卡块、异形卡块、固定轴与三角卡块。本实用新型通过在复合底板和复合顶板上分别设置异形卡槽和卡块，便于定位的同时可防止两块板的移位变形等；通过设置在顶板上设置限位机构，操作便捷的同时稳定性较高；底板上卡块的设置，可连接固定一级复合底板和二级复合底板的同时，推动即可对限位机构进行解锁，使得复合板拆装均十分方便。

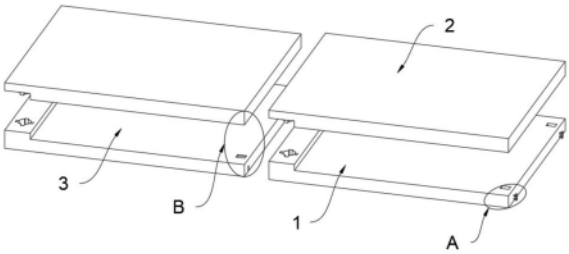

CN 219806542 U

1.一种卡接式金属复合板,包括一级复合底板(1),其特征在于,所述一级复合底板(1)的上方设置有复合顶板(2),所述一级复合底板(1)的一侧设置有二级复合底板(3),所述一级复合底板(1)的一侧面设置有解除机构,所述解除机构包括连接推杆(101)、底板卡块(102)与推动杆(106),所述复合顶板(2)的一侧面设置有限位机构,所述限位机构包括连接卡块(201)、异形卡块(202)、固定轴(203)与三角卡块(204)。

2.根据权利要求1所述的一种卡接式金属复合板,其特征在于,所述一级复合底板(1)的一侧面开设有与连接卡块(201)相适配的一级卡槽(103),所述二级复合底板(3)的一侧面开设有与连接卡块(201)相适配的二级卡槽(302)。

3.根据权利要求1所述的一种卡接式金属复合板,其特征在于,所述连接推杆(101)呈对称设置,一侧所述连接推杆(101)的一端与底板卡块(102)固定连接,所述连接推杆(101)的另一端与推动杆(106)固定连接。

4.根据权利要求1所述的一种卡接式金属复合板,其特征在于,所述一级复合底板(1)的侧壁开设有推杆接槽(105),另一侧所述连接推杆(101)与推杆接槽(105)滑动连接。

5.根据权利要求1所述的一种卡接式金属复合板,其特征在于,所述连接卡块(201)通过固定轴(203)与复合顶板(2)固定连接,所述三角卡块(204)通过伸缩弹簧与连接卡块(201)的侧壁滑动连接。

6.根据权利要求1所述的一种卡接式金属复合板,其特征在于,所述复合顶板(2)的一侧面固定连接有呈对称设置的异形卡块(202),所述一级复合底板(1)与二级复合底板(3)的一侧面均开设有与异形卡块(202)相适配的异形卡槽(104)。

7.根据权利要求1所述的一种卡接式金属复合板,其特征在于,所述二级复合底板(3)的侧壁开设有卡块接槽(301),所述卡块接槽(301)呈对称设置并与底板卡块(102)相适配。

一种卡接式金属复合板

技术领域

[0001] 本实用新型涉及金属复合板技术领域，尤其涉及一种卡接式金属复合板。

背景技术

[0002] 金属复合板是指在一层金属上覆以另外一种金属的板子，已达到在不降低使用效果(防腐性能、机械强度等)的前提下节约资源、降低成本的效果。

[0003] 现市面上金属复合板的拼接方式较少，传统方法是采用胶水粘结的方式将复合板安装于墙体表面，但是胶水存在化学污染，进而会对住户的身体健康造成负面影响，而且胶水容易老化，导致金属复合墙板容易出现松脱的现象；另外较普遍采用的是通过螺丝固定的方式来固定安装金属复合板，这一方法安装的牢固性不足，而且对墙板的安装定位不便，拆卸再安装都十分繁琐，因此便捷式的卡接拼接方式是十分不错的选择。

[0004] 因此，基于以上出现的问题，提出一种卡接式金属复合板。

实用新型内容

[0005] 本实用新型的目的是为了解决现有技术中胶水粘结、螺丝固定等方式的弊端，而提出的一种卡接式金属复合板。

[0006] 为了实现上述目的，本实用新型采用了如下技术方案：

[0007] 一种卡接式金属复合板，包括一级复合底板，所述一级复合底板的上方设置有复合顶板，所述一级复合底板的一侧设置有二级复合底板，所述一级复合底板的一侧面设置有解除机构，所述解除机构包括连接推杆、底板卡块与推动杆，所述复合顶板的一侧面设置有限位机构，所述限位机构包括连接卡块、异形卡块、固定轴与三角卡块。

[0008] 优选地，所述一级复合底板的一侧面开设有与连接卡块相适配的一级卡槽，所述二级复合底板的一侧面开设有与连接卡块相适配的二级卡槽。

[0009] 优选地，所述连接推杆呈对称设置，一侧所述连接推杆的一端与底板卡块固定连接，所述连接推杆的另一端与推动杆固定连接。

[0010] 优选地，所述一级复合底板的侧壁开设有推杆接槽，另一侧所述连接推杆与推杆接槽滑动连接。

[0011] 优选地，所述连接卡块通过固定轴与复合顶板固定连接，所述三角卡块通过伸缩弹簧与连接卡块的侧壁滑动连接。

[0012] 优选地，所述复合顶板的一侧面固定连接有呈对称设置的异形卡块，所述一级复合底板与二级复合底板的一侧面均开设有与异形卡块相适配的异形卡槽。

[0013] 优选地，所述二级复合底板的侧壁开设有卡块接槽，所述卡块接槽呈对称设置并与底板卡块相适配。

[0014] 相比现有技术，本实用新型的有益效果为：

[0015] 1、通过在复合底板和复合顶板上分别设置异形卡槽和卡块，便于定位的同时可防止两块板的移位变形等。

[0016] 2、通过设置在顶板上设置限位机构，通过底板上的卡槽即可实现顶板与底板的连接并锁定，操作便捷的同时稳定性较高。

[0017] 3、底板上卡块的设置，可连接固定一级复合底板和二级复合底板的同时，推动即可对限位机构进行解锁，使得复合板拆装均十分方便。

附图说明

[0018] 图1为本实用新型提出的一种卡接式金属复合板的立体结构示意图；

[0019] 图2为本实用新型提出的一种卡接式金属复合板的一级复合底板、二级复合底板和复合顶板的结构装配图；

[0020] 图3为本实用新型提出的一种卡接式金属复合板中一级复合底板的A处结构放大图；

[0021] 图4为本实用新型提出的一种卡接式金属复合板中二级复合底板的B处结构放大图；

[0022] 图5为本实用新型提出的一种卡接式金属复合板的一级复合底板结构示意图；

[0023] 图6为本实用新型提出的一种卡接式金属复合板的复合顶板结构示意图；

[0024] 图7为本实用新型提出的一种卡接式金属复合板的一级复合底板和复合顶板平面示意图；

[0025] 图8为本实用新型提出的一种卡接式金属复合板的C处结构放大图；

[0026] 图9为本实用新型提出的一种卡接式金属复合板的D处结构放大图。

[0027] 图中：1、一级复合底板；2、复合顶板；3、二级复合底板；101、连接推杆；102、底板卡块；103、一级卡槽；104、异形卡槽；105、推杆接槽；106、推动杆；201、连接卡块；202、异形卡块；203、固定轴；204、三角卡块；301、卡块接槽；302、二级卡槽。

具体实施方式

[0028] 下面将结合本实用新型实施例中的附图，对本实用新型实施例中的技术方案进行清楚、完整地描述，显然，所描述的实施例仅仅是本实用新型一部分实施例，而不是全部的实施例，基于本实用新型中的实施例，本领域普通技术人员在没有做出创造性劳动前提下所获得的所有其他实施例，都属于本实用新型保护的范围。

[0029] 实施例一

[0030] 参照图1-6，一种卡接式金属复合板，包括一级复合底板1，一级复合底板1的上方设置有复合顶板2，一级复合底板1的一侧设置有二级复合底板3，一级复合底板1的一侧面设置有解除机构，解除机构包括连接推杆101、底板卡块102与推动杆106，复合顶板2的一侧面设置有限位机构，限位机构包括连接卡块201、异形卡块202、固定轴203与三角卡块204。

[0031] 进一步地，复合顶板2的一侧面固定连接有呈对称设置的异形卡块202，一级复合底板1与二级复合底板3的一侧面均开设有与异形卡块202相适配的异形卡槽104；

[0032] 一级复合底板1的一侧面开设有与连接卡块201相适配的一级卡槽103，一级卡槽103为T型，二级复合底板3的一侧面开设有与连接卡块201相适配的二级卡槽302；

[0033] 连接推杆101呈对称设置，一侧连接推杆101的一端与底板卡块102固定连接，连接推杆101的另一端与推动杆106固定连接，一级复合底板1的侧壁开设有推杆接槽105，另一

侧连接推杆101与推杆接槽105滑动连接；

[0034] 需要说明的是：复合顶板2下方的异形卡块202与一级复合底板1上的异形卡槽104完全对其才可连接，因此保证了底板和顶板上下卡接连接后的移位变形；

[0035] 左右的一级复合底板1和二级复合底板3通过底板卡块102和卡块接槽301定位连接，即多个底板是通过底板卡块102和卡块接槽301层层依次连接；

[0036] 基于实施例一提出的实施例二：

[0037] 参照图7-9，连接卡块201通过固定轴203与复合顶板2固定连接，三角卡块204通过伸缩弹簧与连接卡块201的侧壁滑动连接，二级复合底板3的侧壁开设有卡块接槽301，卡块接槽301呈对称设置并与底板卡块102相适配；

[0038] 需要说明的是：连接卡块201和与之连接的三角卡块204下移与一级卡槽103连接时，由于T型的一级卡槽103入口处直径与连接卡块201适配，则三角卡块204挤压伸缩弹簧而与之同进入一级卡槽103内，在T型的一级卡槽103下方卡住，完成复合顶板2与一级复合底板1的连接固定；

[0039] 需要解锁时，推动底板卡块102，与底板卡块102固定的连接推杆101对三角卡块204进行推动，向上拉动复合顶板2，带动连接卡块201向上移动，即可使连接卡块201与一级卡槽103相脱离，完成复合顶板2与一级复合底板1的拆卸。

[0040] 本实用新型在进行使用时，首先将二级复合底板3抬起，将其一侧上的卡块接槽301底部与一级复合底板1上的底板卡块102顶部相接触，向下按压直至两块底板完全卡住，完成左右两侧的卡接；

[0041] 按照异形卡块202和异形卡槽104的位置，将上方的复合顶板2按压至一级复合底板1上，异形卡块202和异形卡槽104完全卡住，同时，连接卡块201和与之连接的三角卡块204下移与一级卡槽103连接时，由于T型的一级卡槽103入口处直径与连接卡块201适配，则三角卡块204挤压伸缩弹簧而与之同进入一级卡槽103内，在T型的一级卡槽103下方卡住，完成复合顶板2与一级复合底板1的连接固定；

[0042] 需要解锁时，推动底板卡块102，与底板卡块102固定的连接推杆101对三角卡块204进行推动，向上拉动复合顶板2，带动连接卡块201向上移动，即可使连接卡块201与一级卡槽103相脱离，完成复合顶板2与一级复合底板1的拆卸。

[0043] 以上所述，仅为本实用新型较佳的具体实施方式，但本实用新型的保护范围并不局限于此，任何熟悉本技术领域的技术人员在本实用新型揭露的技术范围内，根据本实用新型的技术方案及其实用新型构思加以等同替换或改变，都应涵盖在本实用新型的保护范围之内。

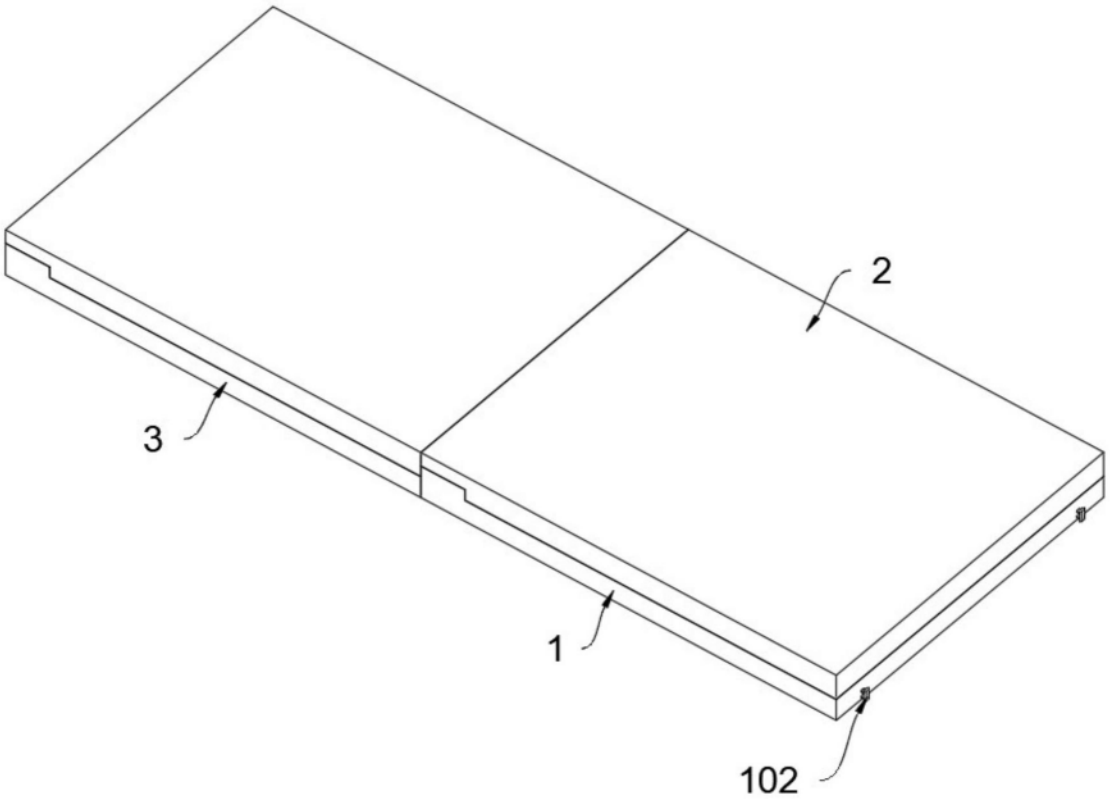

图1

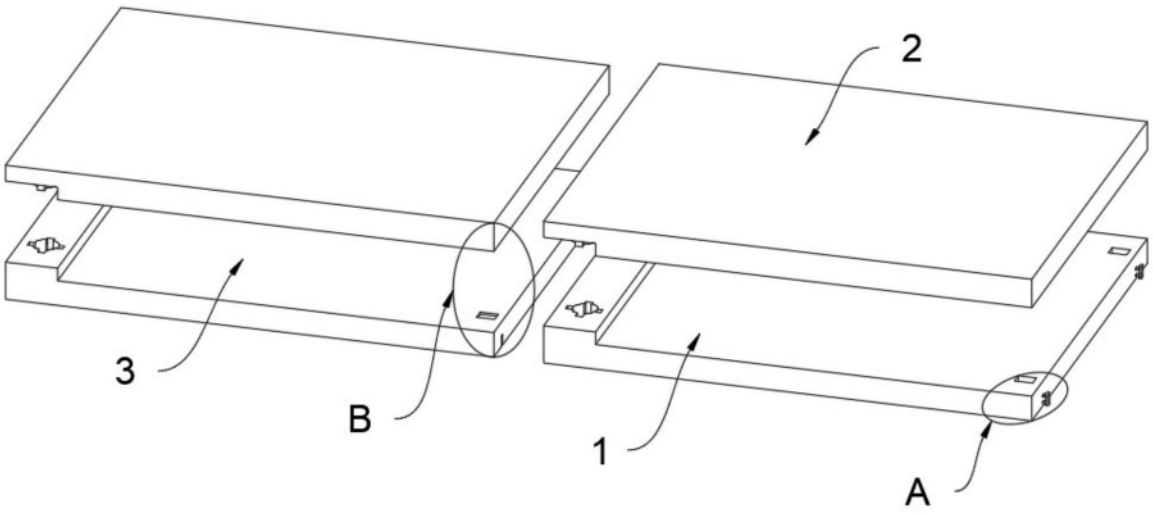

图2

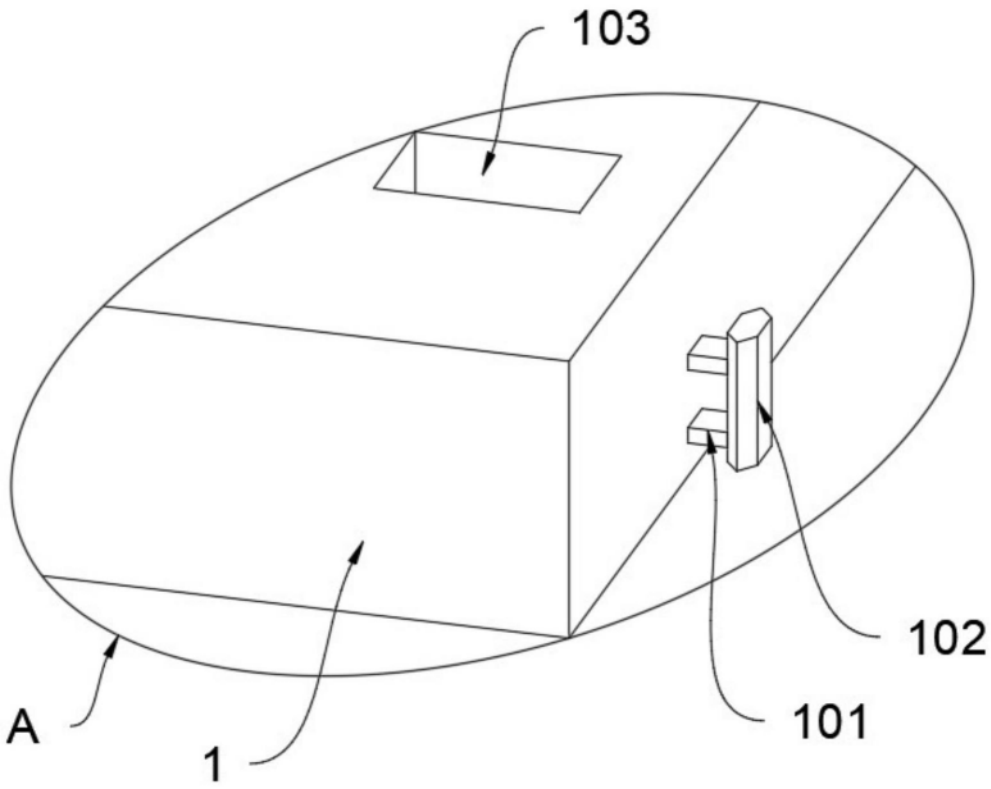

图3

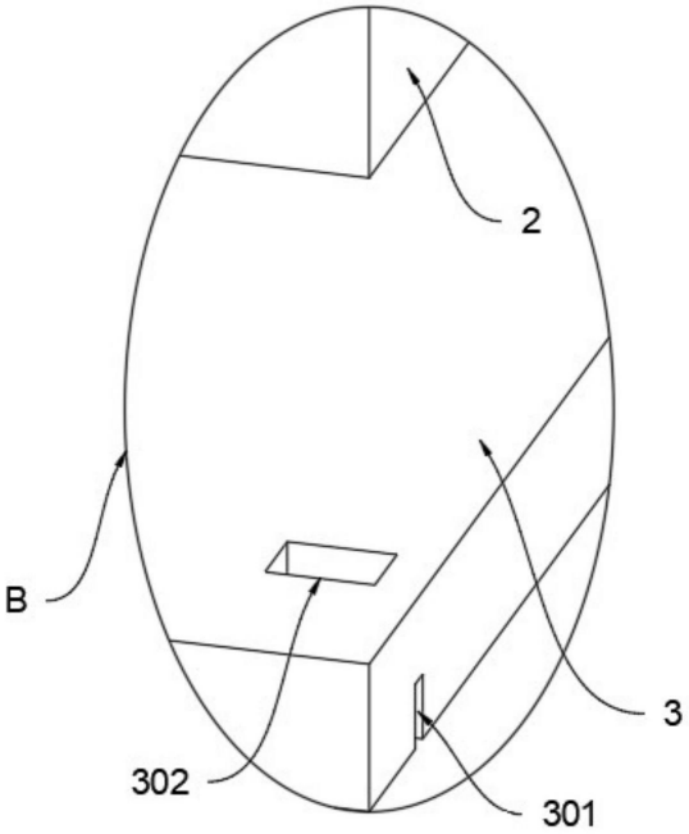

图4

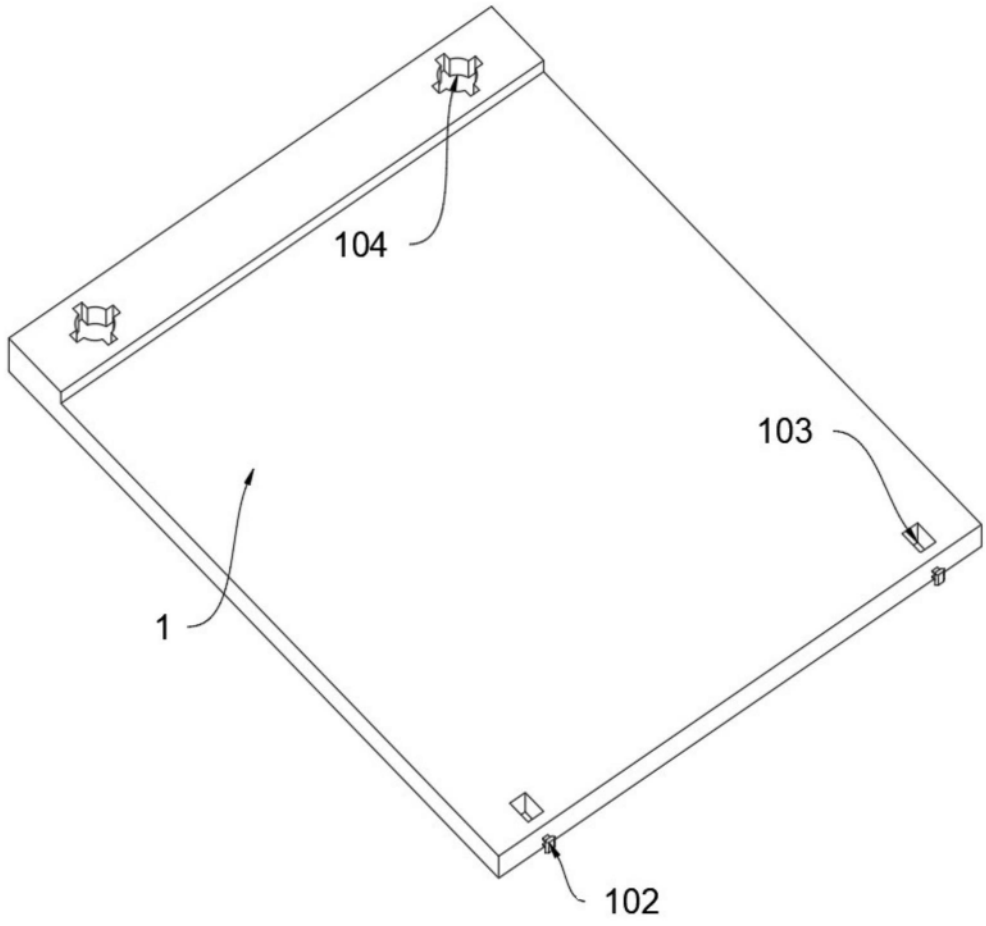

图5

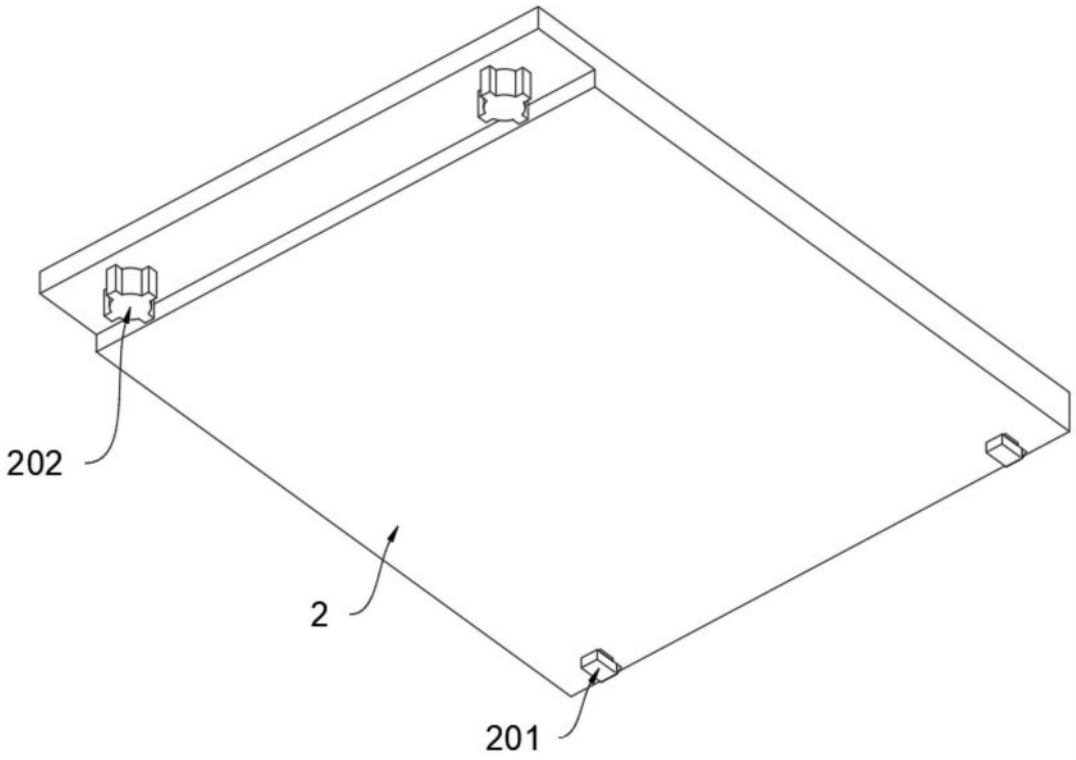

图6

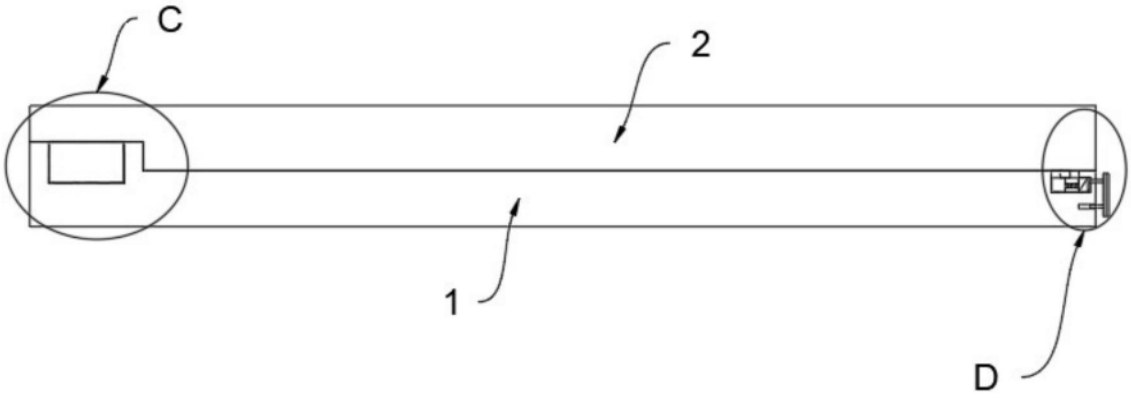

图7

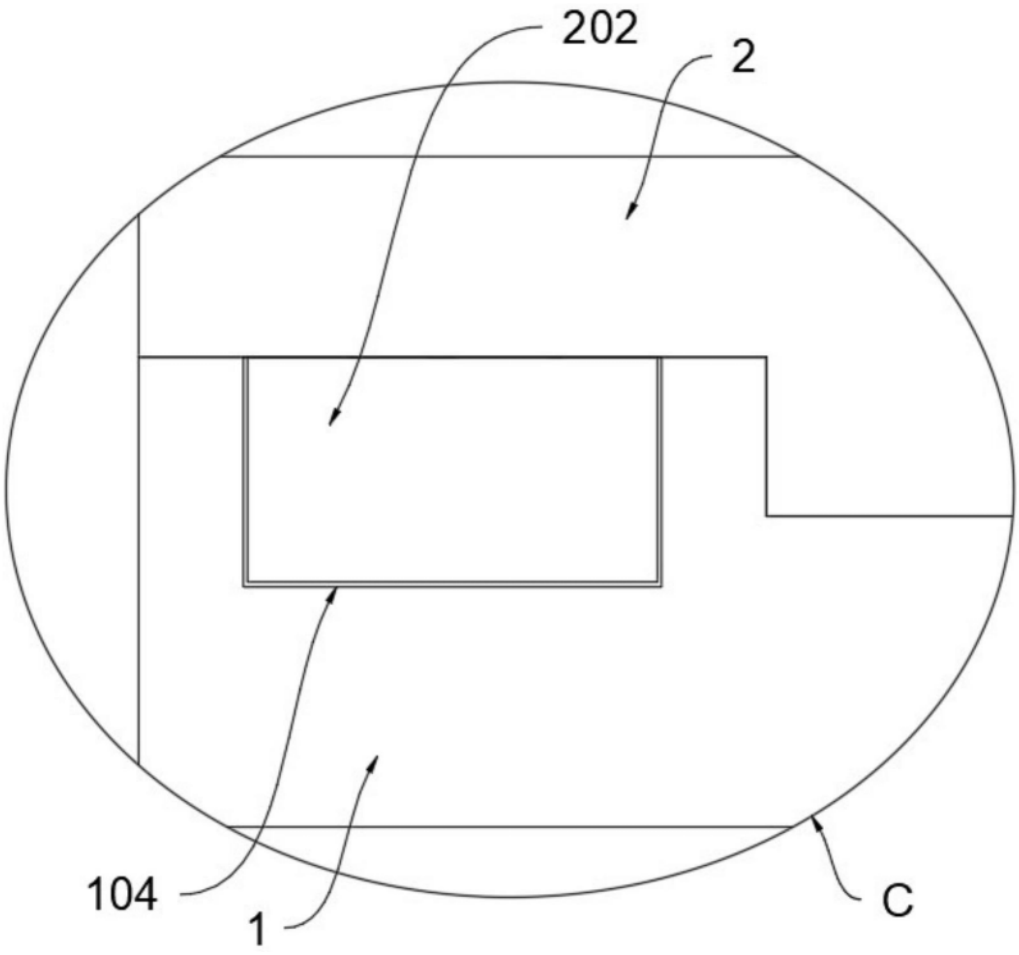

图8

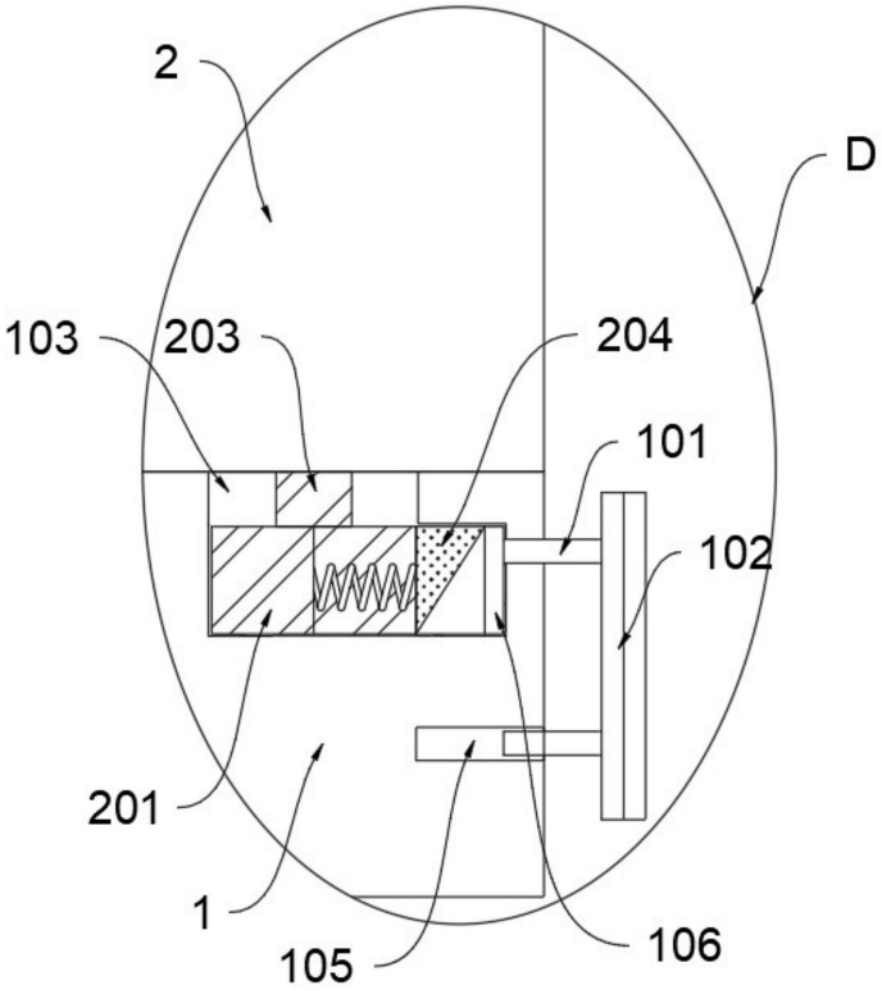

图9