(19)中华人民共和国国家知识产权局

(12)实用新型专利

(10)授权公告号 CN 202843227 U
(45)授权公告日 2013.04.03

(21)申请号 201220497757.2

(22)申请日 2012.09.26

(73)专利权人 黄小秋
地址 362399 福建省泉州市南安市洪濑镇坝田村龙山 31 号

(72)发明人 黄小秋

(51)Int.Cl.
A47G 25/20(2006.01)
A47G 25/44(2006.01)

权利要求书 1 页 说明书 1 页 附图 1 页

(54)实用新型名称

方便晾晒小领口衣服的衣撑

(57)摘要

一种方便晾晒小领口衣服的衣撑，包括挂钩，挂钩下端固定连接有固定杆，固定杆中间开有插接筒，插接筒带有开口，挂钩位于插接筒的开口端，插接筒内活动连接有活动杆，插接筒底壁带有下弹性卡扣，活动杆下侧壁带有上弹性卡扣，上弹性卡扣与下弹性卡扣相对应。本实用新型将原有衣撑的横杆截分为固定杆和活动杆，且活动杆能相对于固定杆伸缩，当晾晒小领口的衣服时，先将活动杆收缩至固定杆内，衣撑的整体宽度变小，因此可以轻松的从领口放置到衣服内，然后再将活动杆从固定杆内拉出，便可以将衣服撑起，操作使用方便。

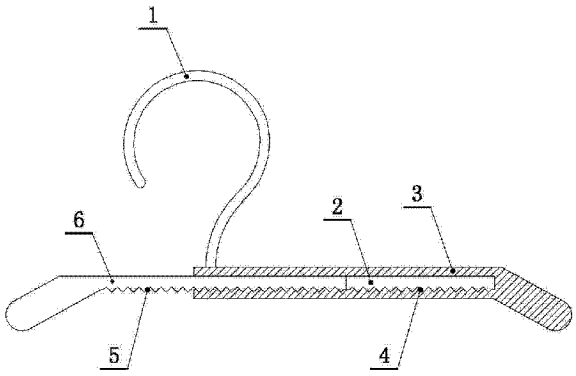

CN 202843227 U

1. 一种方便晾晒小领口衣服的衣撑，包括挂钩(1)，其特征在于，挂钩(1)下端固定连接有固定杆(3)，固定杆(3)中间开有插接筒(2)，插接筒(2)带有开口，挂钩(1)位于插接筒(2)的开口端，插接筒(2)内活动连接有活动杆(6)，插接筒(2)底壁带有下弹性卡扣(4)，活动杆(6)下侧壁带有上弹性卡扣(5)，上弹性卡扣(5)与下弹性卡扣(4)相对应。

方便晾晒小领口衣服的衣撑

技术领域

[0001] 本实用新型涉及一种衣撑，尤其涉及一种方便晾晒小领口衣服的衣撑。

背景技术

[0002] 日常生活中使用的衣撑的横杆尺寸一般都太宽，当晾晒小领口的衣服（特别是小孩的衣服）时很不方便，有时还会将领口撑变形。

实用新型内容

[0003] 本实用新型针对不足，提供一种使用方便的方便晾晒小领口衣服的衣撑。

[0004] 本实用新型解决上述技术问题的技术方案如下：

[0005] 一种方便晾晒小领口衣服的衣撑，包括挂钩，其特征在于，挂钩下端固定连接有固定杆，固定杆中间开有插接筒，插接筒带有开口，挂钩位于插接筒的开口端，插接筒内活动连接有活动杆，插接筒底壁带有下弹性卡扣，活动杆下侧壁带有上弹性卡扣，上弹性卡扣与下弹性卡扣相对应。

[0006] 本实用新型将原有衣撑的横杆截分为固定杆和活动杆，且活动杆能相对于固定杆伸缩，当晾晒小领口的衣服时，先将活动杆收缩至固定杆内，衣撑的整体宽度变小，因此可以轻松的从领口放置到衣服内，然后再将活动杆从固定杆内拉出，便可以将衣服撑起，操作使用方便。

附图说明

[0007] 图 1 为本实用新型的结构示意图。

[0008] 附图中：

[0009] 1、挂钩；2、插接筒；3、固定杆；4、下弹性卡扣；5、上弹性卡扣；6、活动杆。

具体实施方式

[0010] 以下结合附图对本实用新型的原理和特征进行描述，所举实例只用于解释本实用新型，并非用于限定本实用新型的范围。

[0011] 一种方便晾晒小领口衣服的衣撑，如图 1 所示，包括挂钩 1，挂钩 1 下端固定连接有固定杆 3，固定杆 3 中间开有插接筒 2，插接筒 2 带有开口，挂钩 1 位于插接筒 2 的开口端，插接筒 2 内活动连接有活动杆 6，插接筒 2 底壁带有下弹性卡扣 4，活动杆 6 下侧壁带有上弹性卡扣 5，上弹性卡扣 5 与下弹性卡扣 4 相对应。

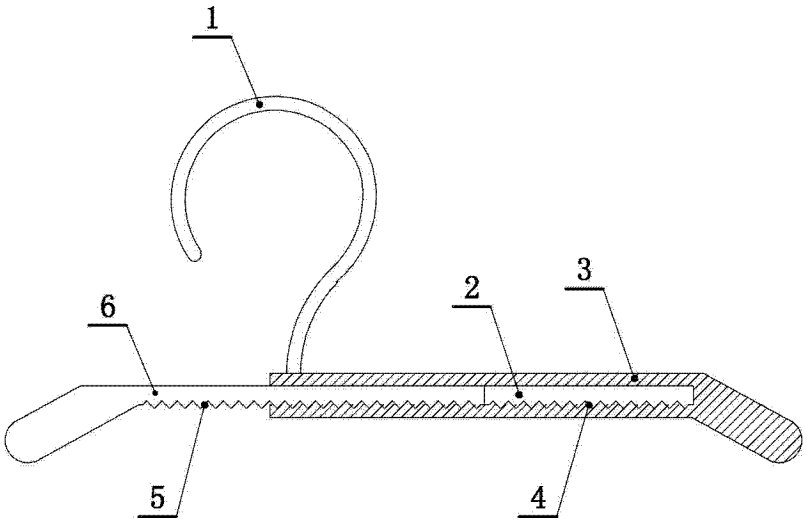

图 1