(19)中华人民共和国国家知识产权局

(12)实用新型专利

(10)授权公告号 CN 202457141 U
(45)授权公告日 2012.10.03

(21)申请号 201220061871.0

(22)申请日 2012.02.24

(73)专利权人 王芷路
地址 050000 河北省石家庄市兴凯路 187 号石家庄市二中

(72)发明人 王芷路 侯名杨 李铭垣

(74)专利代理机构 石家庄新世纪专利商标事务所有限公司 13100
代理人 董金国

(51)Int.Cl.
A47B 39/00(2006.01)
A47C 7/62(2006.01)

权利要求书 1 页 说明书 1 页 附图 2 页

(54)实用新型名称

一种教室用连体桌椅

(57)摘要

本实用新型涉及一种教室用连体桌椅，包括椅子、设置在椅子椅背后端上的习字架板、设置在习字架板下端的架板，所述的习字架板和架板分别通过上转轴和下转轴分别与椅背相连接，习字架板和架板之间设置有分别和习字架板、架板相铰连的连杆。本实用新型采用连排一体式结构，整体看起来非常简洁，而且操作起来非常方便，节约了场地的空间，尤其适合阶梯教室、会议场地的使用，具有良好的市场前景。

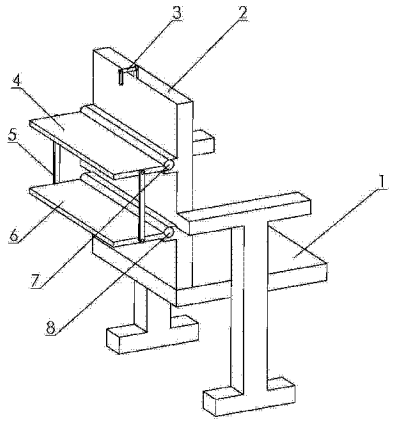

CN 202457141 U

1. 一种教室用连体桌椅，其特征在于其包括椅子（1）、设置在椅子椅背（2）后端上的习字架板（4）、设置在习字架板（4）下端的架板（6），所述的习字架板（4）和架板（6）分别通过上转轴（7）和下转轴（8）分别与椅背（2）相连接，习字架板（4）和架板（6）之间设置有分别和习字架板（4）、架板（6）相铰连的连杆（5）。

一种教室用连体桌椅

技术领域

[0001] 本实用新型涉及一种教室用连体桌椅。

背景技术

[0002] 阶梯教室目前使用的桌椅一般是单一的展开式结构，桌子展开与椅子分开摆放组合，这样使用时，容易占用空间，调整椅子与桌面的高度距离等都不容易，不适合在教室内使用。

实用新型内容

[0003] 本实用新型所要解决的技术问题是提供一种使用方便、节约空间的桌椅一体式的教室用连体桌椅。

[0004] 本实用新型采用如下技术方案：

[0005] 本实用新型包括椅子、设置在椅子椅背后端上的习字架板、设置在习字架板下端的架板，所述的习字架板和架板分别通过上转轴和下转轴分别与椅背相连接，习字架板和架板之间设置有分别和习字架板、架板相铰连的连杆。

[0006] 本实用新型积极效果如下：

[0007] 本实用新型采用连排一体式结构，整体看起来非常简洁，而且操作起来非常方便，节约了场地的空间，尤其适合阶梯教室、会议场地的使用，具有良好的市场前景。

附图说明

[0008] 附图 1 为本实用新型结构示意图。

[0009] 附图 2 为本实用新型习字架板收起状态示意图。

具体实施方式

[0010] 如附图 1、2 所示，本实用新型包括椅子 1、设置在椅子椅背 2 后端上的习字架板 4、设置在习字架板 4 下端的架板 6，所述的习字架板 4 和架板 6 分别通过上转轴 7 和下转轴 8 分别与椅背 2 相连接，习字架板 4 和架板 6 之间设置有分别和习字架板 4、架板 6 相铰连的连杆 5。本实用新型的纸笔布设在架板 6 中，使用时将习字架板 4 和架板 6 通过上转轴 7 和下转轴 8 转动，连杆 5 连接习字架板 4 和架板 6，使用完毕后，如附图 2 所示，可将习字架板 4 和架板 6 收起，转动销轴 3 将习字架板 4 和架板 6 固定。本实用新型采用连排一体式结构，整体看起来非常简洁，而且操作起来非常方便，节约了场地的空间，尤其适合阶梯教室、会议场地的使用，具有良好的市场前景。

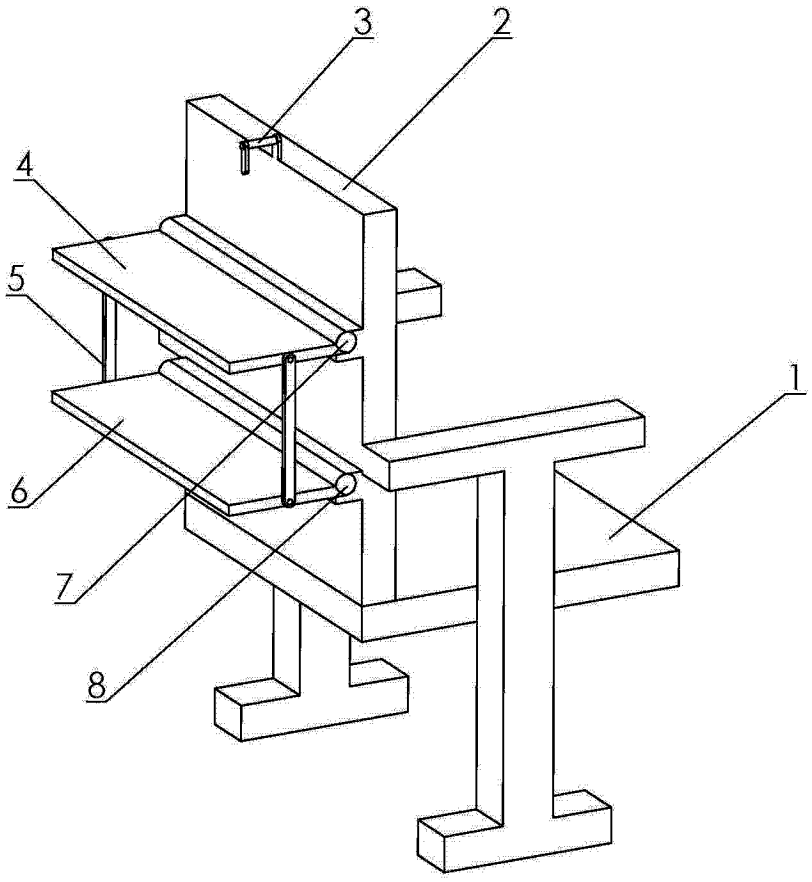

图 1

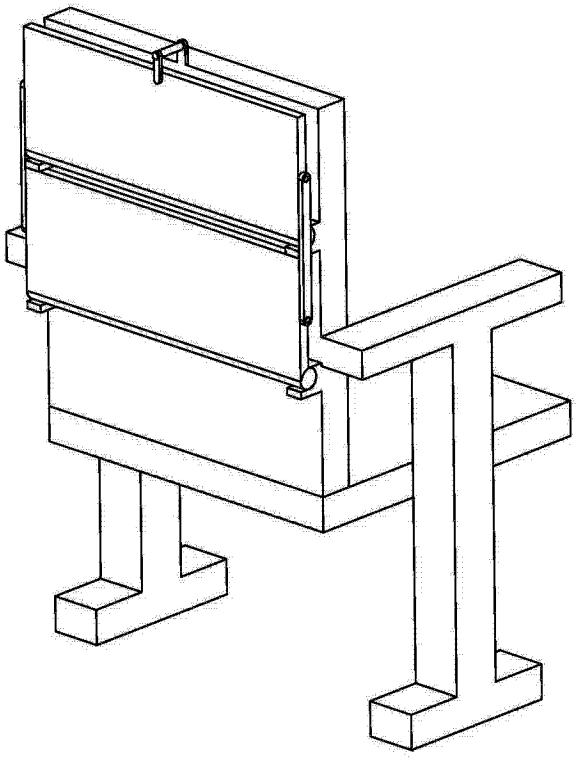

图 2