(19)中华人民共和国国家知识产权局

(12)实用新型专利

(10)授权公告号 CN 215386551 U
(45)授权公告日 2022.01.04

(21)申请号 202121793165.0

(22)申请日 2021.08.03

(73)专利权人 上海市松江区中心医院
地址 201600 上海市松江区中山中路748号

(72)发明人 施娜新 张建凤 戴珍娟

(74)专利代理机构 上海互顺专利代理事务所(普通合伙) 31332
代理人 韦志刚

(51)Int.Cl.
A61M 5/158(2006.01)
A61M 5/52(2006.01)

权利要求书1页 说明书3页 附图3页

(54)实用新型名称

浅静脉留置针固定保护套

(57)摘要

本实用新型属于医疗器材技术领域，且公开了浅静脉留置针固定保护套，包括保护套本体，所述保护套本体背面内部的左侧固定安装有观察窗，所述保护套本体正面的内部活动套接有垫板，所述双层夹层的内部固定安装有松紧带，所述观察窗正面的下端开设有输液器出口，所述观察窗的右端固定安装有黏贴带。本实用新型通过设置有观察窗、输液器出口、黏贴带等结构配合工作达到便于输液治疗及对穿刺处观察的有益效果，网格状的观察窗可以为操作者提供观察区，方便检查留置针在患者手背上是否分离脱落、有无外渗等情况，观察窗一侧缝制防护套上更利于儿童放置留置针或输液时手部操作及活动，根据以上所说，达到了便于输液治疗及对穿刺的观察的有益效果。

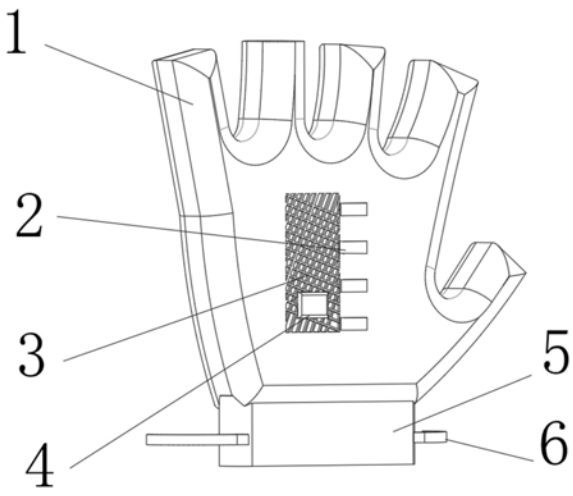

CN 215386551 U

1.浅静脉留置针固定保护套,包括保护套本体(1),其特征在于:所述保护套本体(1)背面内部的左侧固定安装有观察窗(3),所述保护套本体(1)正面的内部活动套接有垫板(7),所述保护套本体(1)的底部固定安装有双层夹层(5),所述双层夹层(5)的内部固定安装有松紧带(6),所述观察窗(3)正面的下端开设有输液器出口(4),所述观察窗(3)的右端固定安装有黏贴带(2)。

2.根据权利要求1所述的浅静脉留置针固定保护套,其特征在于:所述观察窗(3)的表面为网格状且观察窗(3)的右侧可绕观察窗(3)的左侧转动,所述黏贴带(2)的后侧黏贴在保护套本体(1)的表面。

3.根据权利要求1所述的浅静脉留置针固定保护套,其特征在于:所述双层夹层(5)的内部固定安装有松紧带(6)且松紧带(6)的左右两端分别贯穿双层夹层(5)的左右两端。

4.根据权利要求1所述的浅静脉留置针固定保护套,其特征在于:所述保护套本体(1)为具有弹力功能的纯棉布料结构,所述保护套本体(1)的顶部与底部均不封闭且保护套本体(1)内部均与顶部、底部相连通。

5.根据权利要求1所述的浅静脉留置针固定保护套,其特征在于:所述保护套本体(1)的正面为双层夹层设计,所述垫板(7)可在保护套本体(1)正面的内部区域活动。

6.根据权利要求5所述的浅静脉留置针固定保护套,其特征在于:所述垫板(7)的外部固定安装有海绵层且垫板(7)被海绵层包覆。

浅静脉留置针固定保护套

技术领域

[0001] 本实用新型属于医疗器材技术领域，具体是浅静脉留置针固定保护套。

背景技术

[0002] 随着医疗水平及生活质量的提高，人们对医疗护理技术的要求也越来越高。而静脉输液治疗是医疗活动中最基本的操作之一，它是给患者输注药物、营养物质、补充血容量的重要方式，但留观室的患者流动性大、病情复杂多变，又以老年人及小儿患者居多，但这类患者多为不配合或者静脉条件差，如自行拔管，需多次穿刺或多名护士配合操作情况时有发生，因此对留置针的固定和保护就显得尤为重要，不同需求为留置针保护及固定提供有效的作用。

[0003] 当要使用留置针为患者穿刺时，需要护士精准找正位置，同时需要患者配合使得手腕保持姿势不动，现有技术往往在穿刺后直接用敷贴和粘贴带将留置针固定在患者手上，然而当受到外界碰撞或患者不小心将其拔落后导致留置针需要重新穿刺，不仅对护士来说增加了工作量，对患者而言亦要经受底二次痛苦。

实用新型内容

[0004] 本实用新型的目的是针对以上问题，本实用新型提供了浅静脉留置针固定保护套，具有便于输液治疗及对穿刺的观察和减少患者痛苦的优点。

[0005] 为实现上述目的，本实用新型提供如下技术方案：浅静脉留置针固定保护套，包括保护套本体，所述保护套本体背面内部的左侧固定安装有观察窗，所述保护套本体正面的内部活动套接有垫板，所述保护套本体的底部固定安装有双层夹层，所述双层夹层的内部固定安装有松紧带，所述观察窗正面的下端开设有输液器出口，所述观察窗的右端固定安装有黏贴带。

[0006] 作为本实用新型的一种优选技术方案，所述观察窗的表面为网格状且观察窗的右侧可绕观察窗的左侧转动，所述黏贴带的后侧黏贴在保护套本体的表面，操作时无需脱去保护套本体只要打开黏贴带即可，输液时或结束后只需将观察窗黏贴在保护套本体内部的另一侧上即可。

[0007] 作为本实用新型的一种优选技术方案，所述双层夹层的内部固定安装有松紧带且松紧带的左右两端分别贯穿双层夹层的左右两端，通过松紧带可根据腕部大小调节，防止防护套松脱。

[0008] 作为本实用新型的一种优选技术方案，所述保护套本体为具有弹力功能的纯棉布料结构，所述保护套本体的顶部与底部均不封闭且保护套本体内部均与顶部、底部相连通，保护套本体顶部不封顶方便患者露指，可以便于患者的病情观察，如末端血运及紫绀情况，更利于儿童放置留置针或输液时手部操作及活动，如吃饭，玩游戏等。

[0009] 作为本实用新型的一种优选技术方案，所述保护套本体的正面为双层夹层设计，垫板可在保护套本体正面的内部区域活动，当患者输液需固定时可通过夹板稳定穿刺过

程，待输液结束取出即为正常使用的保护套。

[0010] 作为本实用新型的一种优选技术方案，所述垫板的外部固定安装有海绵层且垫板被海绵层包覆，通过将海绵层包覆在垫板的顶部，可使得当患者的手放置于垫板顶部时，可防止垫板过硬导致患者产生不舒适感。

[0011] 与现有技术相比，本实用新型的有益效果如下：

[0012] 1、本实用新型通过设置有设置有观察窗、输液器出口、黏贴带等结构配合工作达到便于输液治疗及对穿刺处的观察的有益效果，网格状的观察窗可以为操作者提供观察区，方便检查留置针在患者手背上是否分离脱落、穿刺点有无渗出，观察窗一侧缝制防护套上，另一侧为活动面，带有黏贴带，操作时无需脱去手套只要打开黏贴带即可，输液时或结束后只需黏贴在另一侧防护套上即可，输液器出口可方便与留置针相连的输液管路的出口，方便输液管路无折叠，保护套本体顶部不封闭方便露指，便于患者的病情观察如手指末端血运及紫绀情况，更利于儿童放置留置针或输液时手部操作及活动，根据以上所说，达到了便于输液治疗及对穿刺的观察的有益效果。

[0013] 2、本实用新型通过设置有双层夹层、松紧带、垫板等结构配合工作达到减少患者痛苦的有益效果，保护套本体的纯棉布料会避免过敏体质患者发生过敏反应，保护套本体的整体构造使得患者穿戴上时能防止意识不清，烦躁，小儿意外等各种外界因素拔除留置针，减少因再次穿刺造成患者的痛苦及经济支出，双层夹层、松紧带可使得患者穿戴上防护套时不会松脱，垫板可起到当患者在进行输液前的的固定作用，保证留置针穿刺时的稳定，达到了减少患者痛苦的目的，同时减少护士工作量，提供患者满意度。

附图说明

[0014] 图1为本实用新型背面外观整体示意图；

[0015] 图2为本实用新型正面外观整体示意图；

[0016] 图3为本实用新型双层夹层与松紧带位置关系示意图；

[0017] 图4为本实用新型图3的A处放大示意图。

[0018] 图中：1、保护套本体；2、黏贴带；3、观察窗；4、输液器出口；5、双层夹层；6、松紧带；7、垫板。

具体实施方式

[0019] 下面将结合本实用新型实施例中的附图，对本实用新型实施例中的技术方案进行清楚、完整地描述，显然，所描述的实施例仅仅是本实用新型一部分实施例，而不是全部的实施例。基于本实用新型中的实施例，本领域普通技术人员在没有做出创造性劳动前提下所获得的所有其他实施例，都属于本实用新型保护的范围。

[0020] 如图1至图4所示，本实用新型提供浅静脉留置针固定保护套，包括保护套本体1，保护套本体1背面内部的左侧固定安装有观察窗3，保护套本体1正面的内部活动套接有垫板7，保护套本体1的底部固定安装有双层夹层5，双层夹层5的内部固定安装有松紧带6，观察窗3正面的下端开设有输液器出口4，观察窗3的右端固定安装有黏贴带2。

[0021] 其中，观察窗3的表面为网格状且观察窗3的右侧可绕观察窗3的左侧转动，黏贴带2的后侧黏贴在保护套本体1的表面，操作时无需脱去保护套本体1只要打开黏贴带2即可，

输液时或结束后只需将观察窗3黏贴在保护套本体1内部的另一侧上即可。

[0022] 其中，双层夹层5的内部固定安装有松紧带6且松紧带6的左右两端分别贯穿双层夹层5的左右两端，通过松紧带6可根据腕部大小调节，防止防护套松脱。

[0023] 其中，保护套本体1为具有弹力功能的纯棉布料结构，保护套本体1的顶部与底部均不封闭且保护套本体1内部均与顶部、底部相连通，保护套本体1顶部不封顶方便患者露指，可以便于患者的病情观察，如末端血运及紫绀情况，更利于儿童放置留置针或输液时手部操作及活动，如吃饭，玩游戏等。

[0024] 其中，保护套本体1的正面为双层夹层设计，垫板7可在保护套本体1正面的内部区域活动，当患者输液需固定时可通过夹板稳定穿刺过程，待输液结束取出即为正常使用的保护套。

[0025] 其中，垫板7的外部固定安装有海绵层且垫板7被海绵层包覆，通过将海绵层包覆在垫板7的顶部，可使得当患者的手放置于垫板7顶部时，可防止垫板7过硬导致患者产生不舒适感。

[0026] 本实用新型的工作原理及使用流程：

[0027] 网格状的观察窗3可以为操作者提供观察区，方便检查留置针在患者手背上是否分离脱落，观察窗3一侧缝制防护套上，另一侧为活动面，带有黏贴带，操作时无需脱去手套只要打开黏贴带即可，输液时或结束后只需黏贴在另一侧防护套上即可，输液器出口4可方便与留置针相连的输液管路的出口，方便输液管路无折叠，保护套本体1顶部不封闭方便露指，便于患者的病情观察如手指末端血运及紫绀情况，更利于儿童放置留置针或输液时手部操作及活动；

[0028] 保护套本体1的纯棉布料会避免过敏体质患者发生过敏反应，保护套本体1的整体构造使得患者穿戴上时能防止意识不清，烦躁，小儿意外等各种外界因素拔除留置针，减少因再次穿刺造成患者的痛苦及经济支出，双层夹层5、松紧带6可使得患者穿戴上防护套时不会松脱，垫板7可起到当患者在进行输液前的的固定作用，保证留置针穿刺时的稳定。

[0029] 需要说明的是，在本文中，诸如第一和第二等之类的关系术语仅仅用来将一个实体或者操作与另一个实体或操作区分开来，而不一定要求或者暗示这些实体或操作之间存在任何这种实际的关系或者顺序。而且，术语“包括”、“包含”或者其任何其他变体意在涵盖非排他性的包含，从而使得包括一系列要素的过程、方法、物品或者设备不仅包括那些要素，而且还包括没有明确列出的其他要素，或者是还包括为这种过程、方法、物品或者设备所固有的要素。

[0030] 尽管已经示出和描述了本实用新型的实施例，对于本领域的普通技术人员而言，可以理解在不脱离本实用新型的原理和精神的情况下可以对这些实施例进行多种变化、修改、替换和变型，本实用新型的范围由所附权利要求及其等同物限定。

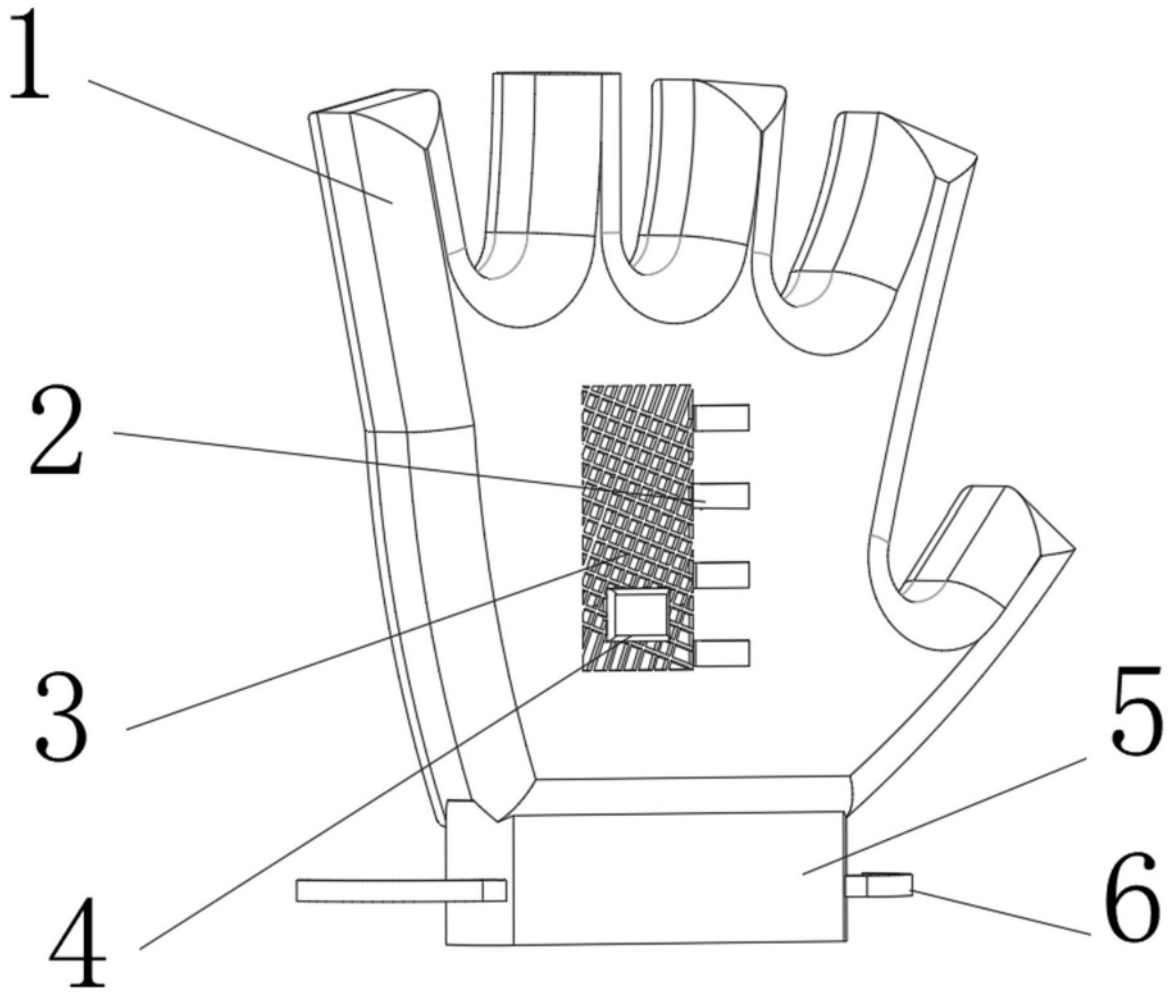

图1

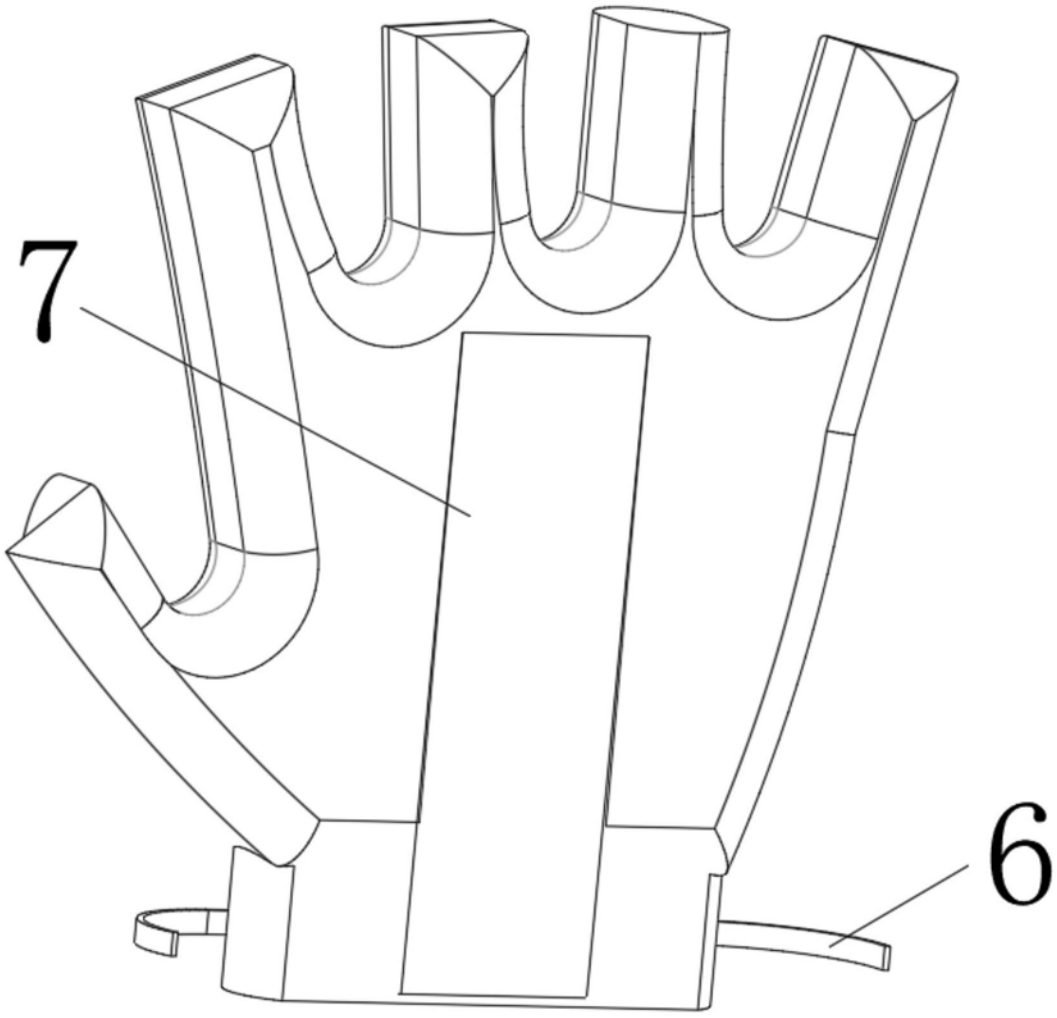

图2

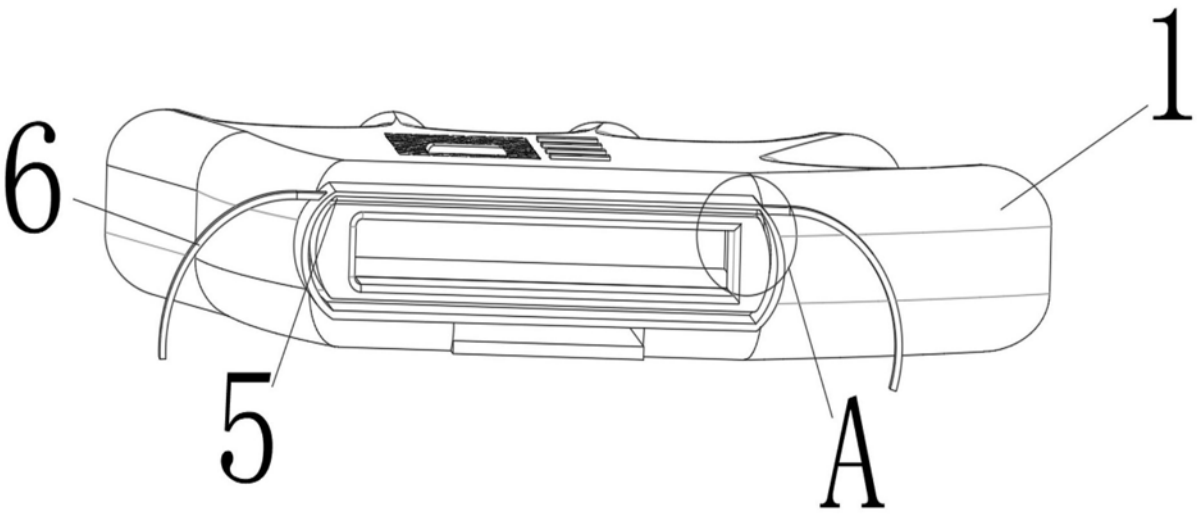

图3

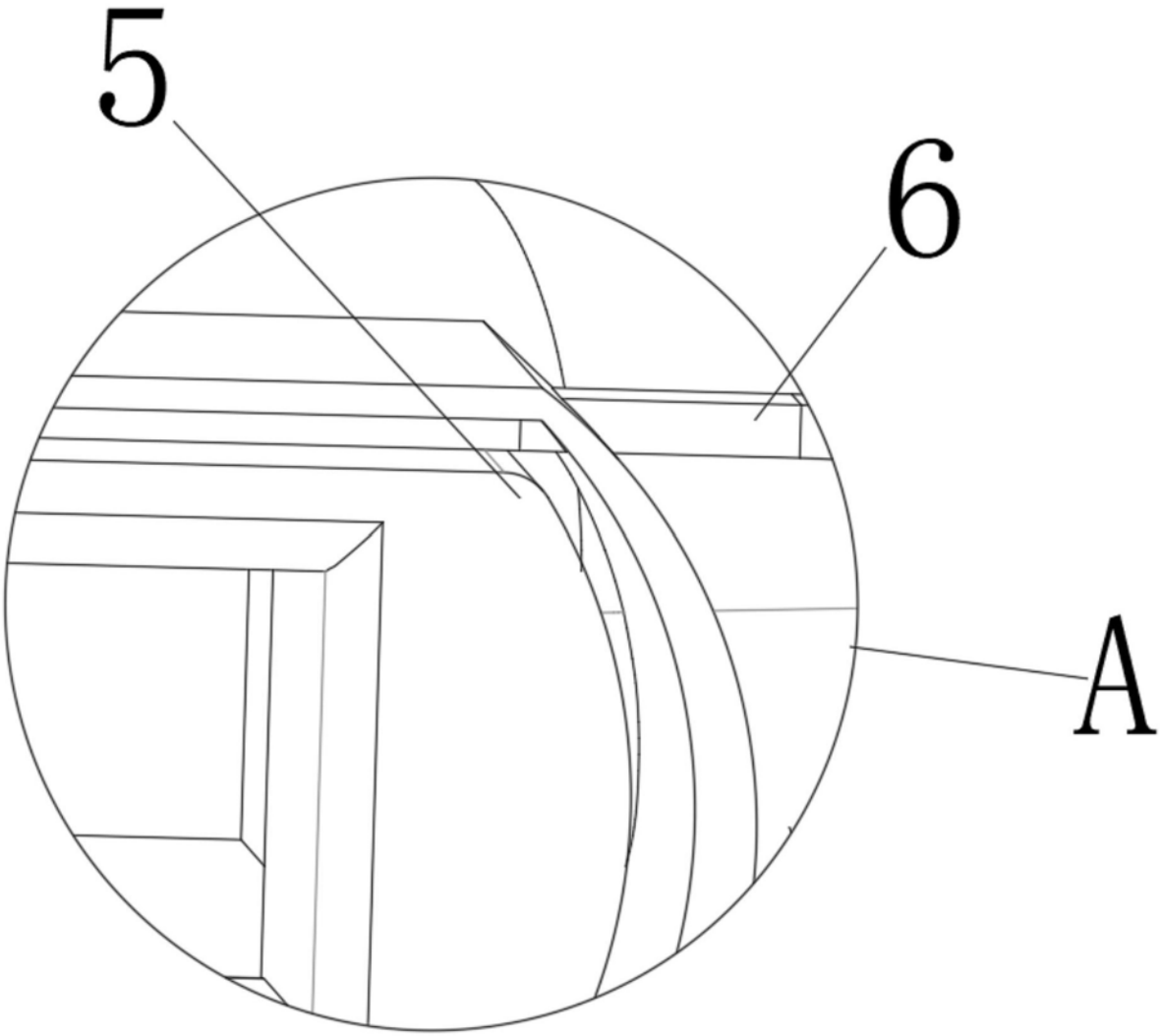

图4