Warszawa, 18 czerwca 1938 r.

F41c 25/10

URZĄD PATENTOWY

RZECZYPOSPOLITEJ POLSKIEJ

OPIS PATENTOWY

Nr 26500. Kl. 72 a, 23.

O/Y Tikkakoski A/B
(Helsinki, Finlandia).

Magazynek nabojowy.

Zgłoszono 7 listopada 1936 r.
Udzielono 9 kwietnia 1938 r.

Przedmiotem niniejszego wynalazku jest magazynek nabojowy, który działa jak magazynek bębenkowy oraz jak magazynek płytkowy, co umożliwia umieszczenie znacznej liczby nabojów w niewielkim, dającym się łatwo napełnić magazynku kształtu bębenkowego, a zarazem pozwala na osiągnięcie niezawodnego działania.

Na rysunku przedstawiono przykład wykonania wynalazku.

Fig. 1 przedstawia napełniony magazynek według wynalazku w widoku z przodu, t. j. od strony pocisku, po usunięciu pokrywy puszki ze sprężyną, przy czym urządzenie zapadkowe przedstawione jest w przekroju, fig. 2 przedstawia przekrój pionowy przez środek magazynku, przy czym pokrywa magazynku zwrócona jest w dół, fig. 3 przedstawia widok zewnętrzny magazynku z nałożoną pokrywą, zaryglowaną za pomocą zaszczepki.

Osłonę magazynku stanowi niski cylinder *1*, posiadający dno 1_a i pokrywę 1_b, przymocowaną do cylindra w sposób opisany niżej. Do umieszczenia nabojów w magazynku służą kanały, utworzone w sposób następujący, a mianowicie do okrągłej płytki podstawowej *2*, dającej się luźno obracać dookoła środkowej osi *5*, przymocowana jest jedna lub więcej blaszanych obręczy (w przedstawionym na rysunku przykładzie wykonania — dwie obręcze 2_a

i 2_b), tak iż pomiędzy cylindrem a obręczami powstają kanały *3* i *4*, w których można umieścić naboje, jak to przedstawiono na fig. 1.

Oś *5* przymocowana jest do dna 1_a cylindra *1*; dookoła osi może się obracać puszka *6* ze spiralną sprężyną *7*. Puszka *6* i płytka podstawowa *2* mogą się obracać razem lub niezależnie jedna od drugiej. Znajdująca się w puszce *6* sprężyna spiralna *7* przymocowana jest jednym swym końcem do osi *5* za pomocą czopa *8*, drugim zaś końcem — do wewnętrznej ścianki puszki *6*. Ze ścianką zewnętrzną tej puszki połączony jest przegubowo za pomocą czopa *10* donośnik nabojowy *11*. Do napinania sprężyny *7* służą występy *12*, umieszczone na pokrywie *12* puszki; chwytając za te występy można obracać pokrywę *12* i napiąć w ten sposób sprężynę *7*. W środkowym otworze osiowym osi *5* umieszczony jest trzpień ryglujący *23*, który nie może obracać się względem osi *5*, daje się jednak swobodnie przesuwać wzdłuż tej osi *5*. Trzpień ten jest mocno przyciskany do pokrywy *12* za pomocą sprężyny *24*. Na wewnętrznej stronie łba *9* trzpienia ryglującego *23* znajdują się ukośnie ustawione zęby *23a*, w pokrywie zaś *12* wycięte są odpowiadające im wgłębienia lub otwory *23b*. Podczas napinania sprężyny *7* zęby *23a* wysuwają się z zagłębień *23b*, wpadają jednak w nie z powrotem po ukończeniu tej czynności. Ząb ryglujący *23a* spełnia przy tym jeszcze inne zadanie. Po nałożeniu pokrywy 1_b na magazynek wtłacza się za pomocą odpowiednio ukształtowanego przedmiotu, np. końcem naboju, koniec 23_c trzpienia *23* do wnętrza magazynku, wskutek czego łeb *9* tego trzpienia odsuwa się od pokrywy *12* i zwalnia ją w ten sposób. Pokrywa 1_b magazynku zaopatrzona jest w czop 1_c, dookoła którego daje się obracać zaszczepka 1_d. Zaszczepka ta wsuwa się pod łeb *9* trzpienia *23*, przy czym umieszczony na jej końcu hak wchodzi pod łeb trzpienia 1_c, umieszczonego w pokrywie *12* puszki. Na zewnętrznej powierzchni 1_d zaszczepki znajduje się występ *36*, który w położeniu ryglującym zaszczepki wchodzi poza jeden z zębów *23a*. W ten sposób pokrywa *12* puszki zostaje zamknięta, a donośnik nabojowy *11* może bez przeszkód posuwać do przodu leżący przed nim szereg nabojów.

Na fig. 1 i 2 kanały *3* i *4* są napełnione nabojami. Poniżej otworu *37*, wykonanego w ściance cylindra *1* i służącego do ładowania, znajduje się rozwidlona prowadnica nabojowa *29*. Ślizgające się po niej naboje podnoszą się aż do otworu do ładowania. Zewnętrzny kanał *3* utworzony jest, jak to już wyżej zaznaczono, ze ścianki cylindra *1* i obręczy blaszanej 2_a, przy czym płytka *2* służy za dno tego kanału. Jeden koniec obręczy blaszanej 2_a dochodzi bardzo blisko do ścianki cylindra *1*, drugi zaś koniec zakończony jest występem *30*. Występ ten może się zmieścić dokładnie w rozwidleniu prowadnicy nabojowej *29*. Gdy podczas strzelania wszystkie naboje, umieszczone w kanale *3* magazynku, zostały wystrzelone, to występ *30* wsuwa się w rozwidlenie prowadnicy nabojowej *29*, tak iż otwór kanału *4* znajduje się na wprost otworu do ładowania. Poza widełkami *29* umieszczona jest zapadka *31*, która ma na celu zatrzymanie występu *30* po przesunięciu się jego mimo prowadnicy nabojowej *29*. Z drugiej strony zapobiega ona dalszemu przesuwaniu się końca 2_c obręczy blaszanej 2_a wskutek obrotu tej ostatniej.

Przy napełnianiu magazynku nabojami usuwa się najpierw pokrywę 1_f, co uskutecznia się w ten sposób, że wtłacza się koniec trzpienia ryglującego *23* do wnętrza magazynku, przy czym ząb 23_a jego łba *9* przesuwa się mimo występu *36* zaszczepki 1_d, która może być wówczas odchylona w bok. Po wysunięciu się zaszczepki 1_d z przestrzeni między pokrywą 1_b a łbem *9*, pokrywę 1_b magazynku można usunąć, przy

czym po jej usunięciu łeb *9* trzpienia ryglującego zostaje pod działaniem sprężyny *24* przyciśnięty mocno do pokrywy *12* puszki *6* ze sprężyną *7*. Następnie napina się sprężynę *7*, chwytając palcami za występy *12a* pokrywy puszki i pokręcając ją możliwie najbardziej w lewo. Następnie magazynek napełnia się nabojami wkładając je do kanałów *3* i *4* tak, aby dna ich łusek przylegały do płytki podstawowej *2*, po czym nakłada się z powrotem pokrywę *1*, magazynku w sposób, opisany wyżej. Magazynek gotowy jest wówczas do użycia go przy strzelaniu.

Podczas strzelania sprężyna *7* wprowadza w obrót puszkę *6*, a razem z nią i płytkę podstawową *2*, przy czym donośnik *11* naciska na naboje, umieszczone w kanale *4*. Podczas strzelania płytka podstawowa *2* obraca się pod działaniem sprężyny *7* tak długo, dopóki wszystkie naboje, znajdujące się w kanale *3*, nie zostaną wystrzelone, a występ *30* nie znajdzie się przed zapadką *31*, przy czym magazynek podczas tego strzelania działał jak magazynek bębenkowy. Zapadka *31* jest umieszczona w ten sposób, że koniec kanału *4* staje naprzeciwko otworu *37*. Gdy płytka podstawowa *2* nie może się już dalej obracać, a sprężyna *7* naciska dalej na naboje za pośrednictwem donośnika *11*, to naboje, znajdujące się w kanale *4*, są wypychane dalej przez otwór *37*, jak w magazynie płytkowym.

Zastrzeżenia patentowe.

1. Magazynek nabojowy, znamienny tym, że w cylindrze *(1)*, stanowiącym właściwy magazynek nabojowy, znajdują się dwa lub więcej pierścieniowych kanałów *(3, 4)*, służących do umieszczania nabojów, z których jeden lub kilka zostaje wyładowanych na zasadzie działania magazynku bębenkowego, to jest podczas obrotu cylindra, pozostałe zaś za pomocą donośnika przy nieruchomym magazynku, to jest na zasadzie działania magazynku płytkowego.

2. Magazynek według zastrz. 1, znamienny tym, że dno kanałów nabojowych *(3, 4)* stanowi płytka *(2)*, dająca się obracać w cylindrze, na której umocowane są blaszane obręcze *(2_a, 2_b)*, stanowiące ścianki kanałów *(3, 4)*, przy czym płytka ta wprawiana jest w ruch obrotowy za pomocą sprężyny *(7)*, umieszczonej w środku magazynku.

3. Magazynek według zastrz. 1 i 2, znamienny tym, że poniżej otworu *(37)* do ładowania, znajdującego się w ściance cylindra *(1)* magazynku, umieszczona jest rozwidlona prowadnica *(29)*, zmuszająca ślizgające się po niej naboje do podnoszenia się aż do otworu *(37)* do ładowania.

4. Magazynek według zastrz. 1 — 3, znamienny tym, że jeden koniec obręczy blaszanej *(2_a)*, ograniczającej najbardziej zewnętrzny kanał *(3)* na naboje, znajduje się w pobliżu ścianki cylindra *(1)* magazynku, a drugi jej koniec przylega do występu *(30)*, posiadającego taką szerokość, iż daje się zmieścić w rozwidleniu prowadnicy nabojowej *(29)*.

5. Magazynek według zastrz. 4, znamienny tym, że na ściance jego cylindra znajduje się zapadka *(31)*, zahaczająca za występ *(30)*, osadzony na ruchomej płytce, po jego przejściu przez rozwidlenie prowadnicy nabojowej *(29)* i zatrzymująca wskutek tego obrót płytki podstawowej *(2)*, przy czym ta sama zapadka ogranicza obrót w stronę przeciwną płytki podstawowej podczas napinania sprężyny *(7)* przy ładowaniu magazynku.

6. Magazynek według zastrz. 1 — 5, znamienny tym, że w środkowym otworze jego osi *(5)* i puszki *(6)* ze sprężyną umieszczony jest dający się przesuwać wzdłuż tej osi, lecz nie obracać, trzpień ryglujący *(23)*, dociskany sprężyną *(24)* do pokrywy *(12)* cylindra, przy czym łeb tego trzpienia

jest zaopatrzony po stronie wewnętrznej w ukośnie ustawione zęby *(23)*, odpowiadające wgłębieniom *(23)* na pokrywie *(12)* puszki ze sprężyną, tak iż podczas obracania tej puszki *(6)*, w celu napięcia sprężyny, wspomniane zęby *(23)* wysuwają się z tych wgłębień *(23)* lecz wpadają w nie z powrotem w chwili, gdy napinanie sprężyny zostaje przerwane.

O/Y Tikkakoski A/B.
Zastępca: K. Czempiński,
rzecznik patentowy.

Fig. 1.

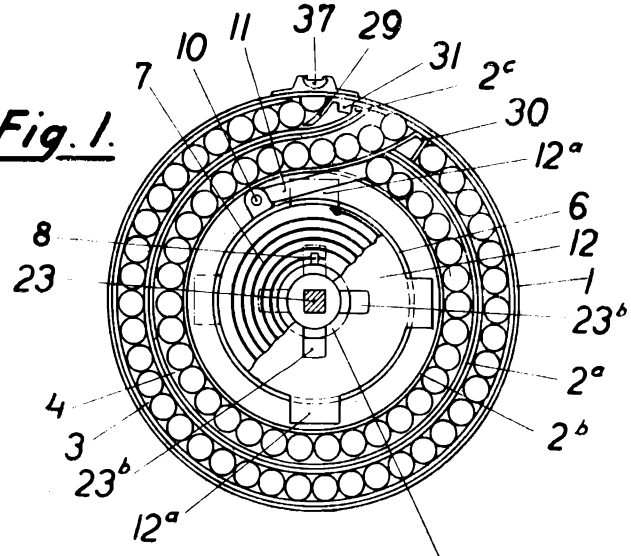

Fig. 2.

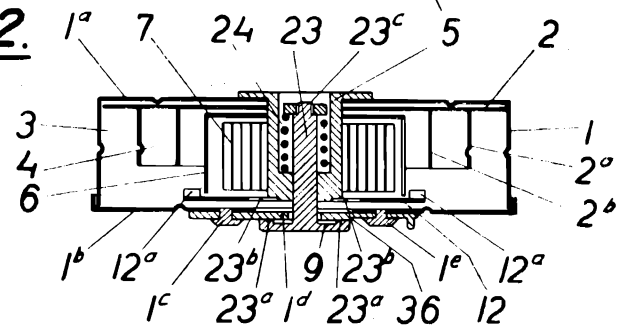

Fig. 3.

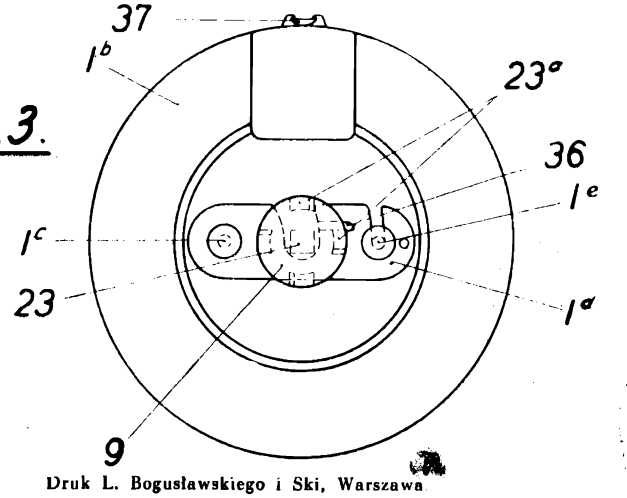

Druk L. Bogusławskiego i Ski, Warszawa