(19)中华人民共和国国家知识产权局

(12)实用新型专利

(10)授权公告号 CN 204399792 U
(45)授权公告日 2015.06.17

(21)申请号 201420806794.6

(22)申请日 2014.12.17

(73)专利权人 上海诚艺包装科技有限公司
地址 201401 上海市奉贤区扶港路1555号8幢

(72)发明人 吴联柱 吴青莲

(74)专利代理机构 上海申汇专利代理有限公司 31001
代理人 翁若莹

(51)Int.Cl.
B65D 85/42(2006.01)

权利要求书1页 说明书1页 附图1页

(54)实用新型名称

一种灯泡包装盒

(57)摘要

本实用新型公开了一种灯泡包装盒，包括上部开口的盒体，其特征在于，所述盒体上设有用于卡住灯泡颈部的卡位部。使用时，将灯泡从盒体上部放入盒中，将灯泡颈部处的卡位部向内翻折形成卡位结构，即可有效卡住灯泡颈部，即使没有盖体，也能有效防止灯泡从盒中脱出。

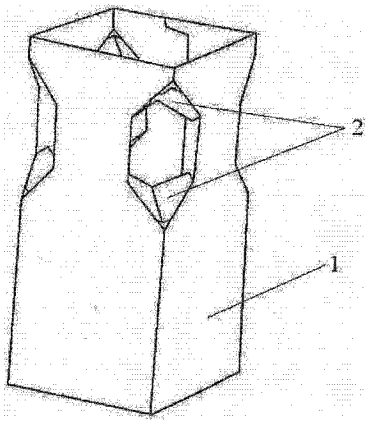

CN 204399792 U

1. 一种灯泡包装盒，包括上部开口的盒体 (1)，其特征在于，所述盒体 (1) 上设有用于卡住灯泡颈部的卡位部 (2)。

2. 如权利要求 1 所述的灯泡包装盒，其特征在于，所述卡位部 (2) 为盒体 (1) 向灯泡颈部处延伸向内翻折形成的卡位结构。

一种灯泡包装盒

技术领域

[0001] 本实用新型涉及一种灯泡包装盒，属于纸包装技术领域。

背景技术

[0002] 现有灯泡包装盒采用整盒装，当中放置井字型格栅，单独灯泡包装即为一般性长方体，无法固定灯泡，容易使灯泡从包装中滑出，使其损坏。

发明内容

[0003] 本实用新型所要解决的是现有灯泡包装盒无法固定灯泡的技术问题。

[0004] 为了解决上述问题，本实用新型提供了一种灯泡包装盒，包括上部开口的盒体，其特征在于，所述盒体上设有用于卡住灯泡颈部的卡位部。

[0005] 优选地，所述卡位部为盒体向灯泡颈部处延伸向内翻折形成的卡位结构。

[0006] 使用时，将灯泡从盒体上部放入盒中，将灯泡颈部处的卡位部向内翻折形成卡位结构，即可有效卡住灯泡颈部，即使没有盖体，也能有效防止灯泡从盒中脱出。

附图说明

[0007] 图 1 为本实用新型提供的一种灯泡包装盒的结构示意图。

具体实施方式

[0008] 为使本实用新型更明显易懂，兹以优选实施例，并配合附图作详细说明如下。

[0009] 实施例

[0010] 如图 1 所示，为本实用新型提供的一种灯泡包装盒的结构示意图，包括上部开口的盒体 1，盒体 1 上设有用于卡住灯泡颈部的卡位部 2。卡位部 2 为盒体 1 向灯泡颈部处延伸向内翻折形成的卡位结构。

[0011] 使用时，将灯泡从盒体上部放入盒中，将灯泡颈部处的卡位部向内翻折形成卡位结构，即可有效卡住灯泡颈部，即使没有盖体，也能有效防止灯泡从盒中脱出。

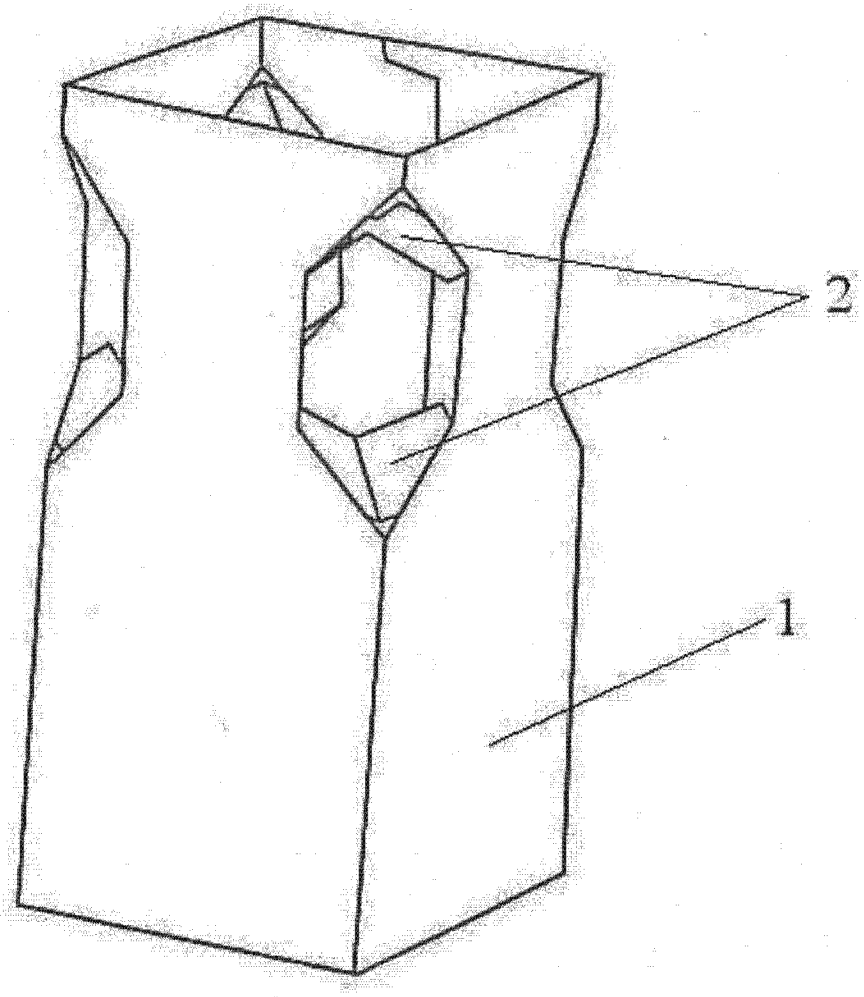

图 1