(19)中华人民共和国国家知识产权局

(12)实用新型专利

(10)授权公告号 CN 202012954 U
(45)授权公告日 2011.10.19

(21)申请号 201120062191.6

(22)申请日 2011.03.09

(73)专利权人 郑亚欣
地址 215300 江苏省昆山市通山新村 26 号 301 室

(72)发明人 郑亚欣

(51)Int.Cl.
F24C 3/12(2006.01)

权利要求书 1 页 说明书 2 页 附图 1 页

(54)实用新型名称

能升降灶芯的灶具

(57)摘要

一种能升降灶芯的灶具，在燃气灶上安置一个可以调节燃气灶芯升高和降低的装置，在燃气灶芯上安装齿条，齿条连接齿轮，齿轮安装在调节轴上，调节轴连接到调节旋钮，旋动调节旋钮就可以使燃气灶芯升高和降低。大火时，使燃气灶芯降低，外焰正好在锅底；小火时，使燃气灶芯升高，外焰也集中在锅底，这样调节燃气灶芯的高低，不管大火和小火，都能使外焰集中在锅底，从而达到节约的目的。本实用新型能够调节火焰高低，有效地节约能源。

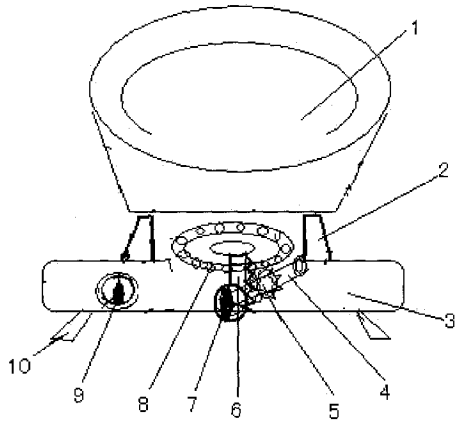

CN 202012954 U

1. 一种能升降灶芯的灶具，包括锅 (1)，燃气灶架 (2)，燃气灶 (3)，燃气灶芯 (8)，打火开关 (9)，燃气灶脚 (10)，其特征在于，在所述燃气灶芯 (8) 上安装齿条 (6)，齿条 (6) 连接齿轮 (5)，齿轮 (5) 安装在调节轴 (4) 的中部，调节轴 (4) 的顶部连接调节旋钮 (7)，调节旋钮 (7) 安装在燃气灶 (3) 的面板中部。

2. 根据权利要求 1 所述的能升降灶芯的灶具，其特征在于，在所述燃气灶 (3) 的面板左侧安装打火开关 (9)，燃气灶 (3) 下面连接燃气灶脚 (10)，燃气灶 (3) 上面安装燃气灶架 (2)，燃气灶架 (2) 连接锅 (1)。

能升降灶芯的灶具

一、技术领域

[0001] 本实用新型涉及一种能够调节火焰高低的燃气灶，具体地说涉及一种能调节燃气灶芯升高和降低的能升降灶芯的灶具。

二、背景技术

[0002] 现在的燃气灶都不能调节燃气灶芯升高和降低，在厨房做饭时，当把锅从燃气灶上拿开时，就会发现火焰突然从被压扁的状态变成向上集中的状态。这是因为火焰温度最高的地方是火焰的外焰，如果开小火，火焰的外焰就恰好可以接触锅底，可是如果开大火，外焰就相当于在锅的中部，火焰属于一个疏散的状态，锅底接触的是火焰的内焰，而这一部分是火焰中温度比较低的一部分，所以这其实是一种非常浪费资源的行为。

三、实用新型内容

[0003] 本实用新型的目的是克服现有技术的不足之处，提供一种能够调节火焰高低的燃气灶，具体地说涉及一种能调节燃气灶芯升高和降低的能升降灶芯的灶具。

[0004] 本实用新型解决其技术问题所采用的技术方案是：在燃气灶上安置一个可以调节燃气灶芯升高和降低的装置，在燃气灶芯上安装齿条，齿条连接齿轮，齿轮安装在调节轴上，调节轴连接到调节旋钮，旋动调节旋钮就可以使燃气灶芯升高和降低。

[0005] 本实用新型的有益效果是，大火时，使燃气灶芯降低，外焰正好在锅底；小火时，使燃气灶芯升高，外焰也集中在锅底，这样调节燃气灶芯的高低，不管大火和小火，都能使外焰集中在锅底，从而达到节约的目的。本实用新型能够调节火焰高低，有效地节约能源。

四、附图说明

[0006] 下面结合附图和实施例，进一步说明本实用新型能升降灶芯的灶具的结构和特点，附图中：

[0007] 图 1 是本实用新型的实施例一的结构图。

[0008] 图中 1. 锅，2. 燃气灶架，3. 燃气灶，4. 调节轴，5. 齿轮，6. 齿条，7. 调节旋钮，8. 燃气灶芯，9. 打火开关，10. 燃气灶脚。

五、具体实施方式

[0009] 在图 1 所示实施例中，设置有锅 (1)，燃气灶架 (2)，燃气灶 (3)，燃气灶芯 (8)，打火开关 (9)，燃气灶脚 (10)，其特征在于，在所述燃气灶芯 (8) 上安装齿条 (6)，齿条 (6) 连接齿轮 (5)，齿轮 (5) 安装在调节轴 (4) 的中部，调节轴 (4) 的顶部连接调节旋钮 (7)，调节旋钮 (7) 安装在燃气灶 (3) 的面板中部。

[0010] 实施本实用新型的能升降灶芯的灶具，燃气灶 (3) 的面板左侧安装打火开关 (9)，燃气灶 (3) 下面连接燃气灶脚 (10)，燃气灶 (3) 上面安装燃气灶架 (2)，燃气灶架 (2) 连接锅 (1)。

[0011] 实施本实用新型的能升降灶芯的灶具，齿条 (6) 和齿轮 (5) 决定燃气灶芯 (8) 升高和降低的多少，调试时，开大火，把燃气灶芯 (8) 降低，使火焰变得集中，让外焰能集中在锅底就可以了。

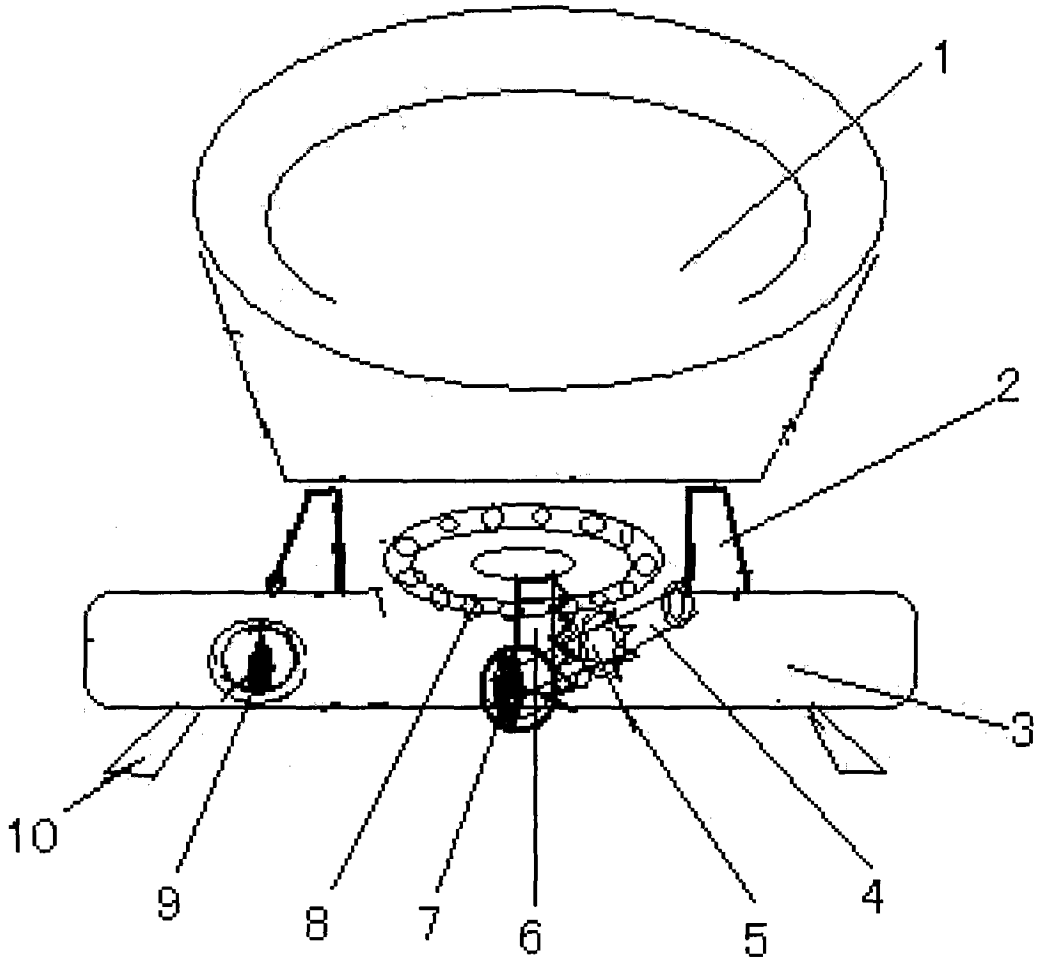

图 1