(19)中华人民共和国国家知识产权局

(12)实用新型专利

(10)授权公告号 CN 205201656 U
(45)授权公告日 2016.05.04

(21)申请号 201520846395.7

(22)申请日 2015.10.29

(73)专利权人 安徽宏锦包装设备有限公司
地址 233000 安徽省蚌埠市高新技术开发区兴旺路558号

(72)发明人 孙国宏 孙利

(74)专利代理机构 安徽省蚌埠博源专利商标事务所 34113
代理人 杨晋弘

(51)Int.Cl.
B26D 7/06(2006.01)

(ESM)同样的发明创造已同日申请发明专利

权利要求书1页 说明书2页 附图2页

(54)实用新型名称

一种压痕模裁切机的送料机构

(57)摘要

本实用新型提供一种压痕模裁切机的送料机构，它包括走料台(1)，其特征在于：在走料台(1)上设有开孔(1a)，在开孔(1a)下方的走料台支架上设有走料辊(2)；在开孔(1a)两侧的走料台面上均设有压料辊连接座(4)，在开孔(1a)上方设有与走料辊对应配合的压料辊(3)，压料辊(3)的旋转轴的两端连接在所述的压料辊连接座(4)上。本实用新型结构简单，使用方便，特别是在压料辊连接座中设置弹簧，通过弹簧的弹性力，使得压料辊可以悬架在合适的位置。

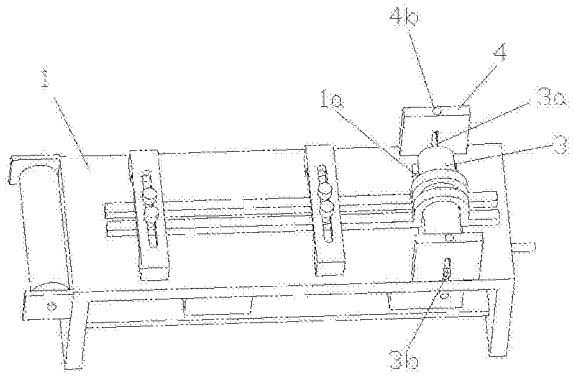

CN 205201656 U

1.一种压痕模裁切机的送料机构，它包括走料台(1)，其特征在于：在走料台(1)上设有开孔(1a)，在开孔(1a)下方的走料台上设有走料辊(2)，在走料辊(2)上设有与电机相连的带轮传动机构；

在开孔(1a)两侧的走料台台面上分别设有一个压料辊连接座(4)，在开孔(1a)上方设有与走料辊对应配合的压料辊(3)，压料辊(3)的旋转轴(3a)的两端连接在压料辊连接座(4)上。

2.根据权利要求1中所述的一种压痕模裁切机的送料机构，其特征在于：所述的压料辊连接座(4)包括连接座主体(4a)，在连接座主体(4a)上设有一个与走料台台面垂直的圆筒槽(4b)，在圆筒槽(4b)内设有一组弹簧(5)，在圆筒槽(4b)的开口处设有与弹簧(5)相配合的堵头(5a)，在连接座主体(4a)上还设有两个对称的侧开口(4c)，所述的侧开口(4c)与圆筒槽(4b)连通。

3.根据权利要求1中所述的一种压痕模裁切机的送料机构，其特征在于：所述的旋转轴(3a)的端部从连接座主体(4a)一侧的开口(4c)插入，穿过圆筒槽(4b)后从连接座主体(4a)另一侧的侧开口(4c)穿出，而后在其端部连接锁销(3b)，使得旋转轴(3a)与压料辊连接座(4)相连。

4.根据权利要求1中所述的一种压痕模裁切机的送料机构，其特征在于：在所述的压料辊(3)上设有一层柔性衬垫(3c)。

一种压痕模裁切机的送料机构

[0001] 技术领域：

[0002] 本实用新型涉及一种包装机械，具体地说就是一种压痕模裁切机的送料机构。

[0003] 背景技术：

[0004] 压痕模是一种广泛用于包装纸盒生产的材料，目前的压痕模的裁剪都是使用人工手工剪切，因此造成人工成本较大，生产效率较低，压痕模裁切的误差率较大等问题。虽然现在市场上也出现了一些压痕模机，但其送料机构的较为结构复杂，特别是在使用不同型号的物料时，都要另行调节送料机构中压料装置。

[0005] 实用新型内容：

[0006] 本实用新型就是为了克服现有技术中的不足，提供一种结构简单，使用方便，且在使用不同型号的物料时，不需另行调节压料装置的压痕模裁切机的物料送料机构。

[0007] 本实用新型提供以下技术方案：

[0008] 一种压痕模裁切机的送料机构，它包括走料台，其特征在于：在走料台上设有开孔，在开孔下方的走料台上设有走料辊，在走料辊上设有与电机相连的带轮传动机构；

[0009] 在开孔两侧的走料台台面上分别设有一个压料辊连接座，在开孔上方设有与走料辊对应配合的压料辊，压料辊的旋转轴的两端连接在压料辊连接座上。

[0010] 在上述技术方案的基础上，还可以有以下进一步的技术方案：

[0011] 所述的压料辊连接座包括连接座主体，在连接座主体上设有一个与走料台台面垂直的圆筒槽，在圆筒槽内设有一组弹簧，在圆筒槽的开口处设有与弹簧相配合的堵头，在连接座主体上还设有两个对称的侧开口，所述的侧开口与圆筒槽连通。

[0012] 所述的旋转轴的端部从连接座主体一侧的侧开口插入，穿过圆筒槽后从连接座主体另一侧的开口穿出，而后在其端部连接锁销，使得旋转轴与压料辊连接座相连。

[0013] 在所述的压料辊上设有一层柔性衬垫。

[0014] 本实用新型的优点在于：

[0015] 本实用新型结构简单，使用方便，特别是在压料辊连接座中设置弹簧，通过弹簧的弹性力，使得压料辊可以悬架在合适的位置。

[0016] 附图说明：

[0017] 图 1 是本实用新型的前视图；

[0018] 图 2 是图 1 的 A-A 剖视图；

[0019] 图 3 是图 1 的立体图。

[0020] 具体实施方式：

[0021] 如图 1-3 所示，一种压痕模裁切机的送料机构，它包括走料台 1，在走料台 1 上沿宽度方向设有一个长方形的开孔 1a，在开孔 1a 下方的走料台上设有走料辊 2，在走料辊 2 的转轴上设有带轮 2a，在带轮 2a 设有转动带 2b，传动转动带 2c 与电机输出轴上的转动轮相连，通过带轮 2a 与转动带 2b 构成的带轮转动机构，从而实现走料辊 2 与电机 6 之间的传动配合。

[0022] 在开孔 1a 两侧的走料台台面上，沿走料台的轴向方向分别设有一个压料辊连接

座 4，所述的压料辊连接座 4 包括长方形的连接座主体 4a，在连接座主体 4a 的上表面上，设有一个竖直向下与走料台上台面垂直的圆筒槽 4b。

[0023] 在每个圆筒槽 4b 内均设有一组纵向分布的弹簧 5，在圆筒槽 4b 的开口处设有与弹簧 5 相配合的堵头 5a，在连接座主体 4a 的两侧的表面上还设有两个对称的纵向的长条形侧开口 4c，且所述的侧开口 4c 与圆筒槽 4b 连通。

[0024] 在开孔 1a 上方设有与走料辊 2 对应配合的压料辊 3，在所述的压料辊 3 上设有一层具有弹性的柔性衬垫 3c。

[0025] 所述的旋转轴 3a 的左右端部分别插入对应的连接座主体 4a 上的侧开口 4c 中。旋转轴 3a 穿过圆筒槽 4b 后从连接座主体 4a 另一侧的侧开口 4c 穿出，而后在其端部连接锁销 3b，使得压料辊 3 通过旋转轴 3a 与压料辊连接座 4 连接在一起。在所述圆筒槽 4b 内的旋转轴 3a 上方和下方均分布有一个弹簧，且上方的弹簧一端与堵头 5a 对应配合。

[0026] 位于圆筒槽 4b 内的旋转轴 3a 的上下方都有与其相接触的弹簧，通过弹簧的弹力使得压料辊可以悬挂在走料辊上方合适的位置。

[0027] 工作过程：

[0028] 使用时，将物料放在走料台上台面上，而后将物料一端插入走料辊与压料辊之间通过走料辊与压料辊相互配合带动物料移动。

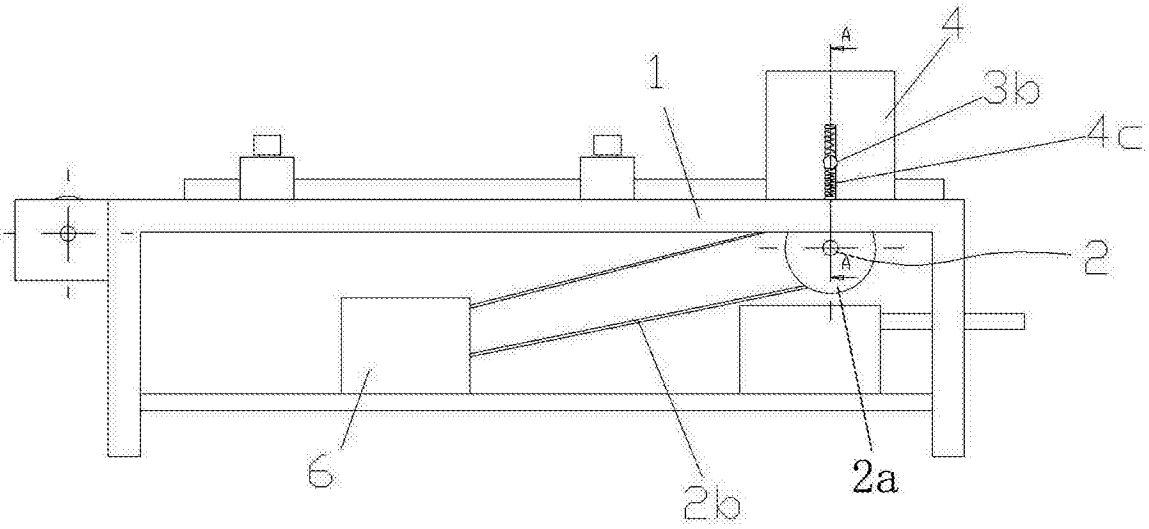

图 1

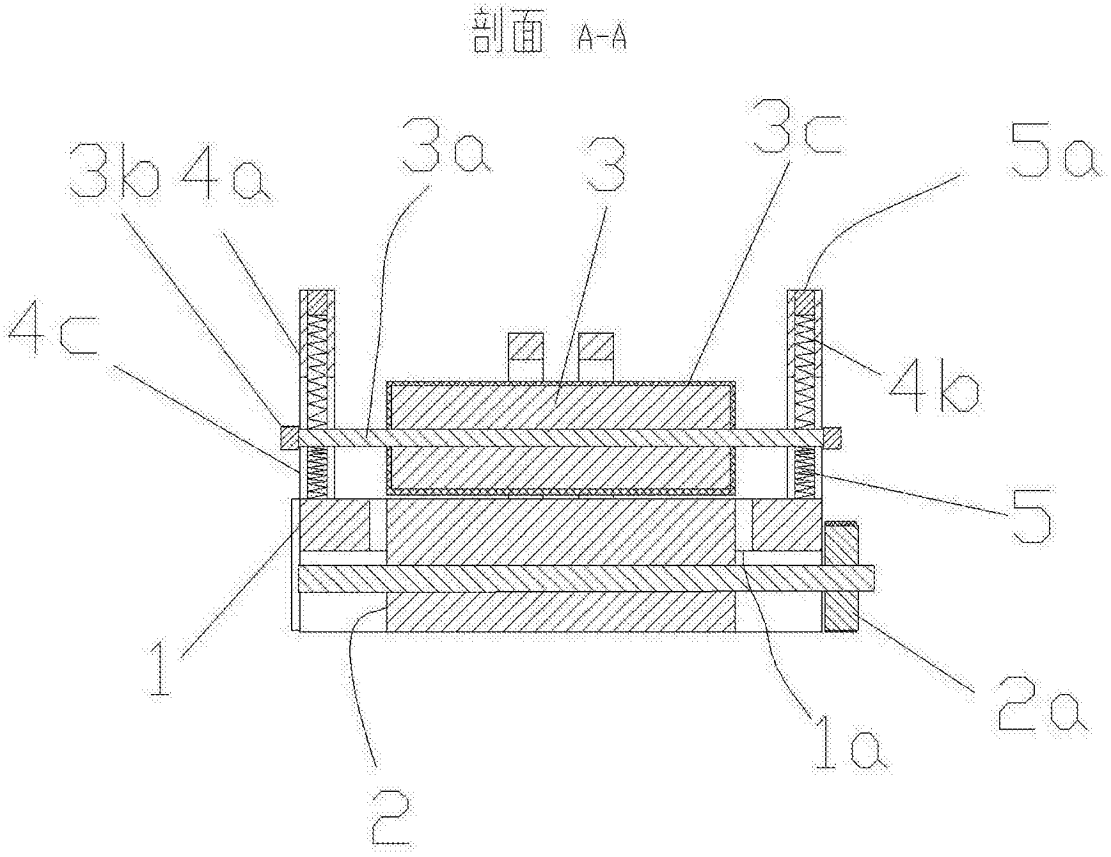

图 2

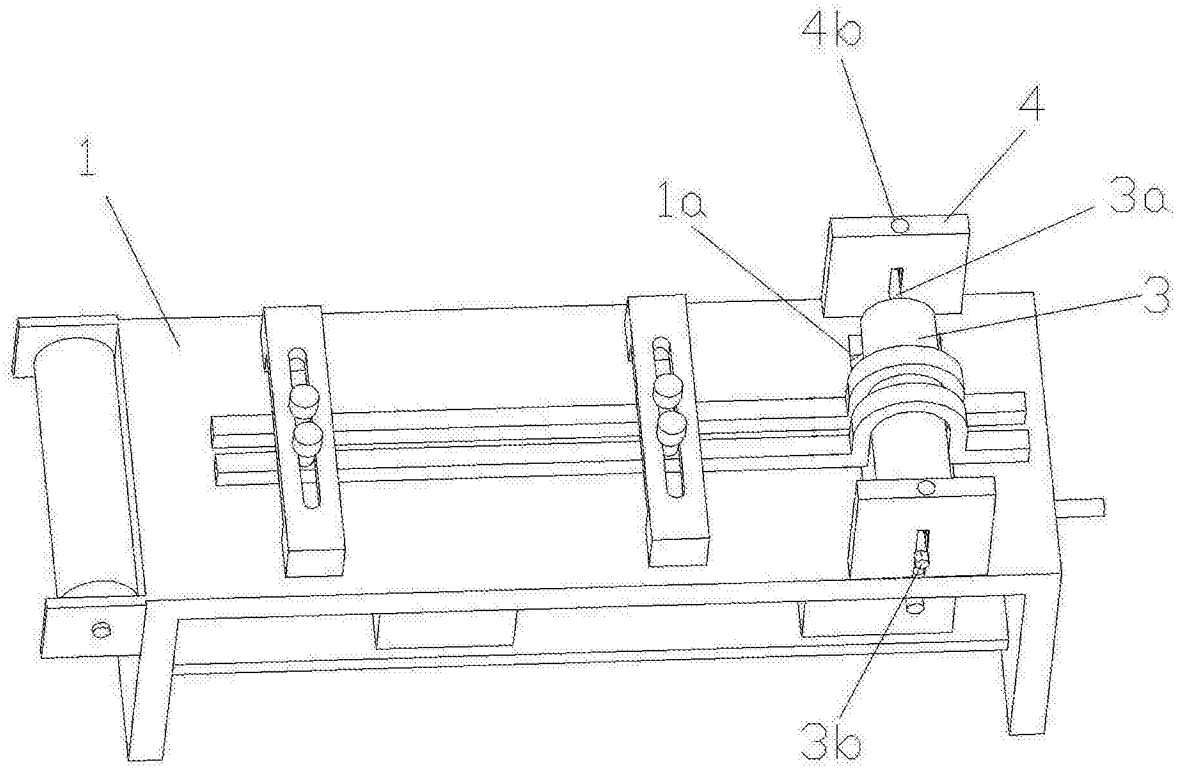

图 3