(19)中华人民共和国国家知识产权局

(12)实用新型专利

(10)授权公告号 CN 209729081 U
(45)授权公告日 2019.12.03

(21)申请号 201821900066.6

(22)申请日 2018.11.10

(73)专利权人 潍坊工程职业学院
地址 262500 山东省青州市云门山南路8979号

(72)发明人 江婷婷

(51)Int.Cl.
G09B 5/06(2006.01)
G09B 19/06(2006.01)

权利要求书1页 说明书3页 附图2页

(54)实用新型名称

一种英语口语培训辅助板

(57)摘要

本实用新型公开了一种英语口语培训辅助板，包括上壳体和下壳体，所述上壳体的一侧通过铰接轴安装有下壳体，所述上壳体的表面设置有显示屏，所述上壳体表面的四端皆设置有橡胶垫，所述下壳体表面的中间位置处安装有卡片盒。本实用新型通过设置单片机、显示屏、USB接口、音响、卡片盒、储物槽和限位块结构，解决了功能单一和无法提高学习效率的问题。

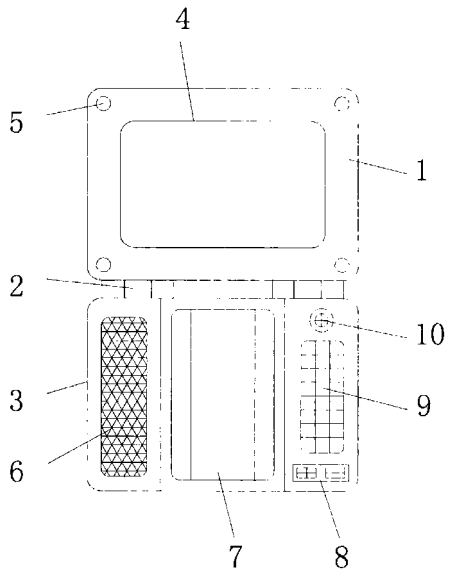

CN 209729081 U

1.一种英语口语培训辅助板，包括上壳体(1)和下壳体(3)，其特征在于：所述上壳体(1)的一侧通过铰接轴(2)安装有下壳体(3)，所述上壳体(1)的表面设置有显示屏(4)，所述上壳体(1)表面的四端皆设置有橡胶垫(5)，所述下壳体(3)表面的中间位置处安装有卡片盒(7)。

2.根据权利要求1所述的一种英语口语培训辅助板，其特征在于：所述卡片盒(7)的内部设置有储物槽(16)，所述卡片盒(7)顶部的两侧皆安装有限位块(17)，所述卡片盒(7)的一端通过合页安装有安装盖(18)，所述安装盖(18)的表面安装有把手(19)，所述卡片盒(7)一侧的下壳体(3)表面安装有音响(6)，所述卡片盒(7)另一侧的下壳体(3)表面安装有键盘(9)。

3.根据权利要求1所述的一种英语口语培训辅助板，其特征在于：所述上壳体(1)的内部安装有单片机(11)，所述下壳体(3)的内部安装有蓄电池(12)。

4.根据权利要求2所述的一种英语口语培训辅助板，其特征在于：所述键盘(9)一端的下壳体(3)表面安装有电源开关(10)，所述键盘(9)另一端的下壳体(3)表面安装有音量键(8)。

5.根据权利要求1所述的一种英语口语培训辅助板，其特征在于：所述下壳体(3)的一侧设置有耳机孔(13)，所述下壳体(3)的另一侧设置有充电插口(14)和USB接口(15)。

6.根据权利要求3所述的一种英语口语培训辅助板，其特征在于：所述蓄电池(12)的输出端与音响(6)、键盘(9)、显示屏(4)、单片机(11)的输入端连接，所述单片机(11)的输出端与显示屏(4)的输入端连接。

一种英语口语培训辅助板

技术领域

[0001] 本实用新型涉及英语口语学习技术领域，具体为一种英语口语培训辅助板。

背景技术

[0002] 一般在进行英语口语练习的时候，通常将口语卡片放置在辅助装置上进行单纯的阅读，而碰到生词时会因为不熟悉读音而使发音出现偏差，口型不正确，影响以后的单词读音问题，使得口语学习效率不高，同时在目前的英语口语培训中，缺乏一种能够更全面锻炼学生听说读的辅助工具，同时长时间的学习状态不但无法提高学习效率，本实用新型具体为一种英语口语培训辅助板。

[0003] 但是现有的技术存在以下的不足：

[0004] 1、现有的一种英语口语培训辅助板功能单一；

[0005] 2、现有的一种英语口语培训辅助板无法提高学习效率。

实用新型内容

[0006] (一)解决的技术问题

[0007] 针对现有技术的不足，本实用新型提供了一种英语口语培训辅助板，解决了功能单一和无法提高学习效率的问题。

[0008] (二)技术方案

[0009] 为实现上述目的，本实用新型提供如下技术方案：一种英语口语培训辅助板，包括上壳体和下壳体，所述上壳体的一侧通过铰接轴安装有下壳体，所述上壳体的表面设置有显示屏，所述上壳体表面的四端皆设置有橡胶垫，所述下壳体表面的中间位置处安装有卡片盒。

[0010] 优选的，所述卡片盒的内部设置有储物槽，所述卡片盒顶部的两侧皆安

[0011] 装有限位块，所述卡片盒的一端通过合页安装有安装盖，所述安装盖的表面安装有把手，所述卡片盒一侧的下壳体表面安装有音响，所述卡片盒另一侧的下壳体表面安装有键盘。

[0012] 优选的，所述上壳体的内部安装有单片机，所述下壳体的内部安装有蓄电池。

[0013] 优选的，所述键盘一端的下壳体表面安装有电源开关，所述键盘另一端的下壳体表面安装有音量键。

[0014] 优选的，所述下壳体的一侧设置有耳机孔，所述下壳体的另一侧设置有充电插口和USB接口。

[0015] 优选的，所述蓄电池的输出端与音响、键盘、显示屏、单片机的输入端连接，所述单片机的输出端与显示屏的输入端连接。

[0016] (三)有益效果

[0017] 本实用新型提供了一种英语口语培训辅助板，具备以下有益效果：

[0018] (1)本实用新型通过设置单片机、显示屏、USB接口、音响，进而可便于使用者通过

USB接口向本装置内部进行传输口语词汇，进而使单片机进行存储信息，并通过显示屏进行显示，从而便于使用者进行查看，同时使用者可根据英语卡片上进行查找相应的词汇，进而通过音响进行播放该词汇的口语，从而便于使用者进行正确的口语练习，避免发音出现偏差。

[0019] (2)本实用新型通过设置卡片盒、储物槽、限位块、耳机孔，进而可便于使用者将需要练习的英语卡片放置在卡片盒内部的储物槽中，进行存储，避免卡片乱放整理不便，同时当需要进行英语口语练习时，通过将卡片放置在限位块之间，进行限位固定，从而便于使用者根据自身所掌握不熟悉的词汇去查找正确的口语发音，同时使用者可便于通过耳机孔进行插入耳机，使本装置通过音响进行播放音乐，从而实现放松，便于实现劳逸结合，提高学习效率，且本装置结构简单，易于制造，操作简单，具有较高的实用性。

附图说明

[0020] 图1为本实用新型主视图；

[0021] 图2为本实用新型内部结构示意图；

[0022] 图3为本实用新型闭合示意图；

[0023] 图4为本实用新型图1中卡片盒示意图。

[0024] 图中：1、上壳体；2、铰接轴；3、下壳体；4、显示屏；5、橡胶垫；6、音响；7、卡片盒；8、音量键；9、键盘；10、电源开关；11、单片机；12、蓄电池；13、耳机孔；14、充电插口；15、USB接口；16、储物槽；17、限位块；18、安装盖；19、把手。

具体实施方式

[0025] 下面将结合本实用新型实施例中的附图，对本实用新型实施例中的技术方案进行清楚、完整地描述，显然，所描述的实施例仅仅是本实用新型一部分实施例，而不是全部的实施例。基于本实用新型中的实施例，本领域普通技术人员在没有做出创造性劳动前提下所获得的所有其他实施例，都属于本实用新型保护的范围。

[0026] 如图1-4所示，本实用新型提供一种技术方案：一种英语口语培训辅助板，包括上壳体1和下壳体3，上壳体1的一侧通过铰接轴2安装有下壳体3，上壳体1的内部安装有单片机11，此单片机11的型号为HT66F018，下壳体3的内部安装有蓄电池12，可便于蓄电池12为本装置进行供电处理，下壳体3的一侧设置有耳机孔13，下壳体3的另一侧设置有充电插口14和USB接口15，上壳体1的表面设置有显示屏4，上壳体1表面的四端皆设置有橡胶垫5，可便于通过橡胶垫5进行隔绝上壳体1与下壳体3之间的碰撞，从而实现保护显示屏4处理，下壳体3表面的中间位置处安装有卡片盒7，卡片盒7的内部设置有储物槽16，卡片盒7顶部的两侧皆安装有限位块17，卡片盒7的一端通过合页安装有安装盖18，安装盖18的表面安装有把手19，可便于使用者将需要练习的英语卡片放置在卡片盒7内部的储物槽16中，进行存储，避免卡片乱放整理不便，同时当需要进行英语口语练习时，通过将卡片放置在限位块17之间，进行限位固定，从而便于使用者根据自身所掌握不熟悉的词汇去查找正确的口语发音，且本装置结构简单，易于制造，操作简单，具有较高的实用性，卡片盒7一侧的下壳体3表面安装有音响6，卡片盒7另一侧的下壳体3表面安装有键盘9，键盘9一端的下壳体3表面安装有电源开关10，键盘9另一端的下壳体3表面安装有音量键8，蓄电池12的输出端与音响6、

键盘9、显示屏4、单片机11的输入端连接，单片机11的输出端与显示屏4的输入端连接，可便于使用者通过USB接口15向本装置内部进行传输口语词汇，进而使单片机11进行存储信息，并通过显示屏4进行显示，从而便于使用者进行查看，同时使用者可根据英语卡片上进行查找相应的词汇，进而通过音响6进行播放该词汇的口语，从而便于使用者进行正确的口语练习，避免发音出现偏差。

[0027] 使用时，使用者将需要进行练习的英语卡片放置在限位块17之间，进行限位固定，同时通过USB接口15向本装置内部进行传输口语词汇，进而使单片机11进行存储信息，并通过显示屏4进行显示，从而便于使用者进行查看，同时使用者可根据英语卡片上进行查找相应的词汇，进而通过音响6进行播放该词汇的口语，从而便于使用者根据自身所掌握不熟悉的词汇去查找正确的口语发音，避免发音出现偏差，同时使用者可便于通过耳机孔13进行插入耳机，使本装置通过音响6进行播放音乐，从而实现放松，便于实现劳逸结合，提高学习效率。

[0028] 综上可得，本实用新型通过设置单片机11、显示屏4、USB接口15、音响6、卡片盒7、储物槽16和限位块17结构，解决了功能单一和无法提高学习效率的问题。

[0029] 需要说明的是，在本文中，诸如第一和第二等之类的关系术语仅仅用来将一个实体或者操作与另一个实体或操作区分开来，而不一定要求或者暗示这些实体或操作之间存在任何这种实际的关系或者顺序。而且，术语“包括”、“包含”或者其任何其他变体意在涵盖非排他性的包含，从而使得包括一系列要素的过程、方法、物品或者设备不仅包括那些要素，而且还包括没有明确列出的其他要素，或者是还包括为这种过程、方法、物品或者设备所固有的要素。

[0030] 尽管已经示出和描述了本实用新型的实施例，对于本领域的普通技术人员而言，可以理解在不脱离本实用新型的原理和精神的情况下可以对这些实施例进行多种变化、修改、替换和变型，本实用新型的范围由所附权利要求及其等同物限定。

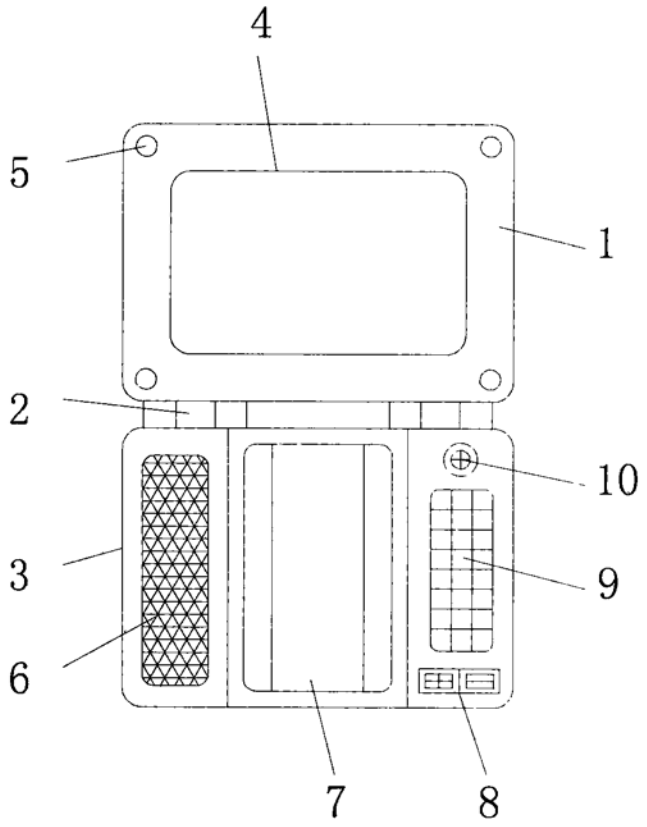

图1

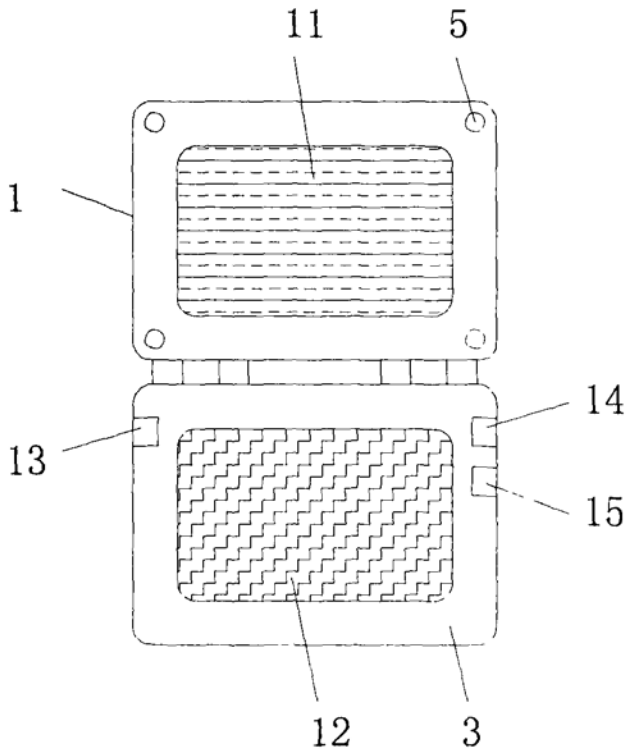

图2

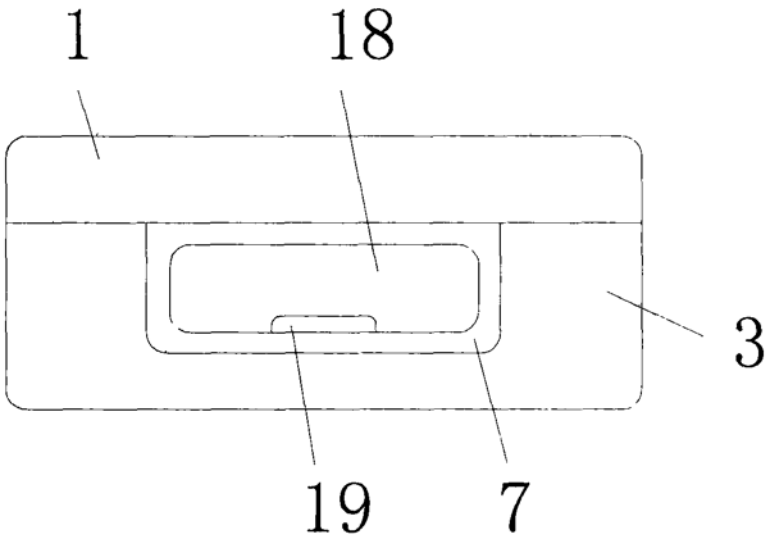

图3

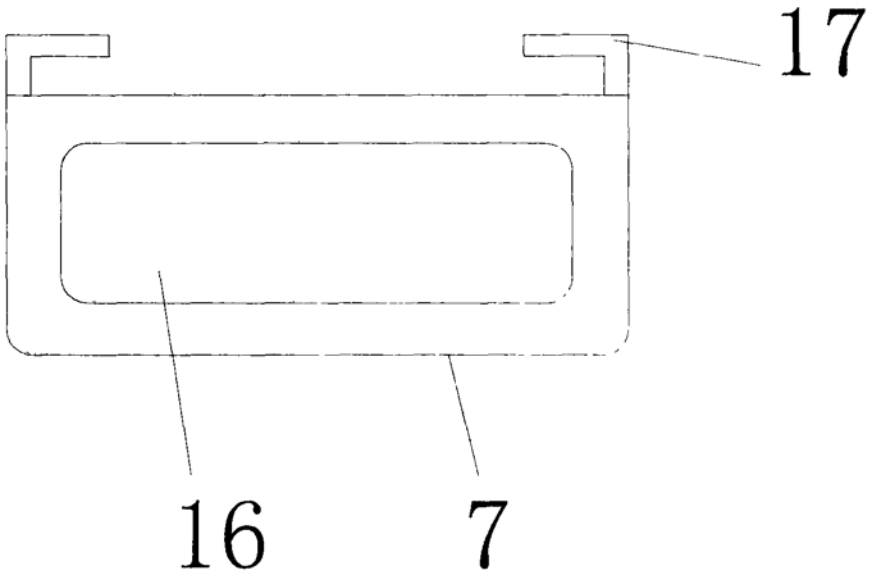

图4