(19)中华人民共和国国家知识产权局

(12)实用新型专利

(10)授权公告号 CN 204404106 U
(45)授权公告日 2015.06.17

(21)申请号 201420818593.8

(22)申请日 2014.12.23

(73)专利权人 上海中天照明成套有限公司
地址 201505 上海市金山区亭林镇油车村7046号A幢229室

(72)发明人 唐亚平

(51)Int.Cl.
F21V 21/14(2006.01)
F21V 14/02(2006.01)
F21Y 101/02(2006.01)

权利要求书1页 说明书2页 附图1页

(54)实用新型名称

一种LED投光灯灯架

(57)摘要

本实用新型涉及一种LED投光灯灯架，包括灯座、投光灯本体，所述灯座的上端设有旋转杆，所述旋转杆的上端呈凸字形，所述旋转杆的上端设有与其结构形状相适应的旋转套，所述旋转套上端设有固定臂，所述固定臂上端与投光灯本体上固定板相连接，所述固定板与投光灯本体之间通过销轴相连接，且固定板上设有弧形槽，所述弧形槽与固定臂上的调节旋钮相连接。本实用新型通过设置旋转杆与旋转套，这样可以实现投光灯水平方向的360°旋转照明；通过设置固定臂与固定板，这样通过调节旋钮在弧形槽内部的移动来实现投光灯竖直方向的180°旋转照明，使用方便，实用性好。

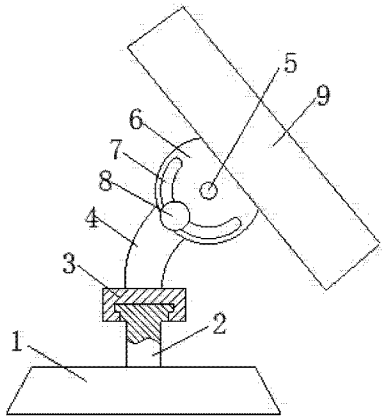

CN 204404106 U

1. 一种 LED 投光灯灯架，包括灯座（1）、投光灯本体（9），其特征在于：所述灯座（1）的上端设有旋转杆（2），所述旋转杆（2）的上端呈凸字形，所述旋转杆（2）的上端设有与其结构形状相适应的旋转套（3），所述旋转套（3）上端设有固定臂（4），所述固定臂（4）上端与投光灯本体（9）上固定板（6）相连接，所述固定板（6）与投光灯本体（9）之间通过销轴（5）相连接，且固定板（6）上设有弧形槽（7），所述弧形槽（7）与固定臂（4）上的调节旋钮（8）相连接。

2. 根据权利要求 1 所述的一种 LED 投光灯灯架，其特征在于：所述旋转杆（2）上端凸字形结构呈上端直径大于下端直径。

3. 根据权利要求 1 所述的一种 LED 投光灯灯架，其特征在于：所述固定板（6）与投光灯本体（9）固定连接。

4. 根据权利要求 1 所述的一种 LED 投光灯灯架，其特征在于：所述调节旋钮（8）为蝶形螺母。

一种 LED投光灯灯架

技术领域

[0001] 本实用新型涉及 LED 照明技术领域，尤其涉及一种 LED 投光灯灯架。

背景技术

[0002] 发光二极管简称为 LED。由含镓(Ga)、砷(As)、磷(P)、氮(N)等的化合物制成的二极管。当电子与空穴复合时能辐射出可见光，因而可以用来制成发光二极管。在电路及仪器中作为指示灯，或者组成文字或数字显示。砷化镓二极管发红光，磷化镓二极管发绿光，碳化硅二极管发黄光，氮化镓二极管发蓝光。因化学性质又分有机发光二极管 OLED 和无机发光二极管 LED。发光二极管还可分为普通单色发光二极管、高亮度发光二极管、超高亮度发光二极管、变色发光二极管、闪烁发光二极管、电压控制型发光二极管、红外发光二极管和负阻发光二极管等。LED 的控制模式有恒流和恒压两种，有多种调光方式，比如模拟调光和 PWM 调光，大多数的 LED 都采用的是恒流控制，这样可以保持 LED 电流的稳定，不易受 VF 的变化，可以延长 LED 灯具的使用寿命。

[0003] 随着 LED 技术的发展，越来越多的灯采用大功率 LED 发光管来制做，尤其在户外及公共场所的照明中(如：地下停车场照明、小区道路照明、广告牌位照明等)，使用一般的白炽灯和荧光节能灯时，不仅灯的效率低、寿命短(荧光节能灯的效率虽然较高，但其寿命较短)，并且两种灯的机械强度都较差，需经常更换，严重影响了灯具在户外及公共场所中的使用，给城市物业管理者的工作带来了麻烦。现有 LED 投光灯虽然很好地解决了以上问题，但现有 LED 投光灯的角度调节机构较复杂、使用不方便，不能很好地满足市场需求。因此，为解决上述问题，特提供一种新的技术方案。

实用新型内容

[0004] 本实用新型的目的是为了克服现有技术的不足，提供了一种 LED 投光灯灯架。

[0005] 本实用新型是通过以下技术方案实现：

[0006] 一种 LED 投光灯灯架，包括灯座、投光灯本体，所述灯座的上端设有旋转杆，所述旋转杆的上端呈凸字形，所述旋转杆的上端设有与其结构形状相适应的旋转套，所述旋转套上端设有固定臂，所述固定臂上端与投光灯本体上固定板相连接，所述固定板与投光灯本体之间通过销轴相连接，且固定板上设有弧形槽，所述弧形槽与固定臂上的调节旋钮相连接。

[0007] 作为本实用新型的优选技术方案，所述旋转杆上端凸字形结构呈上端直径大于下端直径。

[0008] 作为本实用新型的优选技术方案，所述固定板与投光灯本体固定连接。

[0009] 作为本实用新型的优选技术方案，所述调节旋钮为蝶形螺母。

[0010] 与现有的技术相比，本实用新型的有益效果是：本实用新型结构简单，设计合理，本实用新型通过设置旋转杆与旋转套，这样可以实现投光灯水平方向的 360° 旋转照明；通过设置固定臂与固定板，这样通过调节旋钮在弧形槽内部的移动来实现投光灯竖直方向

的 180° 旋转照明，使用方便，实用性好。

附图说明

[0011] 图 1 为本实用新型的结构示意图。

[0012] 图中 :1. 灯座 ;2. 旋转杆 ;3. 旋转套 ;4. 固定臂 ;5. 销轴 ;6. 固定板 ;7. 弧形槽 ;8. 调节旋钮 ;9. 投光灯本体。

具体实施方式

[0013] 为了使本实用新型的目的、技术方案及优点更加清楚明白，以下结合附图及实施例，对本实用新型进行进一步详细说明。应当理解，此处所描述的具体实施例仅仅用以解释本实用新型，并不用于限定本实用新型。

[0014] 请参阅图 1，图 1 为本实用新型的结构示意图。

[0015] 一种 LED 投光灯灯架，包括灯座 1、投光灯本体 9，所述灯座 1 的上端设有旋转杆 2，所述旋转杆 2 的上端呈凸字形，其中所述旋转杆 2 上端凸字形结构呈上端直径大于下端直径。所述旋转杆 2 的上端设有与其结构形状相适应的旋转套 3，这样旋转套 3 在旋转杆 2 上端的旋转可以实现投光灯水平方向的 360° 旋转照明。

[0016] 所述旋转套 3 上端设有固定臂 4，所述固定臂 4 上端与投光灯本体 9 上固定板 6 相连接，其中所述固定板 6 与投光灯本体 9 固定连接。所述固定板 6 与投光灯本体 9 之间通过销轴 5 相连接，且固定板 6 上设有弧形槽 7，所述弧形槽 7 与固定臂 4 上的调节旋钮 8 相连接，所述调节旋钮 8 为蝶形螺母，这样通过调节旋钮 8 在弧形槽 7 内部的移动来实现投光灯竖直方向的 180° 旋转照明，使用方便，实用性好。

[0017] 以上所述仅为本实用新型的较佳实施例而已，并不用以限制本实用新型，凡在本实用新型的精神和原则之内所作的任何修改、等同替换和改进等，均应包含在本实用新型的保护范围之内。

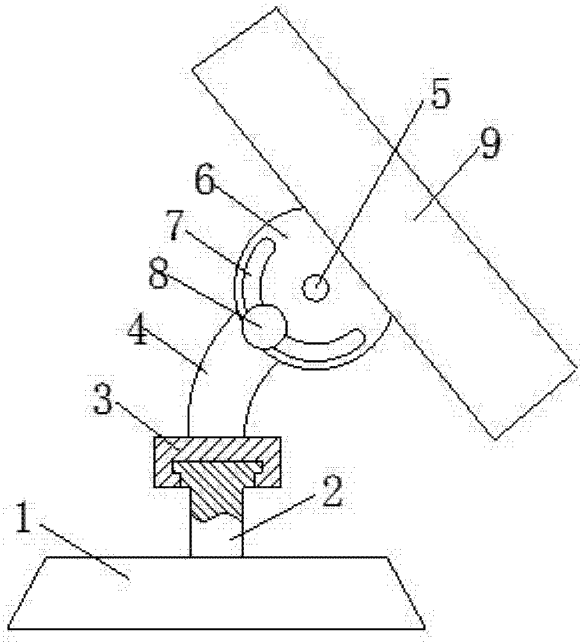

图 1