(19)国家知识产权局

(12)实用新型专利

(10)授权公告号 CN 219781923 U
(45)授权公告日 2023.10.03

(21)申请号 202320318420.9
(22)申请日 2023.02.27
(73)专利权人 潘志文
地址 519100 广东省珠海市斗门区井岸镇美湾西二区66号1单元604
(72)发明人 潘志文
(74)专利代理机构 北京博海嘉知识产权代理事务所(普通合伙) 16007
专利代理师 赵赟鑫
(51)Int.Cl.
A47B 31/04(2006.01)
A47B 3/10(2006.01)
A47B 3/087(2006.01)
A47B 3/06(2006.01)
A47B 13/08(2006.01)
A47B 1/05(2006.01)

权利要求书1页 说明书2页 附图2页

(54)实用新型名称

一种便携式可拓展露营餐桌

(57)摘要

本实用新型公开了一种便携式可拓展露营餐桌,涉及桌子技术领域,包括主桌板,所述主桌板下端两侧内分别固定安装有两个侧板,所述侧板一侧设有支撑腿,所述支撑腿上端通过销轴活动安装在侧板一侧,且所述侧板与主桌板底部之间还活动连接有支撑铰链,同侧的两个支撑腿之间固定连接有第一支撑杆,所述主桌板内开设有多个螺孔,所述主桌板上端设有上托板,所述上托板通过第二支撑杆固定安装在主桌板上,所述主桌板两侧还分别活动安装有副桌板,位于所述第一支撑杆上方位置的两个支撑腿之间固定连接有挂杆,X。首先可折叠的支撑腿利于主桌板的整体收纳与运输,同时,两个可在主桌板两侧快速拆装的副桌板,能够根据实际使用需求进行安装。

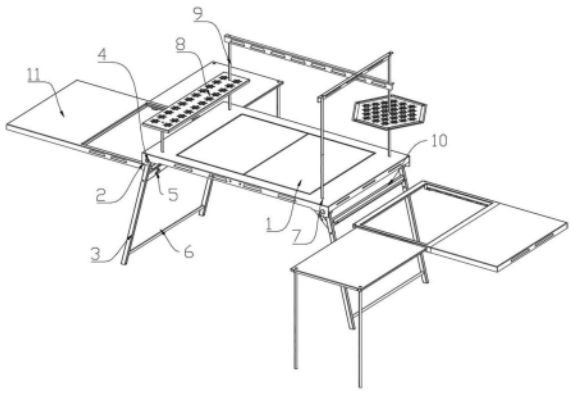

CN 219781923 U

1.一种便携式可拓展露营餐桌,其特征在于:包括主桌板(1),所述主桌板(1)下端两侧内分别固定安装有两个侧板(2),所述侧板(2)一侧设有支撑腿(3),所述支撑腿(3)上端通过销轴(4)活动安装在侧板(2)一侧,且所述侧板(2)与主桌板(1)底部之间还活动连接有支撑铰链(5),同侧的两个支撑腿(3)之间固定连接有第一支撑杆(6),所述主桌板(1)内开设有多个螺孔(7),所述主桌板(1)上端设有上托板(8),所述上托板(8)通过第二支撑杆(9)固定安装在主桌板(1)上,所述主桌板(1)两侧还分别活动安装有副桌板(11)。

2.根据权利要求1所述的一种便携式可拓展露营餐桌,其特征在于:位于所述第一支撑杆(6)上方位置的两个支撑腿(3)之间固定连接有挂杆(10)。

3.根据权利要求2所述的一种便携式可拓展露营餐桌,其特征在于:所述副桌板(11)一侧固定安装有L形挂板(12),所述副桌板(11)通过L形挂板(12)挂装在挂杆(10)上,且所述挂杆(10)下端对副桌板(11)一侧下方位置起到支撑作用。

4.根据权利要求3所述的一种便携式可拓展露营餐桌,其特征在于:所述第二支撑杆(9)下端螺纹连接在对应的螺孔(7)内,所述上托板(8)下端固定安装有两个插管(13),所述插管(13)穿插安装在对应的第二支撑杆(9)上。

一种便携式可拓展露营餐桌

技术领域

[0001] 本实用新型涉及桌子技术领域,特别涉及一种便携式可拓展露营餐桌。

背景技术

[0002] 露营是一种短时的户外生活方式,是为了工程、测绘、旅游等而特设临时的户外驻扎区,包括营帐、草棚、车房等简易形式的短时户外居住营所,因此,在户外露营所选择的物品需要是便于收纳且利于携带的;

[0003] 像我们以任何形式在户外进行露营时,为了提升一个露营的品质,还会携带便携式的桌椅,以此来为在户外露营时的饮食提供便捷,我们传统的比较常见的露营用的桌子一般尺寸都较小,且无法根据当时露营的实际需求进行一个尺寸的调节,进而如物品较多时,则无法利用桌子进行全部放置,而如果直接携带尺寸较大的桌子,一方面占用车辆等运输工具的携带空间,另外一方面整体尺寸越大,其结构重量越大,在对其进行展开收纳与搬运操作时,为使用者带来的使用上的不便。

实用新型内容

[0004] 本实用新型的目的在于提供一种便携式可拓展露营餐桌,可以有效解决背景技术中的问题。

[0005] 为实现上述目的,本实用新型采取的技术方案为:

[0006] 一种便携式可拓展露营餐桌,包括主桌板,所述主桌板下端两侧内分别固定安装有两个侧板,所述侧板一侧设有支撑腿,所述支撑腿上端通过销轴活动安装在侧板一侧,且所述侧板与主桌板底部之间还活动连接有支撑铰链,同侧的两个支撑腿之间固定连接有第一支撑杆,所述主桌板内开设有多个螺孔,所述主桌板上端设有上托板,所述上托板通过第二支撑杆固定安装在主桌板上,所述主桌板两侧还分别活动安装有副桌板。

[0007] 作为本实用新型的进一步优化方案,位于所述第一支撑杆上方位置的两个支撑腿之间固定连接有挂杆。

[0008] 作为本实用新型的进一步优化方案,所述副桌板一侧固定安装有L形挂板,所述副桌板通过L形挂板挂装在挂杆上,且所述挂杆下端对副桌板一侧下方位置起到支撑作用。

[0009] 作为本实用新型的进一步优化方案,所述第二支撑杆下端螺纹连接在对应的螺孔内,所述上托板下端固定安装有两个插管,所述插管穿插安装在对应的第二支撑杆上。

[0010] 与现有技术相比,本实用新型具有如下有益效果:

[0011] 本实用新型所述的一种便携式可拓展露营餐桌,首先可折叠的支撑腿利于主桌板的整体收纳与运输,同时,两个可在主桌板两侧快速拆装的副桌板,能够根据实际使用需求进行安装。

附图说明

[0012] 图1为本实用新型的主体结构示意图;

[0013] 图2为本实用新型的副桌板结构示意图；

[0014] 图3为本实用新型的上托板仰视图。

[0015] 图中：1、主桌板；2、侧板；3、支撑腿；4、销轴；5、支撑铰链；6、第一支撑杆；7、螺孔；8、上托板；9、第二支撑杆；10、挂杆；11、副桌板；12、L形挂板；13、插管。

具体实施方式

[0016] 为使本实用新型实现的技术手段、创作特征、达成目的与功效易于明白了解，下面结合具体实施方式，进一步阐述本实用新型。

[0017] 如图1-图3所示，本实用新型提供的一种便携式可拓展露营餐桌，包括主桌板1，主桌板1下端两侧内分别固定安装有两个侧板2，侧板2一侧设有支撑腿3，支撑腿3上端通过销轴4活动安装在侧板2一侧，且侧板2与主桌板1底部之间还活动连接有支撑铰链5，同侧的两个支撑腿3之间固定连接有第一支撑杆6，主桌板1内开设有多个螺孔7，主桌板1上端设有上托板8，上托板8通过第二支撑杆9固定安装在主桌板1上，主桌板1两侧还分别活动安装有副桌板11。

[0018] 位于第一支撑杆6上方位置的两个支撑腿3之间固定连接有挂杆10，副桌板11一侧固定安装有L形挂板12，副桌板11通过L形挂板12挂装在挂杆10上，且挂杆10下端对副桌板11一侧下方位置起到支撑作用上，第二支撑杆9下端螺纹连接在对应的螺孔7内，上托板8下端固定安装有两个插管13，插管13穿插安装在对应的第二支撑杆9上，可折叠以及拆分式的结构设置，利于整个桌子的收纳与搬运。

[0019] 需要说明的是，本实用新型为一种便携式可拓展露营餐桌，在使用时，先将主桌板1下端两侧的支撑腿3以销轴4为轴心在侧板2一侧转动展开，并将支撑铰链5展开，即可完成支撑腿3的展开安装，并使得主桌板1利用支撑腿3支撑与地面上，随后，将副桌板11利用一侧的L形挂板12挂装在挂杆10上端位置，并使得副桌板11一侧的下方位置贴附于挂杆10一侧下方位置，进而利用副桌板11向下的力起到支撑作用。

[0020] 以上显示和描述了本实用新型的基本原理和主要特征和本实用新型的优点。本行业的技术人员应该了解，本实用新型不受上述实施例的限制，上述实施例和说明书中描述的只是说明本实用新型的原理，在不脱离本实用新型精神和范围的前提下，本实用新型还会有各种变化和改进，这些变化和改进都落入要求保护的本实用新型范围内。本实用新型要求保护范围由所附的权利要求书及其等效物界定。

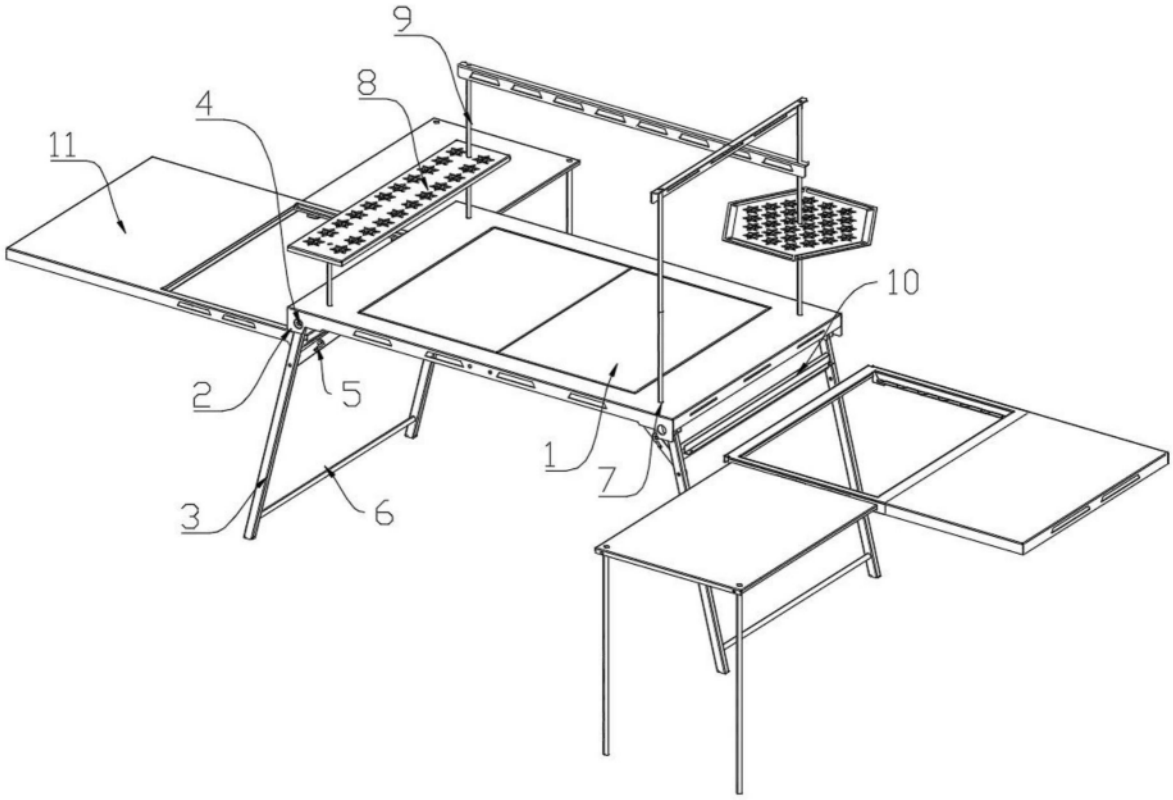

图1

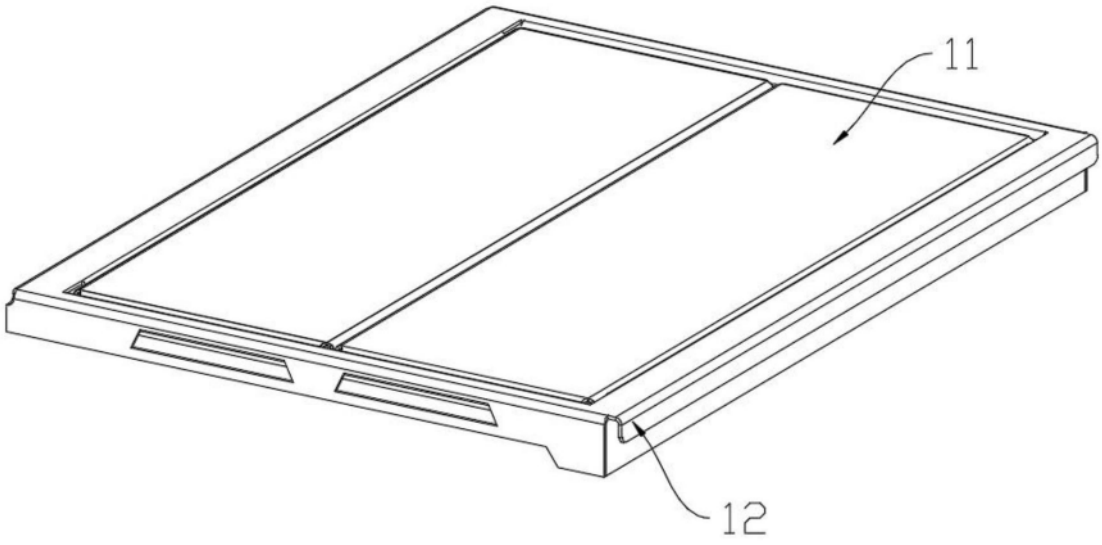

图2

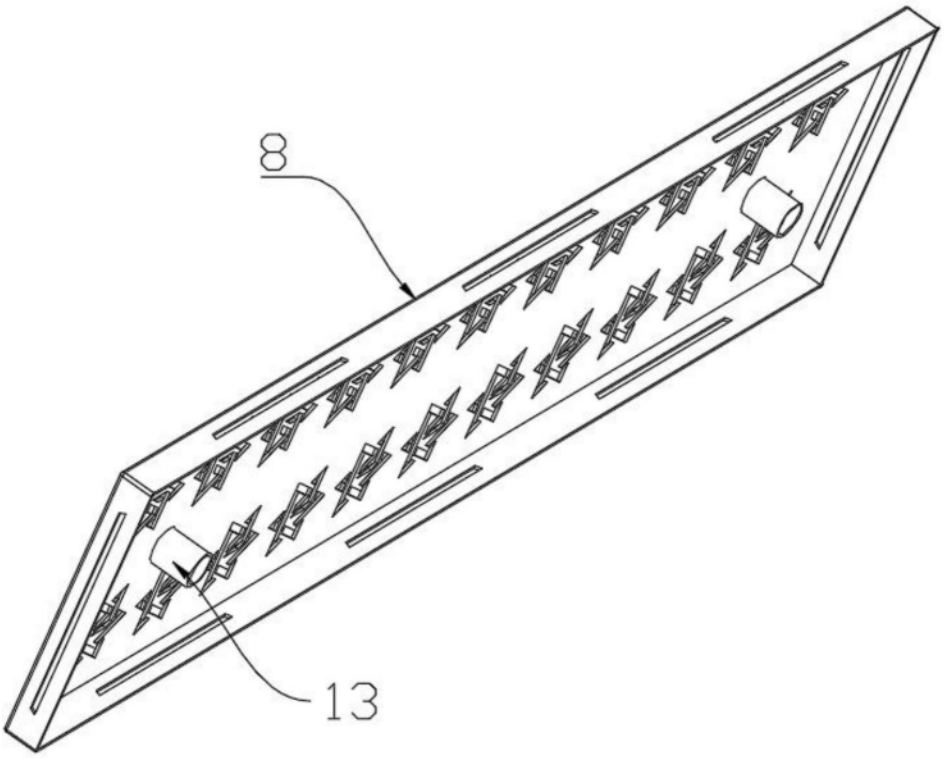

图3