(19)中华人民共和国国家知识产权局

(12)实用新型专利

(10)授权公告号 CN 202125172 U
(45)授权公告日 2012.01.25

(21)申请号 201120216476.0

(22)申请日 2011.06.23

(73)专利权人 安徽同曦金鹏铝业有限公司
地址 233700 安徽省固镇县经济开发区

(72)发明人 高建华 胡兵

(51)Int.Cl.
E06B 3/16(2006.01)

权利要求书 1 页 说明书 1 页 附图 1 页

(54)实用新型名称

一种断热推拉窗外侧中挺型材

(57)摘要

一种断热推拉窗外侧中挺型材，涉及建材领域，包括有腹腔以及位于腹腔右侧外壁上的安装卡槽，腹腔上侧和下侧右端向外设置有玻璃挡边，腹腔下侧内壁上设置有加强筋。本实用新型结构简单，设计巧妙，使用安全环保，生产效率高、成本低，密封性好，噪音小，且不易使构件变形，可广泛应用于铝合金窗扇。

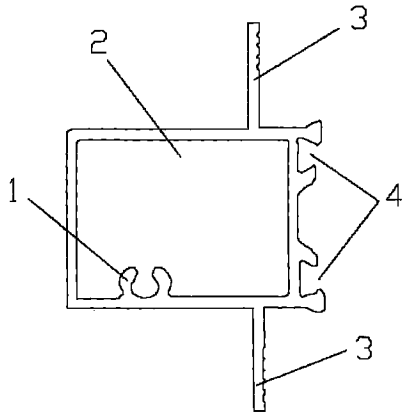

CN 202125172 U

1. 一种断热推拉窗外侧中挺型材，其特征在于：包括有腹腔以及位于腹腔右侧外壁上的安装卡槽，腹腔上侧和下侧右端向外设置有玻璃挡边，腹腔下侧内壁上设置有加强筋。

2. 根据权利要求 1 所述的一种断热推拉窗外侧中挺型材，其特征在于：所述型材为铝型材。

一种断热推拉窗外侧中挺型材

技术领域：

[0001] 本实用新型涉及建材领域，具体涉及一种断热推拉窗外侧中挺型材。

背景技术：

[0002] 铝型材就是铝棒通过热熔，挤压，从而得到不同截面形状的铝材料。在建筑装饰，装潢行业，人们广泛应用铝型材来制作窗户，门以及各种隔断，铝型材也以其比钢材、木材更轻便、美观、防火而广受用户喜爱，但使用中存在铝合金物件之间密封不严，特别是一些设计不合理的型材，用于制作窗扇时，不但密封不严，移动时噪音大，而且存在构件易发生变形。

实用新型内容：

[0003] 本实用新型所要解决的技术问题在于提供一种密封性好，且不易使构件变形的断热推拉窗外侧中挺型材。

[0004] 本实用新型所要解决的技术问题采用以下技术方案来实现，

[0005] 一种断热推拉窗外侧中挺型材，其特征在于：包括有腹腔以及位于腹腔右侧外壁上的安装卡槽，腹腔上侧和下侧右端向外设置有玻璃挡边，腹腔下侧内壁上设置有加强筋。

[0006] 所述型材为铝型材。

[0007] 本实用新型结构简单，设计巧妙，使用安全环保，生产效率高、成本低，密封性好，噪音小，且不易使构件变形，可广泛应用于铝合金窗扇。

附图说明：

[0008] 图 1 为本实用新型的结构示意图。

具体实施方式：

[0009] 为了使本实用新型实现的技术手段、创作特征、达成目的与功效易于明白了解，下面结合具体实施例和图示，进一步阐述本实用新型。

[0010] 如图 1 所示，一种断热推拉窗外侧中挺型材，该型材为铝型材，包括有腹腔 2 以及位于腹腔 2 右侧外壁上的安装卡槽 4，腹腔 2 上侧和下侧右端向外设置有玻璃挡边 3，腹腔 2 下侧内壁上设置有加强筋 1。

[0011] 以上显示和描述了本实用新型的基本原理和主要特征和本实用新型的优点。本行业的技术人员应该了解，本实用新型不受上述实施例的限制，上述实施例和说明书中描述的只是说明本实用新型的原理，在不脱离本实用新型精神和范围的前提下，本实用新型还会有各种变化和改进，这些变化和改进都落入要求保护的本实用新型范围内。本实用新型要求保护范围由所附的权利要求书及其等效物界定。

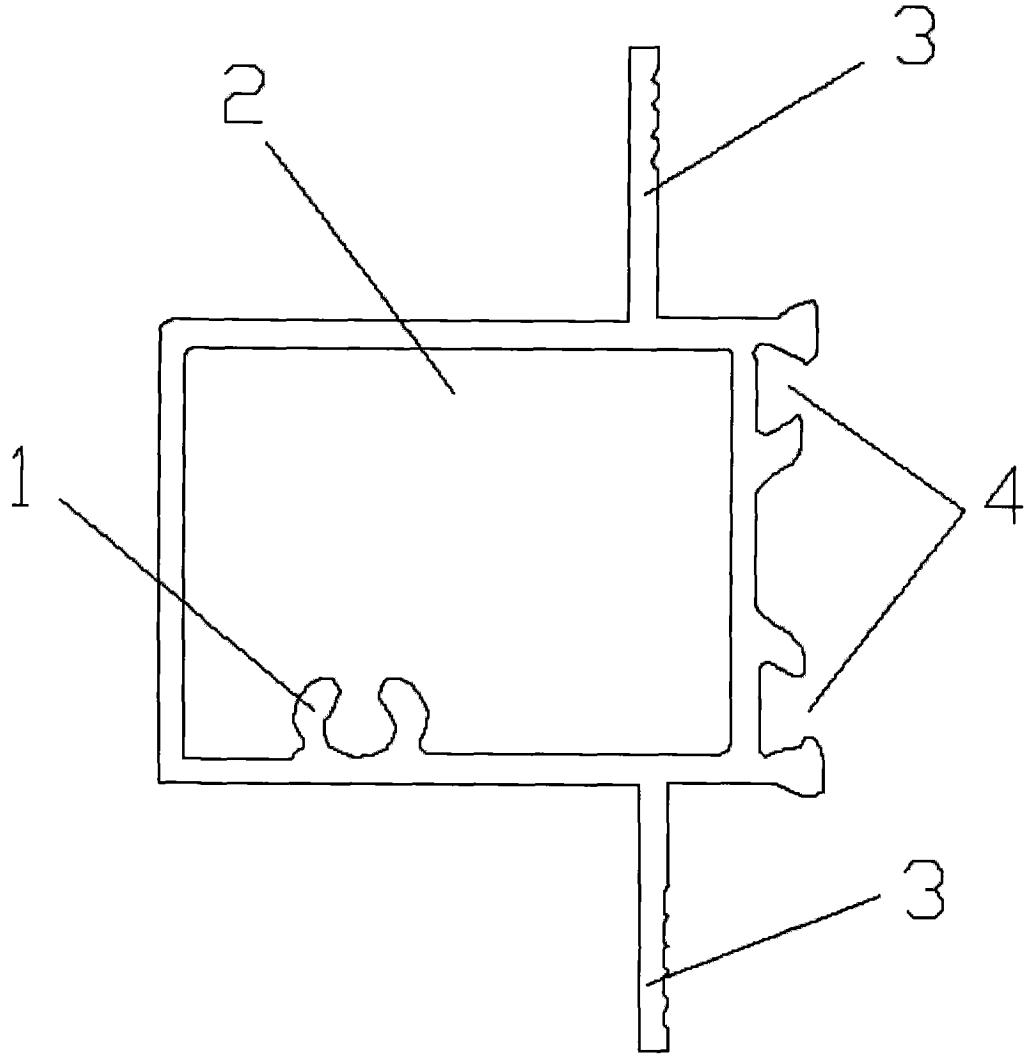

图 1