(19)中华人民共和国国家知识产权局

(12)实用新型专利

(10)授权公告号 CN 212994773 U
(45)授权公告日 2021.04.20

(21)申请号 202021384947.4

(22)申请日 2020.07.15

(73)专利权人 天长市富实安全防护用品有限公司
地址 239300 安徽省滁州市长市汊涧工业园区天滁新路188号

(72)发明人 卢宏兵 徐辅春 王端成

(74)专利代理机构 北京华仁联合知识产权代理有限公司 11588
代理人 陈明辉

(51)Int.Cl.
A42B 3/12(2006.01)
A42B 3/10(2006.01)
A42B 3/06(2006.01)
A42B 1/08(2006.01)

权利要求书1页 说明书3页 附图2页

(54)实用新型名称

一种舒适减震的安全帽

(57)摘要

本实用新型公开的属于安全帽领域的一种舒适减震的安全帽，包括防护壳体，防护壳体底端固定连接缓冲层，缓冲层底端固定连接固定层，固定层底端固定连接有固定区，固定区内腔滑动连接有固定块，固定块设有固定凸台，固定区与固定凸台位置相对应的位置固定开设有卡槽，固定块固定连接有弹簧固定台，弹簧固定台固定连接弹簧一端，该种舒适减震的安全帽，在使用的时候，设有防护壳体可进行一定的防护作用，且防护壳体内部填充有钢丝网，增加防护的作用，设有缓冲层和缓冲层内部的空气区域，可对冲击力进行一定的有效的缓冲作用，设有弹簧可当外力进行冲击时，对使用人员的头部冲击进行一定的缓解，设有凸台增加使用人员的舒适度。

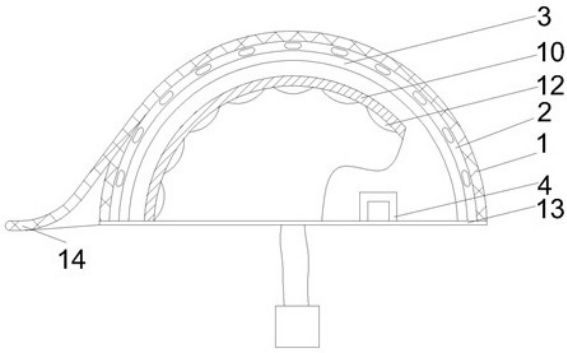

CN 212994773 U

1.一种舒适减震的安全帽,包括防护壳体(1),其特征在于:所述防护壳体(1)底端固定连接缓冲层(2),所述缓冲层(2)底端固定连接固定层(3),所述固定层(3)底端固定连接有固定区(4),所述固定区(4)内腔滑动连接有固定块(5),所述固定块(5)设有固定凸台(6),所述固定区(4)与固定凸台(6)位置相对应的位置固定开设有卡槽(7),所述固定块(5)固定连接有弹簧固定台(8),所述弹簧固定台(8)固定连接弹簧(9)一端,另一端所述弹簧(9)固定连接内衬层(10),所述内衬层(10)底端固定连接有橡胶层(11),所述橡胶层(11)底端固定连接有凸台(12),所述防护壳体(1)底端固定连接底部密封层(13),所述防护壳体(1)一端固定连接有帽檐(14)。

2.根据权利要求1所述的一种舒适减震的安全帽,其特征在于:所述凸台(12)为多组,且在橡胶层(11)底端均匀分布,且凸台(12)表面为圆弧形。

3.根据权利要求1所述的一种舒适减震的安全帽,其特征在于:所述防护壳体(1)内部均匀填充有钢丝网。

4.根据权利要求1所述的一种舒适减震的安全帽,其特征在于:所述缓冲层(2)为弹性体,且缓冲层(2)内部填充有空气区域。

5.根据权利要求1所述的一种舒适减震的安全帽,其特征在于:所述密封层(13)为可弹性形变材料。

6.根据权利要求1所述的一种舒适减震的安全帽,其特征在于:所述密封层(13)沿帽檐(14)中心线两端固定连接下颚带,且下颚带通过锁紧卡连接。

一种舒适减震的安全帽

技术领域

[0001] 本实用新型涉及安全帽领域，具体为一种舒适减震的安全帽。

背景技术

[0002] 安全帽是指对人头部受坠落物及其他特定因素引起的伤害起防护作用的帽子。安全帽由帽壳、帽衬、下颏带及附件等组成，帽壳是安全帽的主要部件，一般采用椭圆形或半球形薄壳结构。这种结构，在冲击压力下会产生一定的压力变形，由于材料的刚性性能吸收和分散受力，加上表面光滑与圆形曲线易使冲击物滑走，而减少冲击的时间。根据需要和加强安全帽外壳的强度，外壳可制成光顶、顶筋、有沿和无沿等多种型式。

[0003] 目前很多的安全帽的使用过程中的舒适度很低，使使用人员的使用舒适感降低，会减少对安全帽的使用程度，使很多时候安全帽都不在使用人员的头部配戴，同时也存在一些安全帽的减震效果不够好，当有重物落下时，会直接对使用人员的头部造成冲击，使使用者的使用感降低，为此，我们提出了一种舒适减震的安全帽。

实用新型内容

[0004] 本实用新型的目的在于一种舒适减震的安全帽，用于解决背景技术中提出我们的常见目前很多的安全帽的使用过程中的舒适度很低，使使用人员的使用舒适感降低，会减少对安全帽的使用程度，使很多时候安全帽都不在使用人员的头部配戴，同时也存在一些安全帽的减震效果不够好，当有重物落下时，会直接对使用人员的头部造成冲击，使使用者的使用感降低的问题。

[0005] 为实现上述目的，本实用新型提供如下技术方案：一种舒适减震的安全帽，包括防护壳体，防护壳体底端固定连接缓冲层，缓冲层底端固定连接固定层，固定层底端固定连接有固定区，固定区内腔滑动连接有固定块，固定块设有固定凸台，固定区与固定凸台位置相对应的位置固定开设有卡槽，固定块固定连接有弹簧固定台，弹簧固定台固定连接弹簧一端，另一端弹簧固定连接内衬层，内衬层底端固定连接有橡胶层，橡胶层底端固定连接有凸台，防护壳体底端固定连接底部密封层，防护壳体一端固定连接有帽檐。

[0006] 优选的，凸台为多组，且在橡胶层底端均匀分布，且凸台表面为圆弧形。

[0007] 优选的，防护壳体内部均匀填充有钢丝网。

[0008] 优选的，缓冲层为弹性体，且缓冲层内部填充有空气区域。

[0009] 优选的，密封层为可弹性形变材料。

[0010] 优选的，密封层沿帽檐中心线两端固定连接下颚带，且下颚带通过锁紧卡连接。

[0011] 与现有技术相比，本实用新型的有益效果是：该种舒适减震的安全帽，在使用的时候，设有防护壳体可进行一定的防护作用，且防护壳体内部填充有钢丝网，增加防护的作用，设有缓冲层和缓冲层内部的空气区域，可对冲击力进行一定的有效的缓冲作用，设有弹簧可当外力进行冲击时，对使用人员的头部冲击进行一定的缓解，设有凸台增加使用人员的舒适度。

附图说明

[0012] 为了更清楚地说明本实用新型实施方式的技术方案，下面将结合附图和详细实施方式对本实用新型进行详细说明，显而易见地，下面描述中的附图仅仅是本实用新型的一些实施方式，对于本领域普通技术人员来讲，在不付出创造性劳动性的前提下，还可以根据这些附图获得其它的附图。其中：

[0013] 图1为本实用新型整体正面剖视示意图；

[0014] 图2为本实用新型整体底面示意图；

[0015] 图3为本实用新型局部放大示意图。

[0016] 图中：1防护壳体、2缓冲层、3固定层、4固定区、5固定块、6固定凸台、7卡槽、8弹簧固定台、9弹簧、10内衬层、11橡胶层、12凸台、13密封层、14帽檐。

具体实施方式

[0017] 下面将结合本实用新型实施例中的附图，对本实用新型实施例中的技术方案进行清楚、完整地描述，显然，所描述的实施例仅是本实用新型一部分实施例，而不是全部的实施例。基于本实用新型中的实施例，本领域普通技术人员在没有做出创造性劳动前提下所获得的所有其他实施例，都属于本实用新型保护的范围。

[0018] 本实用新型提供一种舒适减震的安全帽，用于舒适减震的安全帽请参阅图1，这种舒适减震的安全帽包括：防护壳体1。

[0019] 请参阅图1、图2和图3，防护壳体1底端固定连接缓冲层2，缓冲层2底端固定连接固定层3，固定层3底端固定连接有固定区4，固定区4内腔滑动连接有固定块5，固定块5设有固定凸台6，固定区4与固定凸台6位置相对应的位置固定开设有卡槽7，固定块5固定连接有弹簧固定台8，弹簧固定台8可有效的对弹簧9进行一定的固定作用，弹簧固定台8固定连接弹簧9一端，另一端弹簧9固定连接内衬层10，内衬层10对橡胶层11进行一定的固定作用，内衬层10底端固定连接有橡胶层11，橡胶层11底端固定连接有凸台12，凸台12可进行一定的缓冲作用，防护壳体1底端固定连接底部密封层13，防护壳体1一端固定连接有帽檐14，帽檐14对使用者进行一定的防护作用。

[0020] 请参阅图1和图3，凸台12为多组，且在橡胶层11底端均匀分布，且凸台12表面为圆弧形，增加内部的通气性，可有效的对安全帽内部进行一定的通气。

[0021] 请参阅图1，防护壳体1内部均匀填充有钢丝网，增加防护壳体的强度。

[0022] 请参阅图1，缓冲层2为弹性体，且缓冲层2内部填充有空气区域，可有效的对安全帽起到一定的缓冲作用。

[0023] 请参阅图1、图2和图3，密封层13为可弹性形变材料。

[0024] 请参阅图1，密封层13沿帽檐14中心线两端固定连接下颚带，且下颚带通过锁紧卡连接，对安全帽和使用者进行一定的固定作用，防止安全帽脱落。

[0025] 在具体的使用时，首先将防护壳体1底端固定连接缓冲层2，缓冲层2内部填充有空气区域，可对于一些冲击力进行一定的缓冲作用，缓冲层2底端固定连接固定层3，固定层3底端固定连接有固定区4，固定区4内腔滑动连接有固定块5，固定块5和固定区4通过固定凸台6与卡槽7连接，固定块5固定连接有弹簧固定台8，弹簧固定台8通过弹簧9固定连接内衬层10，通过弹簧9对冲击进行一定的缓冲作用，防止直接对头部进行冲击作用，内衬层10通

过橡胶层11固定连接凸台12，可对使用者头部进行一定的按摩通风处理，从而提高使用者的舒适度。

[0026] 虽然在上文中已经参考实施方式对本实用新型进行了描述，然而在不脱离本实用新型的范围的情况下，可以对其进行各种改进并且可以用等效物替换其中的部件。尤其是，只要不存在结构冲突，本实用新型所披露的实施方式中的各项特征均可通过任意方式相互结合起来使用，在本说明书中未对这些组合的情况进行穷举性的描述仅仅是出于省略篇幅和节约资源的考虑。因此，本实用新型并不局限于文中公开的特定实施方式，而是包括落入权利要求的范围内的所有技术方案。

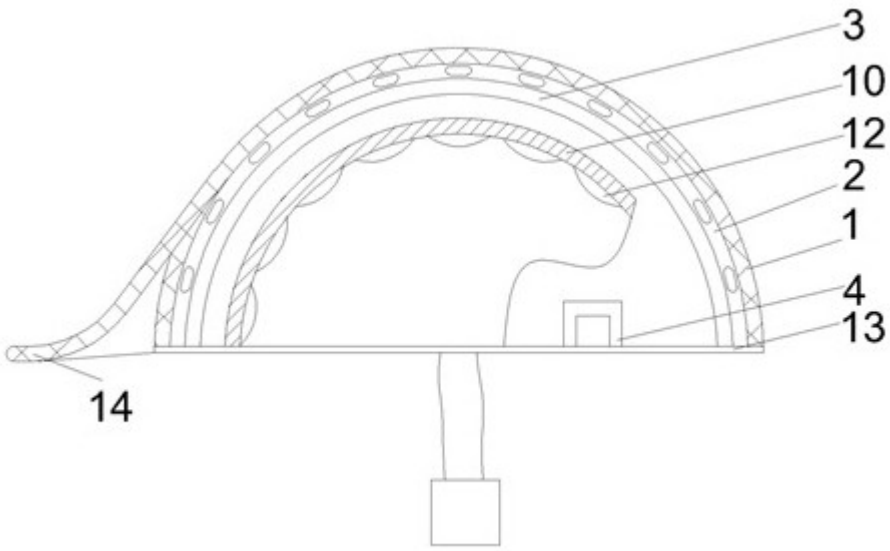

图1

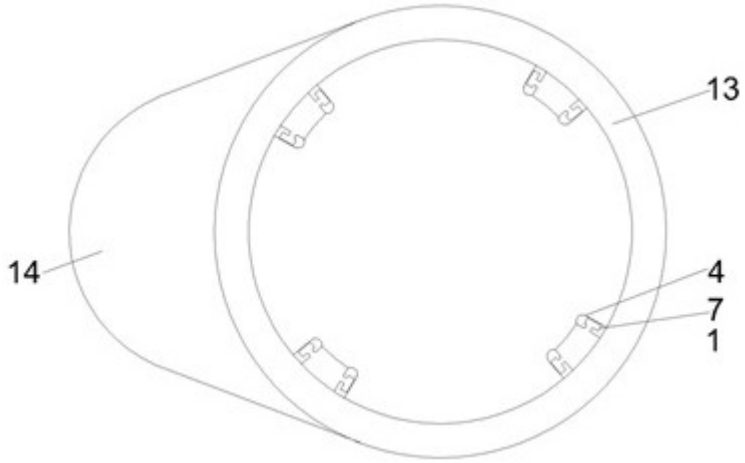

图2

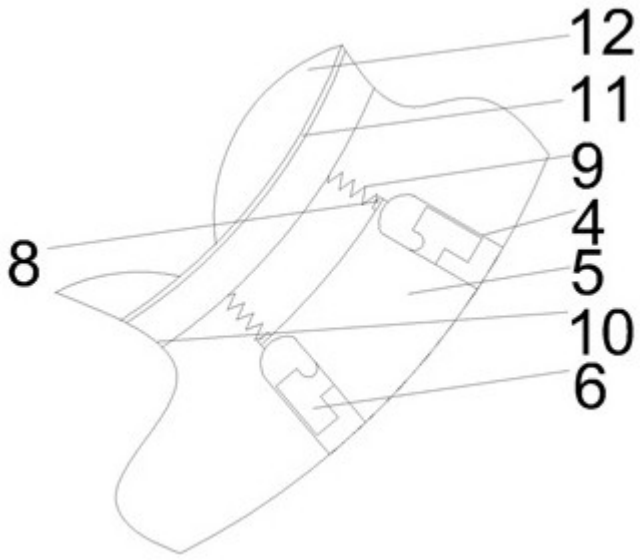

图3