(19)国家知识产权局

(12)实用新型专利

(10)授权公告号 CN 222054680 U
(45)授权公告日 2024.11.26

(21)申请号 202420663998.2
(22)申请日 2024.04.02
(73)专利权人 中国人民解放军联勤保障部队第九二六医院
地址 661600 云南省红河哈尼族彝族自治州开远市健民路147号
(72)发明人 李垣靓 许丹
(74)专利代理机构 北京挺立专利事务所(普通合伙) 11265
专利代理师 高福勇
(51)Int.Cl.
A41D 13/12(2006.01)
A41D 1/06(2006.01)
A41D 27/10(2006.01)
A41D 27/00(2006.01)
A41D 31/24(2019.01)
A41F 9/02(2006.01)

权利要求书1页 说明书4页 附图3页

(54)实用新型名称

一种方便观察的多功能病号服

(57)摘要

本实用新型涉及病号服技术领域,公开了一种方便观察的多功能病号服,包括衣服、长裤和两个魔术贴子面,衣服包括上衣,所述上衣的两个衣袖下端均开设有一号开口,所述上衣的两个衣袖下端均固定设置有四组一号系带,所述上衣的前端两侧处均开设有二号开口,两个所述二号开口内部均固定设置有拉链,所述长裤包括裤子和两个松紧腰带,所述裤子两侧均开设有三号开口,所述裤子后端两侧处均固定设置有延伸边,两个所述延伸边和裤子前端面两侧处均通过多个按扣连接。本实用新型中,医护需观察患者穿刺部位时无需反复卷袖子,解开四对一号带即可方便观察穿刺处,患者穿戴也方便,简化了工作。

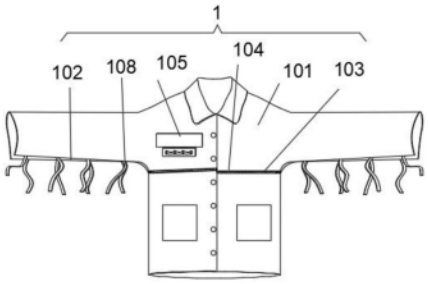

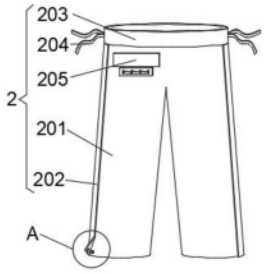

CN 222054680 U

1.一种方便观察的多功能病号服,包括衣服(1)、长裤(2)和两个魔术贴子面(3),其特征在于:衣服(1)包括上衣(101),所述上衣(101)的两个衣袖下端均开设有一号开口(102),所述上衣(101)的两个衣袖下端均固定设置有四组一号系带(108),所述上衣(101)的前端两侧处均开设有二号开口(103),两个所述二号开口(103)内部均固定设置有拉链(104);

所述长裤(2)包括裤子(201)和两个松紧腰带(203),所述裤子(201)两侧均开设有三号开口(209),所述裤子(201)后端两侧处均固定设置有延伸边(202),两个所述延伸边(202)和裤子(201)前端面两侧处均通过多个按扣(208)连接。

2.根据权利要求1所述的一种方便观察的多功能病号服,其特征在于:所述上衣(101)前端面一侧靠上处开设有一号槽口(106),所述上衣(101)前端一侧靠上处固定设置有一号遮挡布(105)。

3.根据权利要求2所述的一种方便观察的多功能病号服,其特征在于:所述上衣(101)前端面一侧靠上处位于一号遮挡布(105)下侧固定设置有一号魔术贴母面(107)。

4.根据权利要求1所述的一种方便观察的多功能病号服,其特征在于:所述裤子(201)前端一侧靠上处开设有二号槽口(206),所述裤子(201)前端一侧靠上处位于二号槽口(206)上侧固定设置有二号遮挡布(205),所述裤子(201)前端一侧靠上处位于二号槽口(206)下侧固定设置有二号魔术贴母面(207)。

5.根据权利要求1所述的一种方便观察的多功能病号服,其特征在于:所述上衣(101)包括基层(10101),所述基层(10101)上端固定设置有耐磨层(10102),所述耐磨层(10102)设置为聚氨酯涂层。

6.根据权利要求1所述的一种方便观察的多功能病号服,其特征在于:两个所述松紧腰带(203)两侧均固定设置有二号系带(204)。

7.根据权利要求1所述的一种方便观察的多功能病号服,其特征在于:两个所述魔术贴子面(3)前端均固定设置有多个弹力带(4)。

一种方便观察的多功能病号服

技术领域

[0001] 本实用新型涉及病号服技术领域,尤其涉及一种方便观察的多功能病号服。

背景技术

[0002] 肱动脉穿刺是一种医疗程序,用于获取动脉血液样本或进行介入性操作,通常在肱动脉上进行,在肱动脉穿刺术后患者需要观察,需要穿上病号服,病号服,是病员或伤员在医院或康复机构住院时穿的服装,穿脱清洗方便,也方便医院管理,款式大概与睡衣无异,花纹为条纹,条纹多为蓝白相间,亦有制作三色及以上者。

[0003] 心脏介入术经肱动脉穿刺术后,穿刺部位需要加压包扎24小时,同时制动肘关节,但穿刺处至少2小时需要观察一次,普通的病号服需要反复卷袖子才能观察穿刺部位,对于手臂粗的患者,穿刺处用弹力绷带固定后,病号服袖子无法穿上。

[0004] 因此,本实用新型提供一种方便观察的多功能病号服,以解决上述背景技术中提出的问题。

实用新型内容

[0005] 本实用新型的目的是为了解决现有技术中存在的缺点,而提出的一种方便观察的多功能病号服,医护需观察患者穿刺部位时无需反复卷袖子,解开四对一号系带即可方便观察穿刺处,患者穿戴也方便,简化了工作。

[0006] 为实现上述目的,本实用新型提供了如下技术方案:

[0007] 一种方便观察的多功能病号服,包括衣服、长裤和两个魔术贴子面,衣服包括上衣,所述上衣的两个衣袖下端均开设有一号开口,所述上衣的两个衣袖下端均固定设置有四组一号系带,所述上衣的前端两侧处均开设有二号开口,两个所述二号开口内部均固定设置有拉链;

[0008] 所述长裤包括裤子和两个松紧腰带,所述裤子两侧均开设有三号开口,所述裤子后端两侧处均固定设置有延伸边,两个所述延伸边和裤子前端面两侧处均通过多个按扣连接;

[0009] 通过上述技术方案,通过在袖子的下侧开设一号开口并通过一号系带连接,在对患者的肱动脉穿刺部位进行观察时,只需要解开四对一号系带即可方便观察穿刺处,操作方便,并且在衣服的前侧开设二号开口并设置拉链,可以直接将该衣服直接开到一号开口中,可以直接将该上衣打开,裤子的两侧开设三号开口并通过按扣连接,方便对病号服进行穿脱。

[0010] 进一步地,所述上衣前端面一侧靠上处开设有一号槽口,所述上衣前端一侧靠上处固定设置有一号遮挡布;

[0011] 通过上述技术方案,通过设置一号槽口可以使得患者身体上的导线管子通出,通过设置一号遮挡布可以对上衣上的一号槽口进行遮挡。

[0012] 进一步地,所述上衣前端面一侧靠上处位于一号遮挡布下侧固定设置有一号魔术

贴母面；

[0013] 通过上述技术方案，通过设置一号魔术贴母面可以将魔术贴子面粘上去。

[0014] 进一步地，所述裤子前端一侧靠上处开设有二号槽口，所述裤子前端一侧靠上处位于二号槽口上侧固定设置有二号遮挡布，所述裤子前端一侧靠上处位于二号槽口下侧固定设置有二号魔术贴母面；

[0015] 通过上述技术方案，通过在裤子的前端一侧开设有二号槽口可以将管道通出，避免管道在患者衣服里患者不舒服，通过设置二号遮挡布可以对二号槽口进行遮挡。

[0016] 进一步地，所述上衣包括基层，所述基层上端固定设置有耐磨层，所述耐磨层设置为聚氨酯涂层；

[0017] 通过上述技术方案，通过设置耐磨层，可以提高病号服的耐磨性能从而提高使用寿命。

[0018] 进一步地，两个所述松紧腰带两侧均固定设置有二号系带；

[0019] 通过上述技术方案，通过设置二号系带可以将两个松紧腰带连接，可以使得裤子更加稳定地穿在患者的腰部。

[0020] 进一步地，两个所述魔术贴子面前端均固定设置有多个弹力带；

[0021] 通过上述技术方案，通过设置弹力带可以用于固定导线管子，通过将弹力带设置在魔术贴子面上可以将其粘在上衣或裤子的一号魔术贴母面或二号魔术贴母面上。

[0022] 本实用新型具有如下有益效果：

[0023] 1、本实用新型提出的一种方便观察的多功能病号服，该病号服通过在袖子的下侧不缝合而是通过四组一号系带进行系住连接，在对患者的肱动脉穿刺部位进行观察时，只需要解开四对一号系带即可，方便观察穿刺处部位，患者穿戴也方便，简化了工作，也避免了在卷起袖子时对患者的穿刺部位造成了二次伤害，该病号服方便了对患者肱动脉穿刺部位的观察。

[0024] 2、本实用新型提出的一种方便观察的多功能病号服，该病号服通过在上衣的前侧开设了二号开口并设置了拉链，二号开口通到上衣袖子下侧一号开口处，通过打开拉链和衣服前侧的扣子，可以将整个上衣拆开，无需通过穿入袖子穿上衣服，并且裤子两侧开设三号开口并通过按扣连接，方便将整个病号服脱下，对于一些无法自理或者卧床的病人来说医护人员对病号服的穿脱更加方便。

附图说明

[0025] 图1为本实用新型的遮挡布闭合状的轴测示意图；

[0026] 图2为本实用新型的遮挡布打开状的轴测示意图；

[0027] 图3为本实用新型的固定条的俯视示意图；

[0028] 图4为本实用新型A处放大示意图；

[0029] 图5为本实用新型上衣的结构示意图。

[0030] 图例说明：

[0031] 1、衣服；2、长裤；3、魔术贴子面；4、弹力带；101、上衣；102、一号开口；103、二号开口；104、拉链；105、一号遮挡布；106、一号槽口；107、一号魔术贴母面；108、一号系带；201、裤子；202、延伸边；203、松紧腰带；204、二号系带；205、二号遮挡布；206、二号槽口；207、二

号魔术贴母面;208、按扣;209、三号开口;10101、基层;10102、耐磨层。

具体实施方式

[0032] 下面将结合本实用新型实施例中的附图,对本实用新型实施例中的技术方案进行清楚、完整地描述,显然,所描述的实施例仅仅是本实用新型一部分实施例,而不是全部的实施例。基于本实用新型中的实施例,本领域普通技术人员在没有做出创造性劳动前提下所获得的所有其他实施例,都属于本实用新型保护的范围。

[0033] 实施例

[0034] 参照图1-5,本实用新型提供的一种实施例:一种方便观察的多功能病号服,包括衣服1、长裤2和两个魔术贴子面3,衣服1包括上衣101,上衣101的两个衣袖下端均开设有一号开口102,上衣101的两个衣袖下端均固定设置有四组一号系带108,上衣101的前端两侧处均开设有二号开口103,两个二号开口103内部均固定设置有拉链104。

[0035] 通过设置一号系带108可以将一号开口102系住,通过设置二号开口103并设置拉链104,可以通过打开拉链104将二号开口103打开,从而将整体脱下无须通过袖子穿脱,使用方便。

[0036] 长裤2包括裤子201和两个松紧腰带203,裤子201两侧均开设有三号开口209,裤子201后端两侧处均固定设置有延伸边202,两个延伸边202和裤子201前端面两侧处均通过多个按扣208连接。

[0037] 通过设置两个松紧腰带203可以与三号开口209一起打开,通过设置多个按扣208将三号开口209连住,裤子201设置材料与上衣101相同。

[0038] 上衣101前端面一侧靠上处开设有一号槽口106,上衣101前端一侧靠上处固定设置有一号遮挡布105,通过设置一号槽口106可以使得患者身体上的导线管子通出,通过设置一号遮挡布105可以对上衣101上的一号槽口106进行遮挡,上衣101前端面一侧靠上处位于一号遮挡布105下侧固定设置有一号魔术贴母面107,通过设置一号魔术贴母面107可以将魔术贴子面3粘上去,裤子201前端一侧靠上处开设有二号槽口206,裤子201前端一侧靠上处位于二号槽口206上侧固定设置有二号遮挡布205,裤子201前端一侧靠上处位于二号槽口206下侧固定设置有二号魔术贴母面207,通过在裤子201的前端一侧开设有二号槽口206可以将管道通出,避免管道在患者衣服1里患者不舒服,通过设置二号遮挡布205可以对二号槽口206进行遮挡,上衣101包括基层10101,基层10101上端固定设置有耐磨层10102,耐磨层10102设置为聚氨酯涂层,通过设置耐磨层10102,可以提高病号服的耐磨性能从而提高使用寿命,两个松紧腰带203两侧均固定设置有二号系带204,通过设置二号系带204可以将两个松紧腰带203连接,可以使得裤子201更加稳定地穿在患者的腰部,两个魔术贴子面3前端均固定设置有多个弹力带4,通过设置弹力带4可以用于固定导线管子,通过将弹力带4设置在魔术贴子面3上可以将其粘在上衣101或裤子201的一号魔术贴母面107或二号魔术贴母面207上。

[0039] 工作原理:该病号服在医护人员对患者的肱动脉穿刺部位进行观察时,只需要解开四对一号系带108即可,方便观察穿刺处部位,在对于一些卧床的病人来说,在更换病号服时,可以通过打开拉链104和衣服1前侧的扣子,可以将整个上衣101拆开,无需通过穿入袖子穿衣服1,并且裤子201两侧开设三号开口209并通过按扣208连接,方便将整个病号服

脱下。

[0040] 最后应说明的是:以上所述仅为本实用新型的优选实施例而已,并不用于限制本实用新型,尽管参照前述实施例对本实用新型进行了详细的说明,对于本领域的技术人员来说,其依然可以对前述各实施例所记载的技术方案进行修改,或者对其中部分技术特征进行等同替换,凡在本实用新型的精神和原则之内,所作的任何修改、等同替换、改进等,均应包含在本实用新型的保护范围之内。

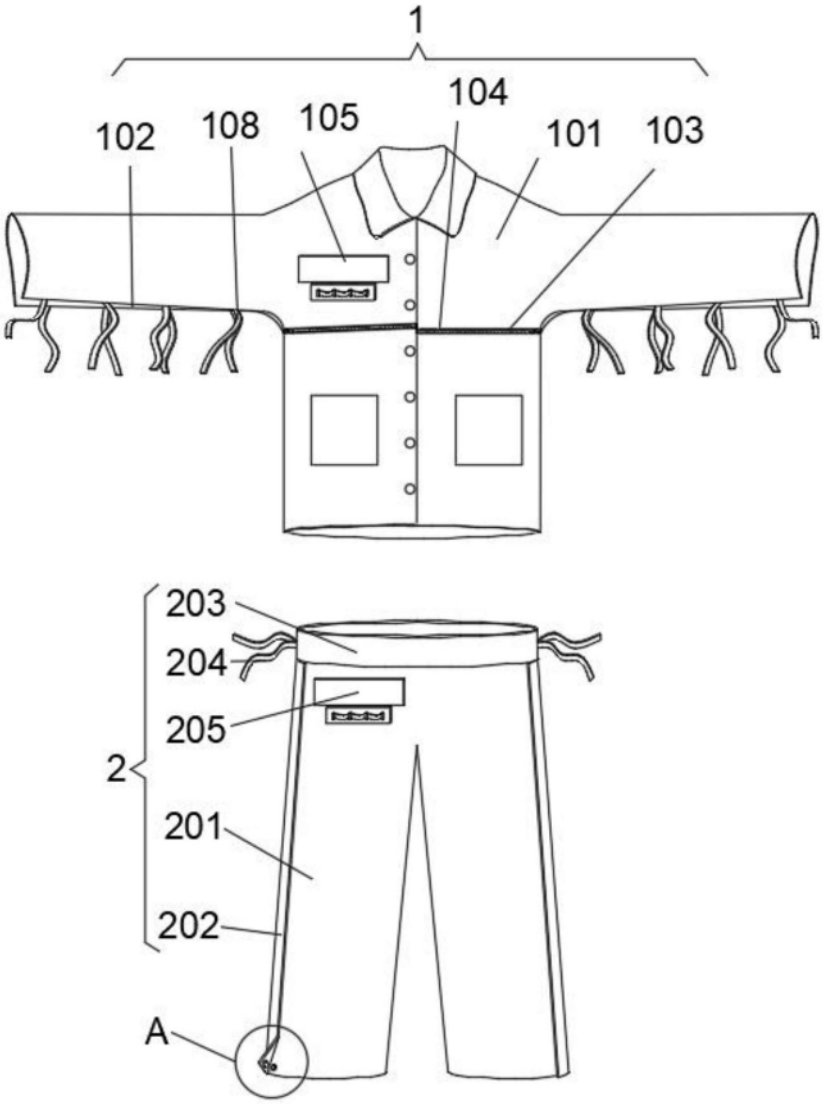

图1

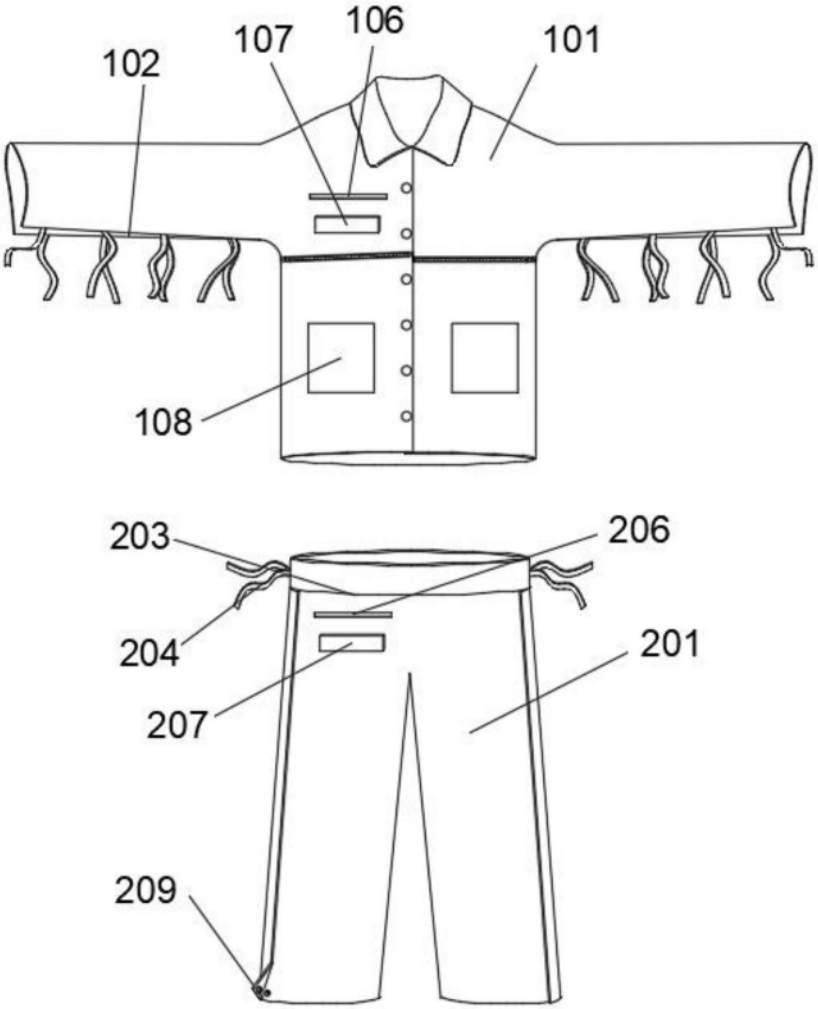

图2

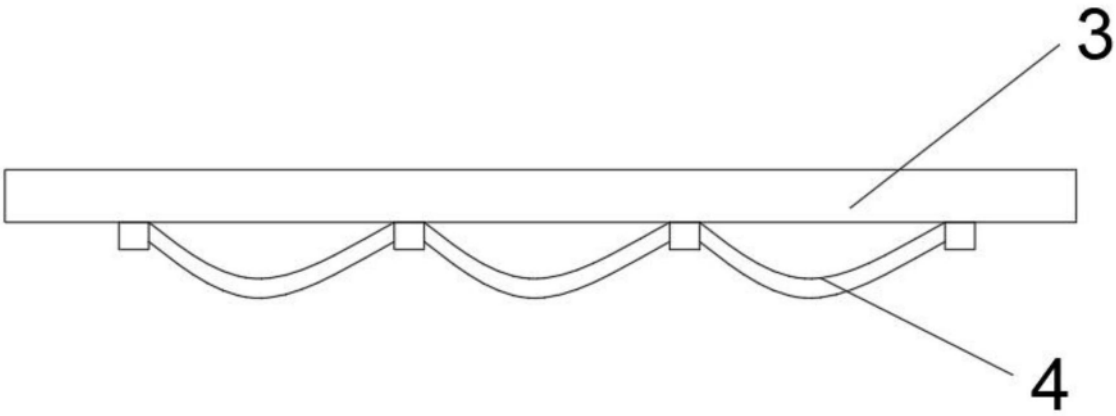

图3

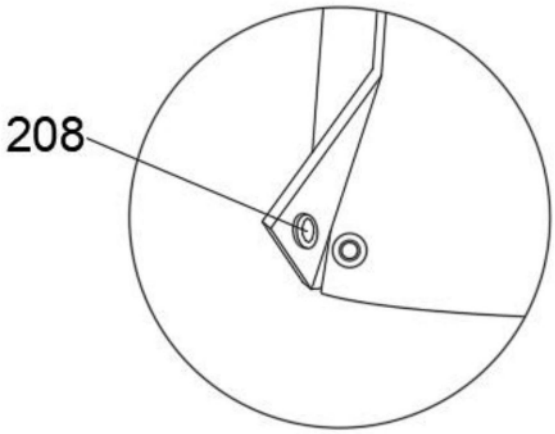

图4

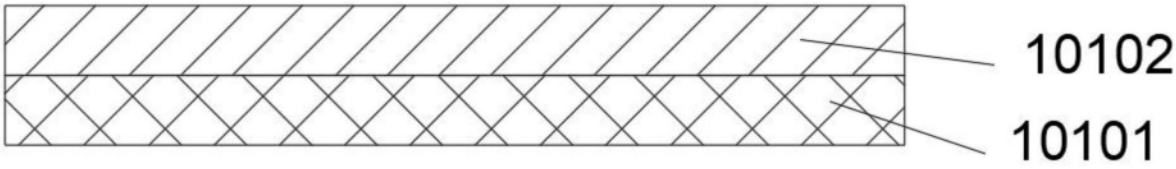

图5