(19)中华人民共和国国家知识产权局

(12)实用新型专利

(10)授权公告号 CN 203122326 U
(45)授权公告日 2013.08.14

(21)申请号 201320106663.2

(22)申请日 2013.03.08

(73)专利权人 宁波长青藤日用品有限公司
地址 315600 浙江省宁波市宁海县新兴工业园区兴工二路 76 号

(72)发明人 应卫东 许道标

(74)专利代理机构 宁波江东全方专利商标事务所（普通合伙） 33242
代理人 张丽荣

(51)Int.Cl.
A47L 13/58(2006.01)

权利要求书1页 说明书2页 附图2页

(54)实用新型名称

一种拖把桶

(57)摘要

本实用新型公开了一种拖把桶，包括桶体、脚踏驱动机构、一设有进水口的拖把头清洗盘、水循环叶轮、导水管、过滤器水管；所述桶体上具有清洗腔，所述清洗腔的台阶高处设有脱水篮，所述脚踏驱动机构设置于所述桶体一侧的底部；所述水循环叶轮设于所述清洗腔底部的凹槽中，所述水循环叶轮和脱水篮由所述脚踏驱动机构提供动力源，所述拖把头清洗盘盖住所述凹槽，该凹槽的管口连接所述过滤器水管，所述过滤器水管连接所述导水管，所述导水管连接所述清洗腔上部的出水口；所述出水口中还设有一用于导水的导水槽。本实用新型通过在出水口中设置一导水槽，从而使水顺时针流入清洗腔中，减少原清洗腔中水旋转的阻力，不仅为清洗人员省去了大量的力气，而且提高了工作效率。

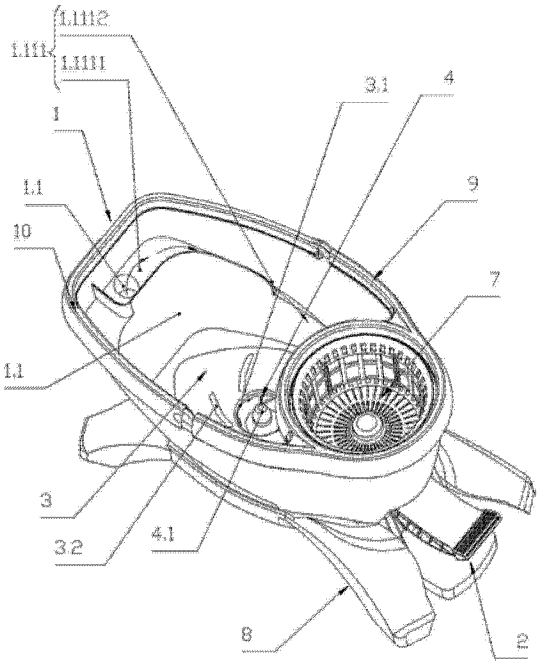

CN 203122326 U

1. 一种拖把桶，包括桶体（1）、脚踏驱动机构（2）、一设有进水口（3.1）的拖把头清洗盘（3）、水循环叶轮（4）、导水管（5）、过滤器水管（6）；所述桶体（1）上具有清洗腔（1.1），所述清洗腔（1.1）的台阶高处设有脱水篮（7），所述脚踏驱动机构（2）设置于所述桶体（1）一侧的底部；所述水循环叶轮（4）设于所述清洗腔（1.1）底部的凹槽中，所述水循环叶轮（4）和脱水篮（7）由所述脚踏驱动机构（2）提供动力源，所述拖把头清洗盘（3）盖住所述凹槽，该凹槽的管口连接所述过滤器水管（6），所述过滤器水管（6）连接所述导水管（5），所述导水管（5）连接所述清洗腔（1.1）上部的出水口（1.11）；其特征在于：所述出水口（1.11）中还设有一用于导水的导水槽（1.111）。

2. 根据权利要求 1 所述的拖把桶，其特征在于：所述导水槽（1.111）沿所述清洗腔（1.1）的侧壁顺时针设置。

3. 根据权利要求 1 或 2 所述的拖把桶，其特征在于：所述导水槽（1.111）的通道由进水道（1.1111）到排水道（1.1112）逐步缩窄。

一种拖把桶

技术领域

[0001] 本实用新型涉及一种清洁工具，尤其涉及一种拖把桶。

背景技术

[0002] 目前，申请人已经在中国申请了一份实用新型专利，发明创造名称为：一种用于拖把桶的水循环过滤装置，包括桶体、一设有进水口的拖把头清洗盘；桶体上设置有清洗腔，脚踏驱动机构设置于桶体一侧的底部；水循环叶轮设于清洗腔底部的凹槽中，该水循环叶轮由脚踏驱动机构提供动力源，拖把头清洗盘盖住凹槽，该凹槽的管口连接过滤器水管，该过滤器水管内设有过滤器，过滤器水管连接透明导水管，透明导水管连接清洗腔上部的出水口。使用时，其在完成一次清洗后，清洗腔中的杂物可以由过滤器过滤掉，过滤完了的水再从清洗腔上部的出水口流入清洗腔，不断循环。当拖把再次进行清洗时，水中所含有的杂物量较少，既能快速的对拖把进行清洗；同时也可以有效的减少换水次数，有利于节约水资源。

[0003] 但是，上述的发明创造在使用时，因为脚踏驱动机构驱动水循环叶轮顺时针旋转，因此清洗腔中的水也跟着顺时针吸入转动，又因为过滤好的水是在出水口中直接排入清洗腔中，因此，当水在出水口中直接排入清洗腔中时，将扰乱清洗腔中的水顺时针旋转，从而需要清洗人员加大对脚踏驱动机构的作用力。这样，不仅不省力，而且降低了清洗人员的工作效率。

实用新型内容

[0004] 本实用新型要解决的技术问题是提供一种拖把桶，以克服现有技术中的拖把桶在使用时费力且工作效率低的缺陷。

[0005] 为达到上述目的，本实用新型提供一种拖把桶，包括桶体、脚踏驱动机构、一设有进水口的拖把头清洗盘、水循环叶轮、导水管、过滤器水管；所述桶体上具有清洗腔，所述清洗腔的台阶高处设有脱水篮，所述脚踏驱动机构设置于所述桶体一侧的底部；所述水循环叶轮设于所述清洗腔底部的凹槽中，所述水循环叶轮和脱水篮由所述脚踏驱动机构提供动力源，所述拖把头清洗盘盖住所述凹槽，该凹槽的管口连接所述过滤器水管，所述过滤器水管连接所述导水管，所述导水管连接所述清洗腔上部的出水口；所述出水口中还设有一用于导水的导水槽。

[0006] 优选地，所述导水槽沿所述清洗腔的侧壁顺时针设置。

[0007] 优选地，所述导水槽的通道由进水道到排水道逐步缩窄。

[0008] 与现有技术相比，本实用新型的有益效果是通过在出水口中设置一导水槽，从而使水顺时针流入清洗腔中，减少原清洗腔中水旋转的阻力，不仅为清洗人员省去了大量的脚踏力气，而且提高了工作效率。

附图说明

[0009] 图 1 是本实用新型拖把桶的立体结构示意图；

[0010] 图 2 是本实用新型拖把桶另一角度的立体结构示意图。

具体实施方式

[0011] 下面结合附图和实施例，对本实用新型的具体实施方式作进一步详细描述。以下实施例用于说明本实用新型，但不用来限制本实用新型的范围。

[0012] 本实用新型的一种拖把桶如图 1、2 所示，包括桶体 1、支撑桶体的底座 8、脚踏驱动机构 2、一设有进水口 3.1 的拖把头清洗盘 3、水循环叶轮 4、透明导水管 5、过滤器水管 6；所述桶体 1 上设置有清洗腔 1.1，在清洗腔 1.1 的上部开口处设有防水溅圈 9 和提手 10，所述清洗腔 1.1 相邻部位的台阶高处设有脱水篮 7，所述脚踏驱动机构 2 设置于所述桶体 1 一侧的底部；所述水循环叶轮 4 设于所述清洗腔 1.1 底部的凹槽中，所述水循环叶轮 4 和脱水篮 7 由所述脚踏驱动机构 2 提供动力源，所述拖把头清洗盘 3 盖住所述凹槽，该凹槽的管口连接所述过滤器水管 6，所述过滤器水管 6 连接所述透明导水管 5，所述透明导水管 5 连接所述清洗腔 1.1 上部的出水口 1.11；所述出水口 1.11 中还设有一用于导水的导水槽 1.111。上述导水槽 1.111 沿清洗腔 1.1 的侧壁顺时针设置。上述导水槽 1.111 的通道由进水道 1.1111 到排水道 1.1112 逐步缩窄。在需要对拖把桶中的水进行过滤时，只需要脚踏脚踏板，脚踏板上的动力驱动水循环叶轮 4，水不断从进水口 3.1 中进入，然后流入过滤器水管 6 过滤杂质，因为水循环叶轮 4 的作用，再将过滤好的水送入透明导水管 5，最后通过导水槽 1.111 导入清洗腔 1.1 中，使导入的水顺时针跟随原清洗腔 1.1 中的水旋转，不断循环。

[0013] 为了方便拖把桶排水，上述过滤器水管 6 上还设有一个排水口，该排水口上设有一个放水开关 11，在水需要排出时，可以拧开放水开关 11，同时抽出过滤器水管中的过滤器，即可将水排出，又可以将过滤器进行清洗。为了便于拖把更易于清洗干净，上述水循环叶轮 4 的中心设有一椭圆形凸起 4.1，椭圆形凸起 4.1 从拖把头清洗盘 3 的进水口 3.1 伸出，该椭圆形凸起 4.1 用于与拖把头上的椭圆形凹槽配合，在清洗拖把时，将拖把头上的椭圆形凹槽配合与椭圆形凸起 4.1 中，然后按压拖把，使拖把与水循环叶轮 4 同时转动，同时也达到了对水进行过滤的作用。拖把头清洗盘 3 的表面设有六根弧形凸条 3.2，当拖把清洗时，拖把上的拖布与弧形凸条 3.2 相互刮擦，使拖布清洗干净，省时省力。

[0014] 本实用新型是通过在出水口中设置一导水槽，从而使水顺时针流入清洗腔中，减少原清洗腔中水旋转的阻力，不仅为清洗人员省去了大量的力气，而且提高了工作效率。

[0015] 以上所述仅是本实用新型的优选实施方式，应当指出，对于本技术领域的普通技术人员来说，在不脱离本实用新型技术原理的前提下，还可以做出若干改进和润饰，这些改进和润饰也应视为本实用新型的保护范围。

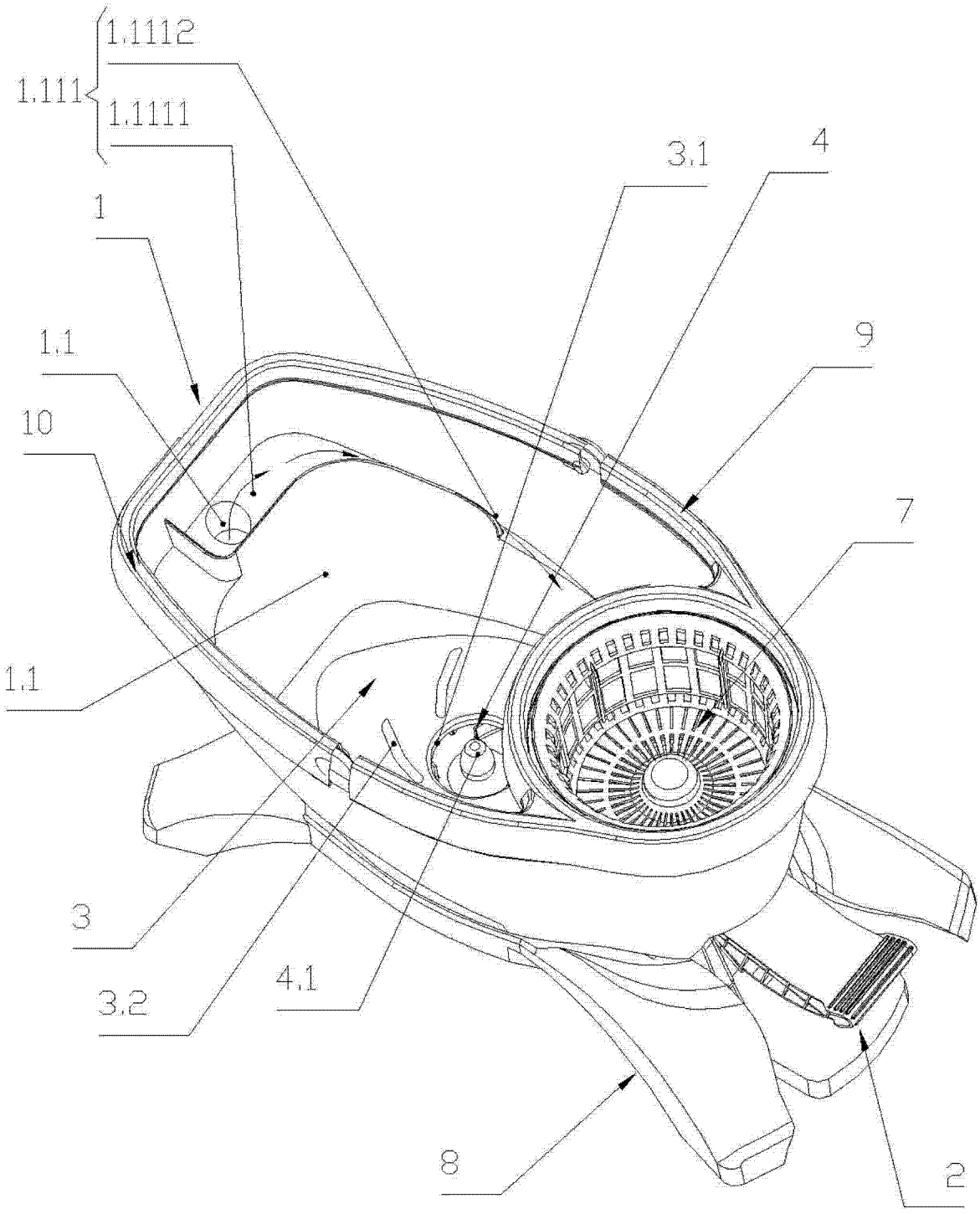

图 1

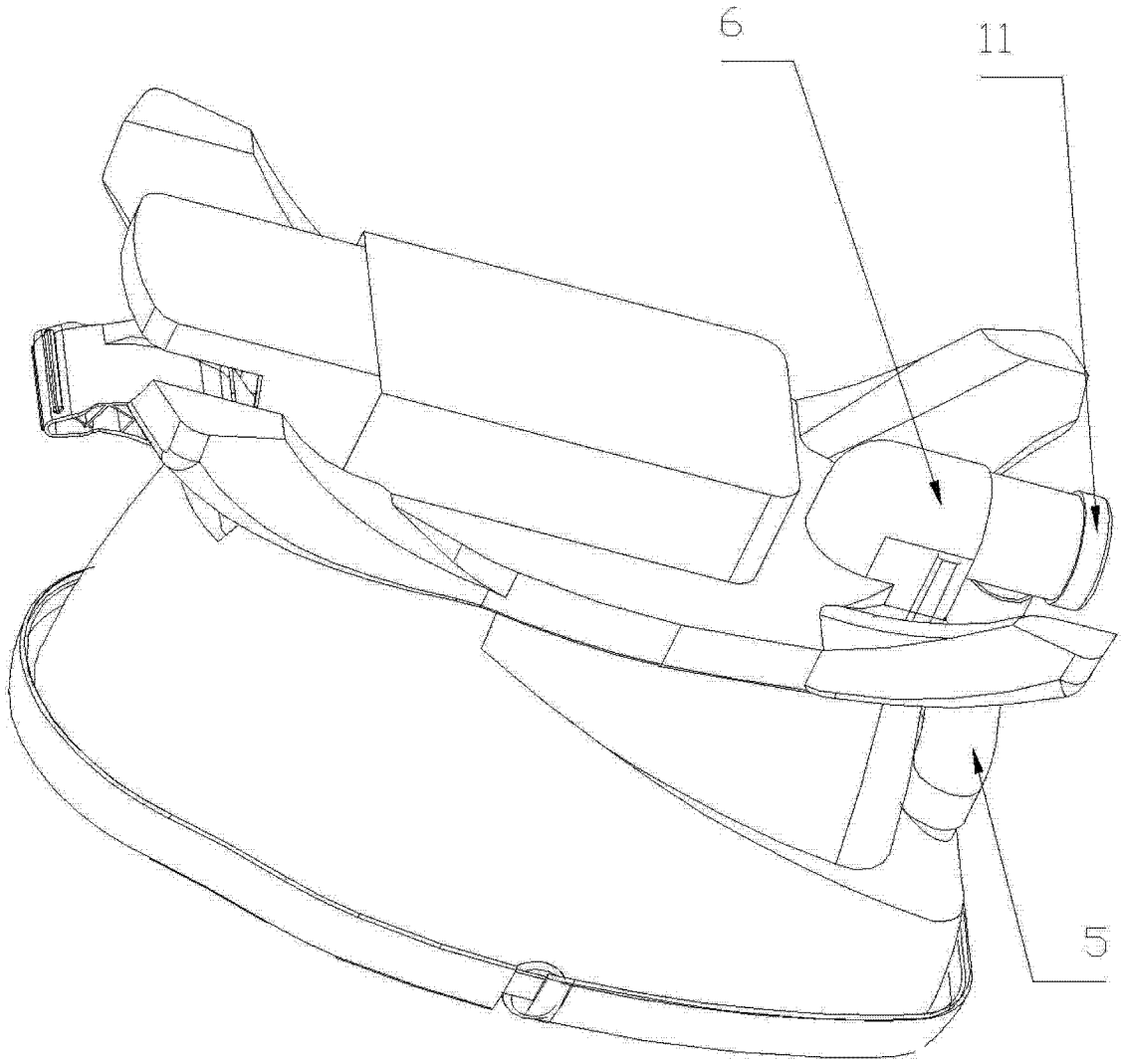

图 2