(19)国家知识产权局

(12)实用新型专利

(10)授权公告号 CN 222597224 U
(45)授权公告日 2025.03.11

(21)申请号 202421326101.3

(22)申请日 2024.06.11

(73)专利权人 潘豹
地址 236000 安徽省阜阳市颍上县夏桥镇张泊渡村粮站36号

(72)发明人 潘豹

(74)专利代理机构 北京国科力为专利代理事务所(普通合伙) 16056
专利代理师 宋素梅

(51)Int.Cl.
F16M 11/04(2006.01)

权利要求书1页 说明书3页 附图6页

(54)实用新型名称

一种显示屏安装支架

(57)摘要

本实用新型涉及显示屏支架技术领域,公开了一种显示屏安装支架,包括固定底板,固定底板的顶部外壁上安装有伸缩架,伸缩架上安装有支撑面板,支撑面板的一侧壁上分别安装有固定压块一与固定压块二,固定压块一上滑动卡接有延伸杆一,通过拉动将支撑滑块一在延伸杆一上滑动,根据显示屏的大小调整两个支撑滑块一的间距,通过支撑底板对显示器托举,然后通过支撑滑块一上的侧夹板对显示器进行夹持,同理可通过调整延伸杆二上的支撑滑块一的间距来适用于不同大小的显示器,因此该安装支架不仅能够同时对多个显示器进行夹持,而且能够根据不同大小的显示屏灵活的调整并稳定的固定,从而有利于提高该支架的使用便利性。

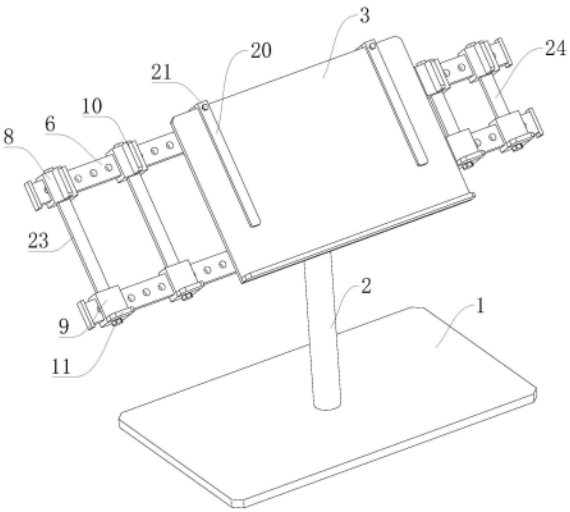

CN 222597224 U

1.一种显示屏安装支架,包括固定底板(1),所述固定底板(1)的顶部外壁上安装有伸缩架(2),其特征在于:所述伸缩架(2)上安装有支撑面板(3),所述支撑面板(3)的一侧壁上分别安装有固定压块一(4)与固定压块二(5),所述固定压块一(4)上滑动卡接有延伸杆一(6),所述固定压块二(5)上滑动卡接有延伸杆二(7);

其中一个所述延伸杆一(6)与其中一个所述延伸杆二(7)上分别滑动卡接有支撑滑块一(8),另一个所述延伸杆一(6)与另一个所述延伸杆二(7)上分别滑动卡接有支撑滑块二(9),所述支撑滑块二(9)的一侧壁上安装有支撑底板(11),所述支撑滑块一(8)的一侧壁上安装有侧夹板(10)。

2.根据权利要求1所述的一种显示屏安装支架,其特征在于:所述支撑面板(3)的一侧壁上分别安装有导向柱(12),所述导向柱(12)的侧壁上设置有支撑弹簧(17),其中两个所述导向柱(12)上滑动卡接有导向底板一(13),所述导向底板一(13)的一侧壁上分别安装有固定轴一(14),所述固定轴一(14)穿过所述固定压块一(4)与所述延伸杆一(6)相卡接。

3.根据权利要求2所述的一种显示屏安装支架,其特征在于:另外两个所述导向柱(12)上滑动卡接有导向底板二(15),所述导向底板二(15)的一侧壁上分别安装有固定轴二(16),所述固定轴二(16)穿过所述固定压块二(5)与所述延伸杆二(7)相卡接。

4.根据权利要求1所述的一种显示屏安装支架,其特征在于:所述支撑滑块一(8)上连接有顶紧螺丝(22)。

5.根据权利要求1所述的一种显示屏安装支架,其特征在于:其中两个所述支撑滑块一(8)的一侧壁上安装有支撑竖杆一(23),另外两个所述支撑滑块一(8)的一侧壁上安装有支撑竖杆二(24)。

6.根据权利要求1所述的一种显示屏安装支架,其特征在于:所述支撑面板(3)的一侧壁上安装有支撑侧板(18),所述支撑侧板(18)上滑动卡接有工型块(19),所述工型块(19)的一侧壁上安装有L型限位板(20),所述L型限位板(20)上连接有锁紧螺丝(21)。

一种显示屏安装支架

技术领域

[0001] 本实用新型涉及显示屏支架技术领域,特别涉及一种显示屏安装支架。

背景技术

[0002] 在信息化时代领域中,显示屏逐渐存在每家每户,显示屏可以用作计算机的屏幕,也可用作电视机等,其功能非常广泛,而显示屏在使用时大部分都需要支架进行支撑,在炒股,平面设计等行业中,经常需要多屏协同作业,因此会试用到多屏支架。

[0003] 经检索中国专利CN219013898U公开了一种支持同时固定多个显示屏的支架,涉及显示屏支架技术领域,包括支撑机构,和折叠机构,折叠机构安装在支撑机构的顶部位置,折叠机构包括中心放置板,中心放置板的内部贯穿开设有隐藏槽,隐藏槽的顶部和底部内壁均开设有滑槽,滑槽的内部套设有两个滑板,滑板的一侧转动连接有侧边放置板一,侧边放置板一的一侧转动连接有侧边放置板二,旋转机构,旋转机构安装在折叠机构的一侧位置;本装置涵盖面广,不仅适合需要多个屏商务工作者,也适合喜欢用单屏的人群,而且本装置具有折叠收纳的功能,可以缩短成单屏使用的支架,更加方便携带。

[0004] 然而在实施相关技术中发现上述显示屏的支架存在以下问题:现有技术虽然能够同时放置多个显示屏,但无法有效的对不同尺寸的显示屏进行固定,导致显示屏放置时的稳定性不佳,基于此,本实用新型设计了一种显示屏安装支架,以解决上述问题。

实用新型内容

[0005] 本实用新型的目的在于提供一种显示屏安装支架,以解决上述背景技术中提出的现有技术不能够有效的对不同大小的显示屏进行固定的问题。

[0006] 为实现上述目的,本实用新型提供如下技术方案:一种显示屏安装支架,包括固定底板,所述固定底板的顶部外壁上安装有伸缩架,所述伸缩架上安装有支撑面板,所述支撑面板的一侧壁上分别安装有固定压块一与固定压块二,所述固定压块一上滑动卡接有延伸杆一,所述固定压块二上滑动卡接有延伸杆二;

[0007] 其中一个所述延伸杆一与其中一个所述延伸杆二上分别滑动卡接有支撑滑块一,另一个所述延伸杆一与另一个所述延伸杆二上分别滑动卡接有支撑滑块二,所述支撑滑块二的一侧壁上安装有支撑底板,所述支撑滑块一的一侧壁上安装有侧夹板。

[0008] 作为优选方案,所述支撑面板的一侧壁上分别安装有导向柱,所述导向柱的侧壁上设置有支撑弹簧,其中两个所述导向柱上滑动卡接有导向底板一,所述导向底板一的一侧壁上分别安装有固定轴一,所述固定轴一穿过所述固定压块一与所述延伸杆一相卡接。

[0009] 作为优选方案,另外两个所述导向柱上滑动卡接有导向底板二,所述导向底板二的一侧壁上分别安装有固定轴二,所述固定轴二穿过所述固定压块二与所述延伸杆二相卡接。

[0010] 作为优选方案,所述支撑滑块一上连接有顶紧螺丝。

[0011] 作为优选方案,其中两个所述支撑滑块一的一侧壁上安装有支撑竖杆一,另外两

个所述支撑滑块一的一侧壁上安装有支撑竖杆二。

[0012] 作为优选方案,所述支撑面板的一侧壁上安装有支撑侧板,所述支撑侧板上滑动卡接有工型块,所述工型块的一侧壁上安装有L型限位板,所述L型限位板上连接有锁紧螺丝。

[0013] 本实用新型的技术效果和优点:

[0014] 通过拉动将支撑滑块一在延伸杆一上滑动,并根据显示屏的大小调整两个支撑滑块一的间距,通过支撑底板对显示器托举,然后通过支撑滑块一上的侧夹板对显示器进行夹持,同理可通过调整延伸杆二上的支撑滑块一的间距来适用于不同大小的显示器,因此该安装支架不仅能够同时对多个显示器进行夹持,而且能够根据不同大小的显示屏灵活的调整并稳定的固定,从而有利于提高该支架的使用便利性。

附图说明

[0015] 图1为本实用新型整体结构的示意图。

[0016] 图2为本实用新型局部剖开示意图。

[0017] 图3为本实用新型支撑面板结构的示意图。

[0018] 图4为本实用新型图2中的A处放大示意图。

[0019] 图5为本实用新型图2中的B处放大示意图。

[0020] 图6为本实用新型图2中的C处放大示意图。

[0021] 图中:1、固定底板;2、伸缩架;3、支撑面板;4、固定压块一;5、固定压块二;6、延伸杆一;7、延伸杆二;8、支撑滑块一;9、支撑滑块二;10、侧夹板;11、支撑底板;12、导向柱;13、导向底板一;14、固定轴一;15、导向底板二;16、固定轴二;17、支撑弹簧;18、支撑侧板;19、工型块;20、L型限位板;21、锁紧螺丝;22、顶紧螺丝;23、支撑竖杆一;24、支撑竖杆二。

具体实施方式

[0022] 下面将结合本实用新型实施例中的附图,对本实用新型实施例中的技术方案进行清楚、完整地描述,显然,所描述的实施例仅仅是本实用新型一部分实施例,而不是全部的实施例。基于本实用新型中的实施例,本领域普通技术人员在没有做出创造性劳动前提下所获得的所有其他实施例,都属于本实用新型保护的范围。

[0023] 本实用新型提供了如图1-6所示的一种显示屏安装支架,包括固定底板1,固定底板1的顶部外壁上安装有伸缩架2,伸缩架2上安装有支撑面板3,支撑面板3的下方安装有条形限位板,能够在显示屏放在支撑面板3上时,对显示器进行支撑,支撑面板3的一侧壁上分别安装有固定压块一4与固定压块二5,固定压块一4与固定压块二5的数量均为两个,两个固定压块一4安装在支撑面板3的一边,两个固定压块二5安装在支撑面板3的另一边,固定压块一4上滑动卡接有延伸杆一6,固定压块二5上滑动卡接有延伸杆二7,其中一个延伸杆一6与其中一个延伸杆二7上分别滑动卡接有支撑滑块一8,另一个延伸杆一6与另一个延伸杆二7上分别滑动卡接有支撑滑块二9,支撑滑块二9的一侧壁上安装有支撑底板11,支撑滑块一8的一侧壁上安装有侧夹板10,支撑面板3的一侧壁上分别安装有导向柱12,导向柱12的侧壁上设置有支撑弹簧17,其中两个导向柱12上滑动卡接有导向底板一13,导向底板一13的一侧壁上分别安装有固定轴一14,固定轴一14穿过固定压块一4与延伸杆一6相卡接,

另外两个导向柱12上滑动卡接有导向底板二15,导向底板二15的一侧壁上分别安装有固定轴二16,固定轴二16穿过固定压块二5与延伸杆二7相卡接,支撑滑块一8上连接有顶紧螺丝22,使用该支架时,首先通过拉动导向底板一13,将固定轴一14与延伸杆一6脱离,然后将延伸杆一6拉出,接着松开导向底板一13,通过支撑弹簧17带动导向底板一13移动,使得固定轴一14能够穿过固定压块一4与延伸杆一6重新卡接,然后便可拉动支撑滑块一8,根据显示屏的大小来调整两个支撑滑块一8的间距,调整到合适的位置后,将显示器置于支撑滑块二9的支撑底板11上,通过支撑底板11对显示器进行支撑,同时通过支撑滑块一8上的侧夹板10对显示器进行夹持,并且通过拧动顶紧螺丝22,使其抵着延伸杆一6,能够将支撑滑块一8固定,通过拉动导向底板二15,将固定轴二16与延伸杆二7脱离,接着将延伸杆二7拉出,同理,通过调整延伸杆二7上的支撑滑块一8的间距,能够对不同大小的显示器进行支撑,该安装支架不仅可以同时对多个显示器进行夹持,并且还可以根据不同大小的显示屏灵活的进行调整,使得显示器放置时的稳定性更佳。

[0024] 在本实施例中,其中两个支撑滑块一8的一侧壁上安装有支撑竖杆一23,与延伸杆一6滑动卡接的两个支撑滑块一8安装有支撑竖杆一23,并且这两个支撑滑块一8通过支撑竖杆一23分别与两个和延伸杆一6滑动卡接的支撑滑块二9相连接,另外两个支撑滑块一8的一侧壁上安装有支撑竖杆二24,与延伸杆二7滑动卡接的两个支撑滑块一8安装有支撑竖杆二24,这两个支撑滑块一8通过支撑竖杆二24与延伸杆二7上的支撑滑块二9相连接,因此在移动支撑滑块一8时,会带动支撑滑块二9一起移动。

[0025] 在本实施例中,支撑面板3的一侧壁上安装有支撑侧板18,支撑侧板18上滑动卡接有工型块19,工型块19的一侧壁上安装有L型限位板20,L型限位板20上连接有锁紧螺丝21,将显示器置于支撑面板3上,然后滑动L型限位板20,使其抵着显示器的侧壁将支撑面板3上的显示器固定,然后拧动锁紧螺丝21,通过锁紧螺丝21抵着支撑面板3将L型限位板20固定。

[0026] 本实用工作原理:本实用新型为一种显示屏安装支架,通过拉动导向底板一13,使得固定轴一14与延伸杆一6脱离,接着将延伸杆一6拉出,然后松开导向底板一13,通过支撑弹簧17带动导向底板一13移动,使得固定轴一14穿过固定压块一4与延伸杆一6重新卡接将延伸杆一6固定,接着拉动将支撑滑块一8在延伸杆一6上滑动,根据显示屏的大小调整两个支撑滑块一8的间距,然后将显示器置于支撑滑块二9的支撑底板11上,通过支撑底板11对显示器托举,然后通过支撑滑块一8上的侧夹板10对显示器进行夹持,接着拧动顶紧螺丝22,使其抵着延伸杆一6将支撑滑块一8固定,通过拉动导向底板二15,使得固定轴二16与延伸杆二7脱离,然后将延伸杆二7拉出,同理可通过调整延伸杆二7上的支撑滑块一8的间距来适用于不同大小的显示器,因此该安装支架不仅能够同时对多个显示器进行夹持,而且能够根据不同大小的显示屏灵活的调整并稳定的固定,从而有利于提高该支架的使用便利性。

[0027] 最后应说明的是:以上仅为本实用新型的优选实施例而已,并不用于限制本实用新型,尽管参照前述实施例对本实用新型进行了详细的说明,对于本领域的技术人员来说,其依然可以对前述各实施例所记载的技术方案进行修改,或者对其中部分技术特征进行等同替换,凡在本实用新型的精神和原则之内,所作的任何修改、等同替换、改进等,均应包含在本实用新型的保护范围之内。

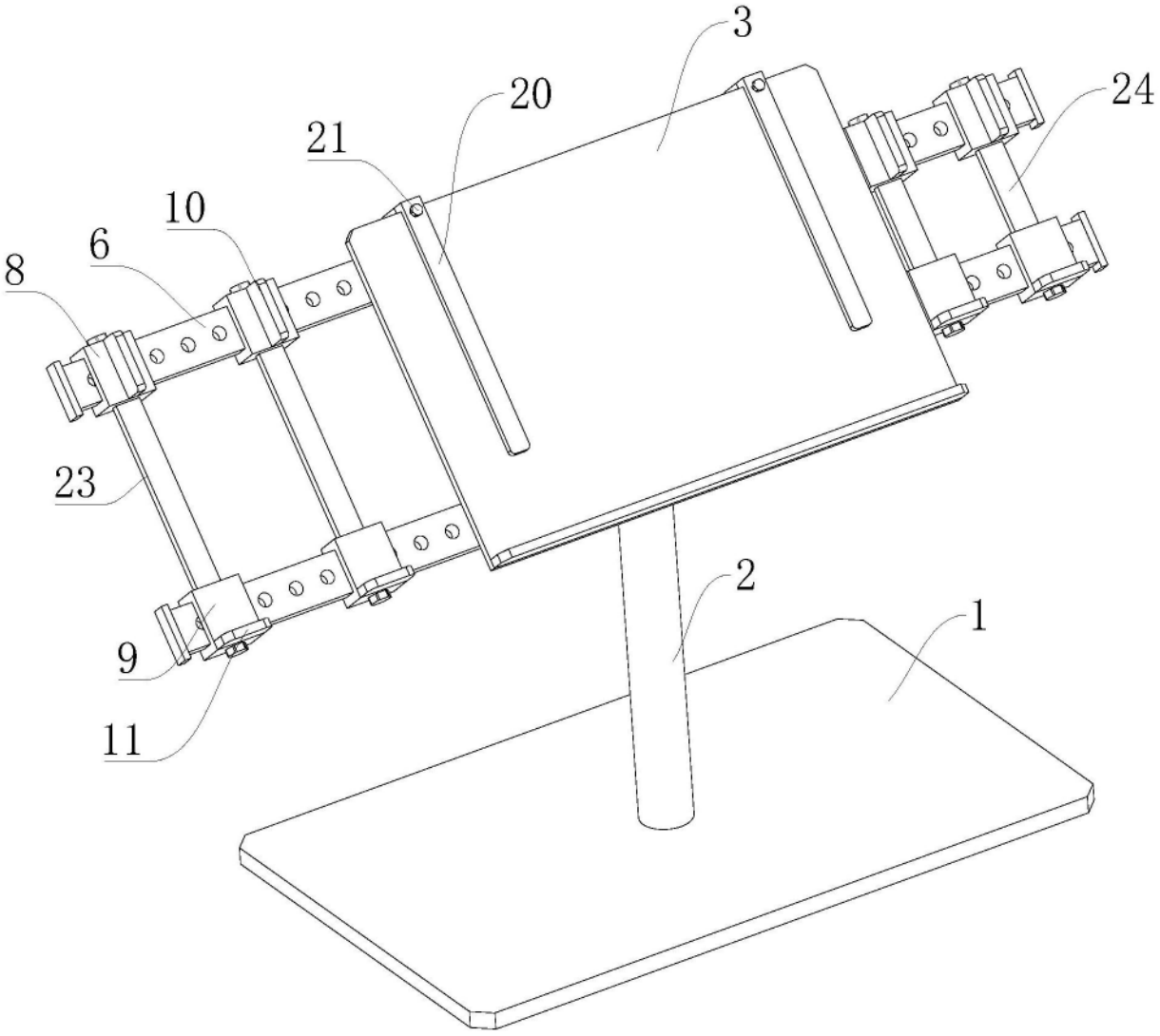

图1

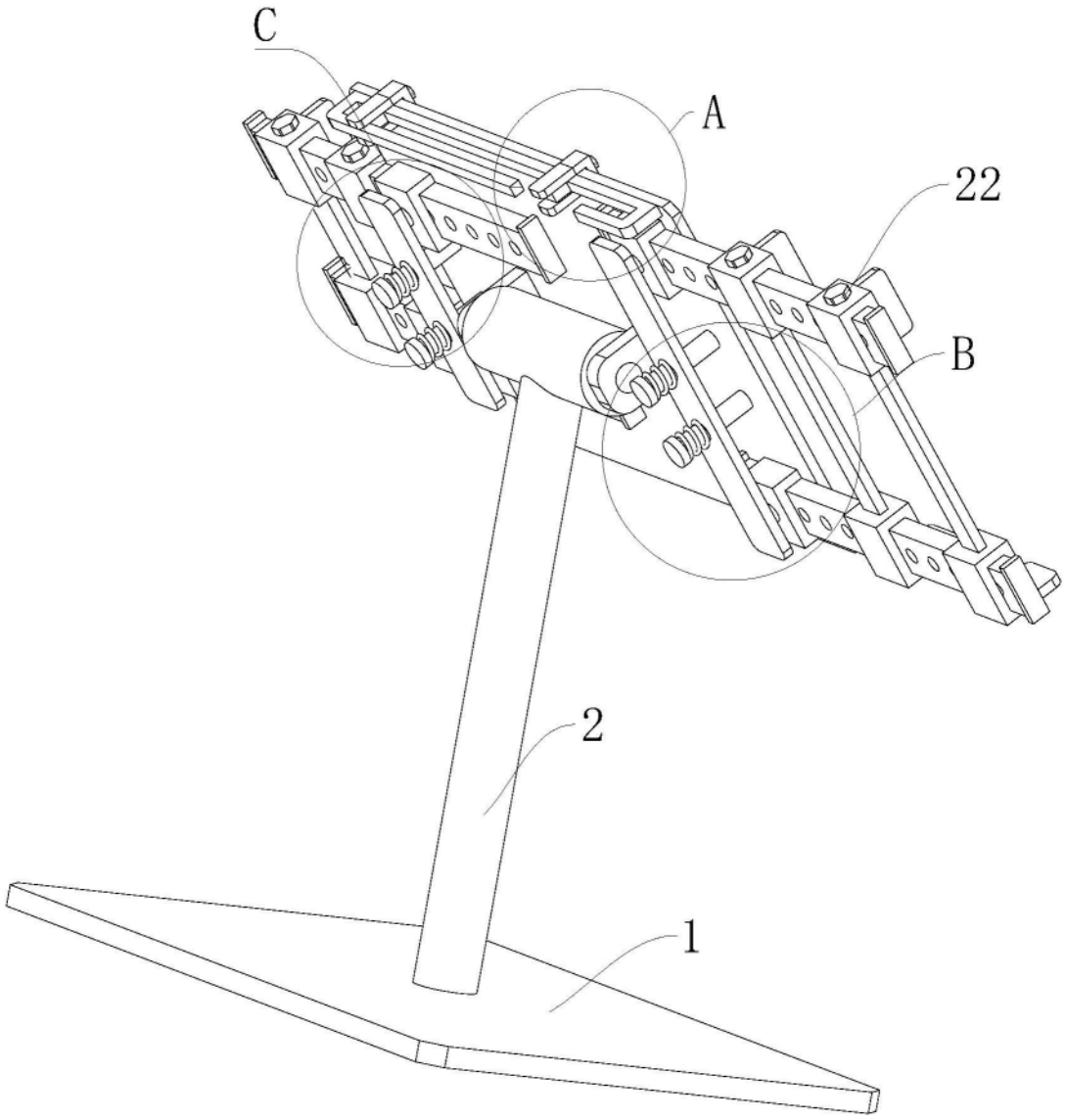

图2

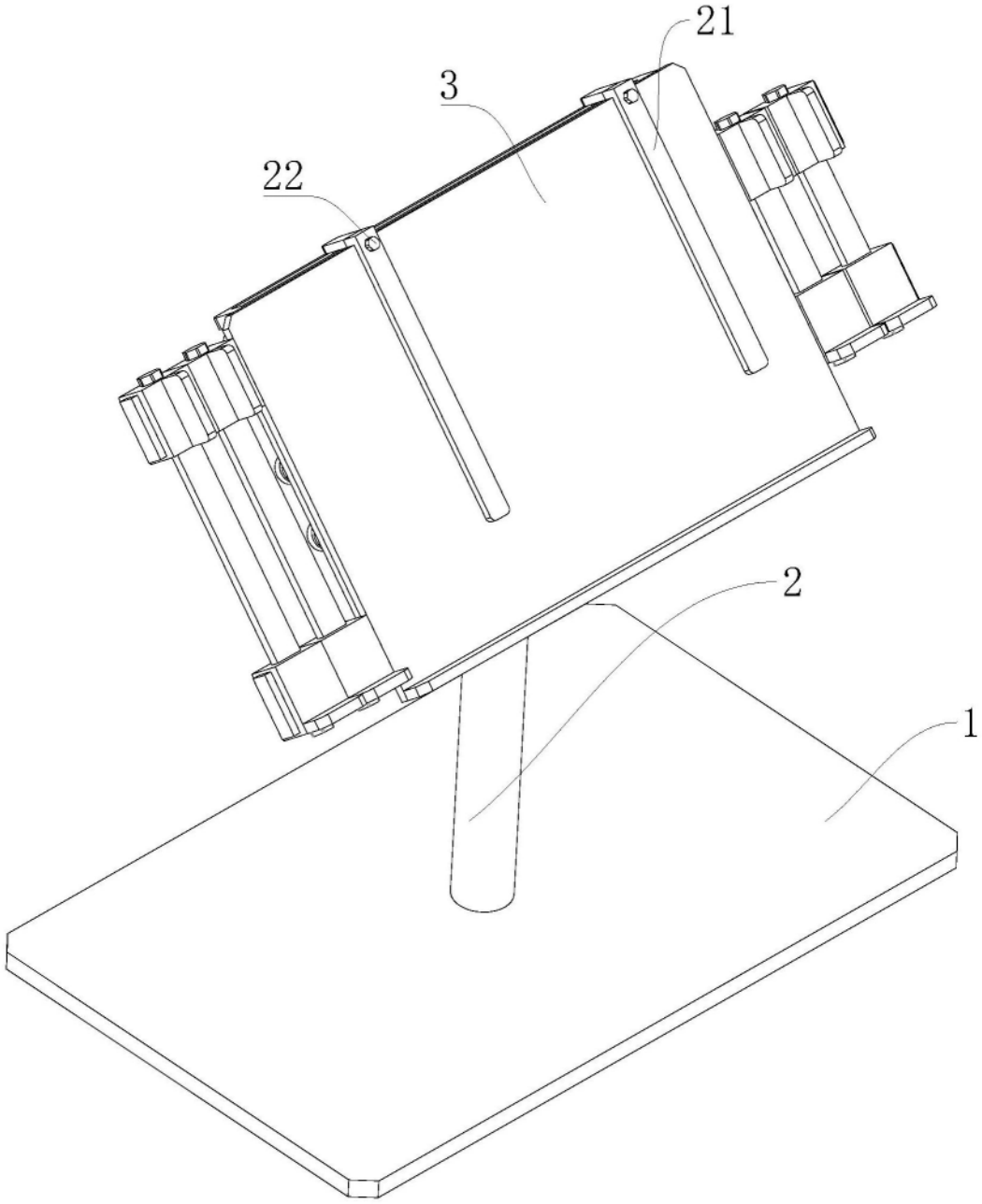

图3

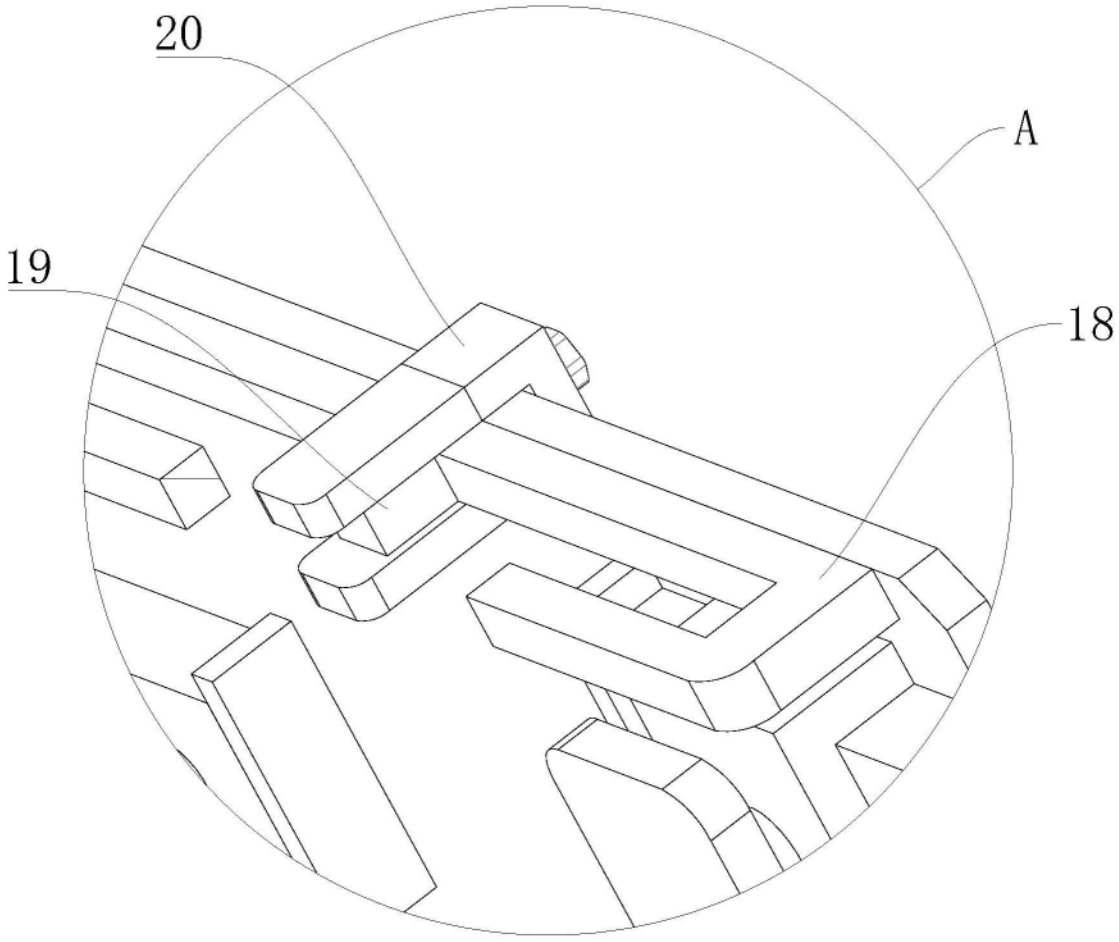

图4

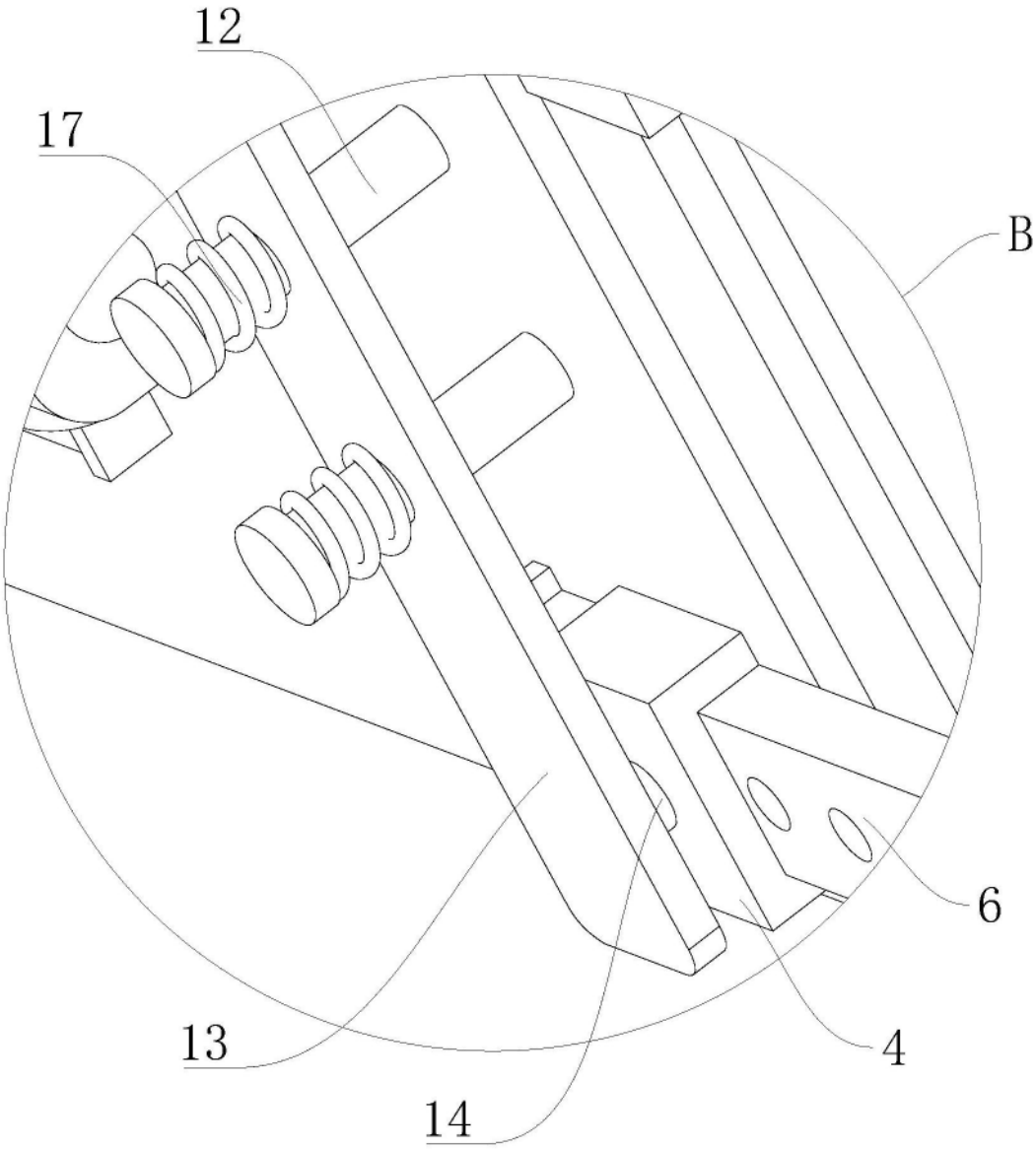

图5

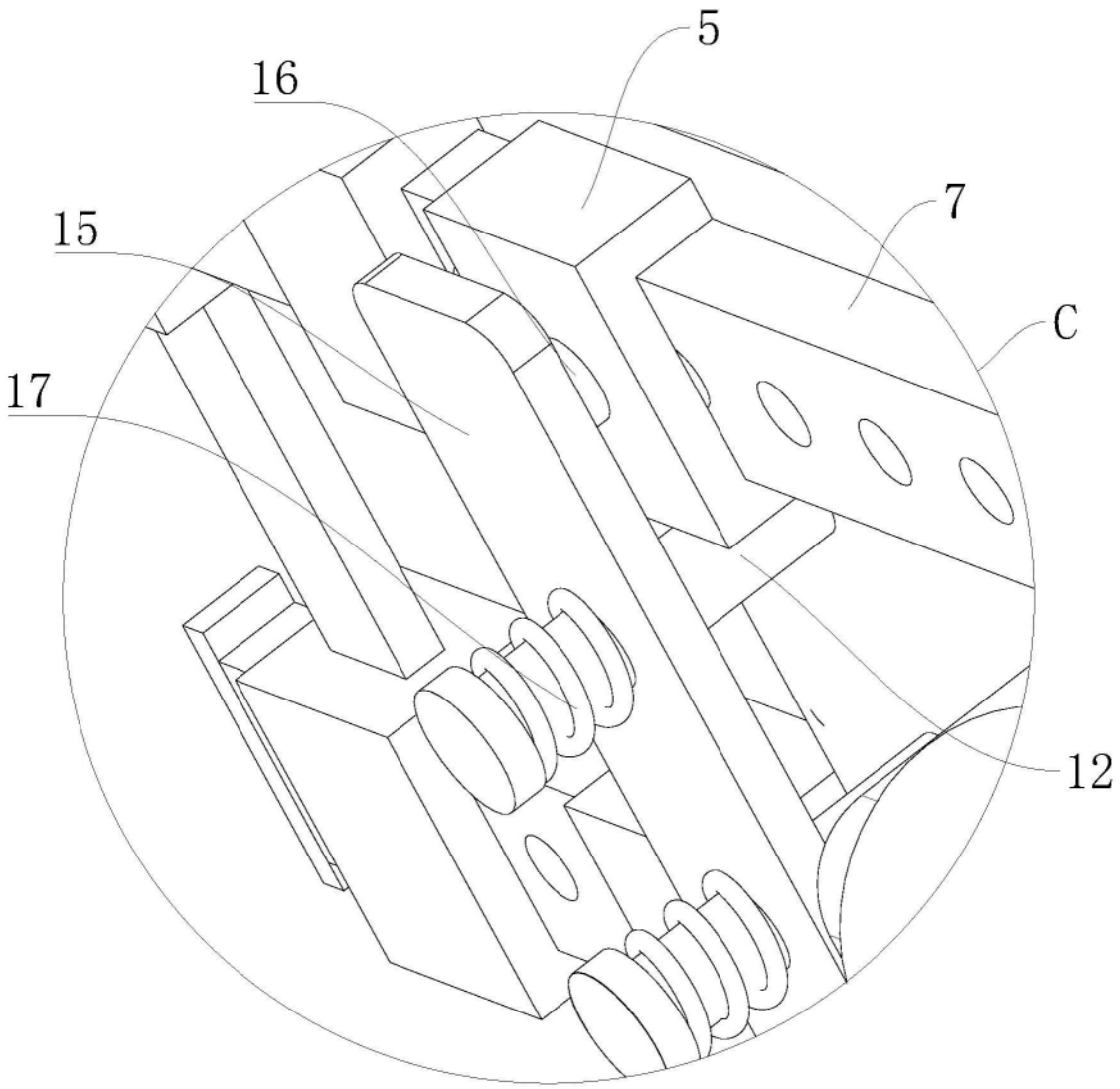

图6