(19)中华人民共和国国家知识产权局

(12)实用新型专利

(10)授权公告号 CN 206101787 U
(45)授权公告日 2017.04.19

(21)申请号 201621083557.7

(22)申请日 2016.09.01

(73)专利权人 刘学礼
地址 200000 上海市松江区工业区荣乐东路78号

(72)发明人 刘学礼

(51)Int.Cl.
A43B 17/00(2006.01)

权利要求书1页 说明书2页 附图2页

(54)实用新型名称

一种砭石健康鞋垫

(57)摘要

本实用新型公开了一种砭石健康鞋垫，包括鞋垫主体，所述鞋垫主体内设置有多个安装孔，对应每一个安装孔设置有砭石体，所述鞋垫主体上表面设置有柔软面料，所述砭石体从所述鞋垫主体下表面通过一固定压块设置在所述安装孔内。该砭石保健功能鞋将砭石与鞋垫结合起来，使得鞋垫具有砭石的保健功能。

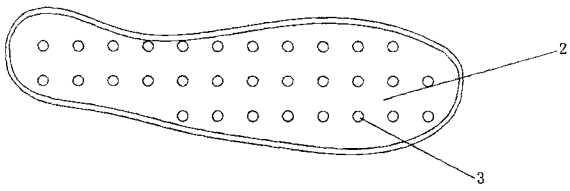

CN 206101787 U

1.一种砭石健康鞋垫，其特征在于：包括鞋垫主体，所述鞋垫主体内设置有多个安装孔，对应每一个安装孔设置有砭石体，所述鞋垫主体上表面设置有柔软面料，所述砭石体从所述鞋垫主体下表面通过一固定压块设置在所述安装孔内。

2.根据权利要求1所述的一种砭石健康鞋垫，其特征在于：所述柔软面料上对应每一个安装孔设置有小孔。

3.根据权利要求1所述的一种砭石健康鞋垫，其特征在于：所述砭石体是砭石圆球。

4.根据权利要求1所述的一种砭石健康鞋垫，其特征在于：所述砭石体是砭石椭圆球。

一种砭石健康鞋垫

技术领域

[0001] 本实用新型涉及鞋垫技术领域，特别涉及一种砭石健康鞋垫。

背景技术

[0002] 砭石(stone needle)是中医的五大疗法及两大医疗器械之一，中医认为泗滨砭石有安神、调理气血、疏通经络的作用。用现代医学手段检测，砭石可以发出许多人体有益的远红外射线和超声波脉冲，促进微循环、调理新陈代谢，相当于远红外治疗仪+超声波治疗仪。用天然的特殊石头中所蕴含的能力，唤醒现代人疲乏的身体，激活全身的淋巴与血液，净化肝肾等脏器，排除多余的毒素，能全面增强人的免疫能力。

实用新型内容

[0003] 本实用新型要解决的技术问题是提供一种砭石健康鞋垫，将砭石与鞋垫结合起来，使得鞋垫具有砭石的保健功能。

[0004] 为了解决上述技术问题，本实用新型的技术方案如下：

[0005] 一种砭石健康鞋垫，包括鞋垫主体，所述鞋垫主体内设置有多个安装孔，对应每一个安装孔设置有砭石体，所述鞋垫主体上表面设置有柔软面料，所述砭石体从所述鞋垫主体下表面通过一固定压块设置在所述安装孔内。

[0006] 进一步的，所述柔软面料上对应每一个安装孔设置有小孔。

[0007] 进一步的，所述砭石体是砭石圆球。

[0008] 进一步的，所述砭石体是砭石椭圆球。

[0009] 采用上述技术方案，由于将砭石设置在鞋底主体内，使得砭石与鞋垫结合起来，使得鞋垫具有砭石的保健功能。

附图说明

[0010] 图1为本实用新型的砭石健康鞋垫主视图；

[0011] 图2为本实用新型的第一种砭石健康鞋垫侧视图；

[0012] 图3为本实用新型的第二种砭石健康鞋垫侧视图；

[0013] 图4为图2中A处局部放大图；

[0014] 图5为图3中B处局部放大图；

[0015] 图中，1-鞋垫主体，2-柔软面料，3-小孔，4-砭石圆球，5-固定压块，6-砭石椭圆球。

具体实施方式

[0016] 下面结合附图对本实用新型的具体实施方式作进一步说明。在此需要说明的是，对于这些实施方式的说明用于帮助理解本实用新型，但并不构成对本实用新型的限定。此外，下面所描述的本实用新型各个实施方式中所涉及的技术特征只要彼此之间未构成冲突就可以相互组合。

[0017] 如图1、2、4所示，一种砭石健康鞋垫，包括鞋垫主体1，所述鞋垫主体1内设置有多个安装孔，对应每一个安装孔设置有砭石体，所述鞋垫主体1上表面设置有柔软面料2，所述砭石体从所述鞋垫主体1下表面通过一固定压块5设置在所述安装孔内。

[0018] 其中，所述柔软面料2上对应每一个安装孔设置有小孔3。

[0019] 其中，所述砭石体是砭石圆球4。

[0020] 如图3、5所示，所述砭石体是砭石椭圆球6。

[0021] 以上结合附图对本实用新型的实施方式作了详细说明，但本实用新型不限于所描述的实施方式。对于本领域的技术人员而言，在不脱离本实用新型原理和精神的情况下，对这些实施方式进行多种变化、修改、替换和变型，仍落入本实用新型的保护范围内。

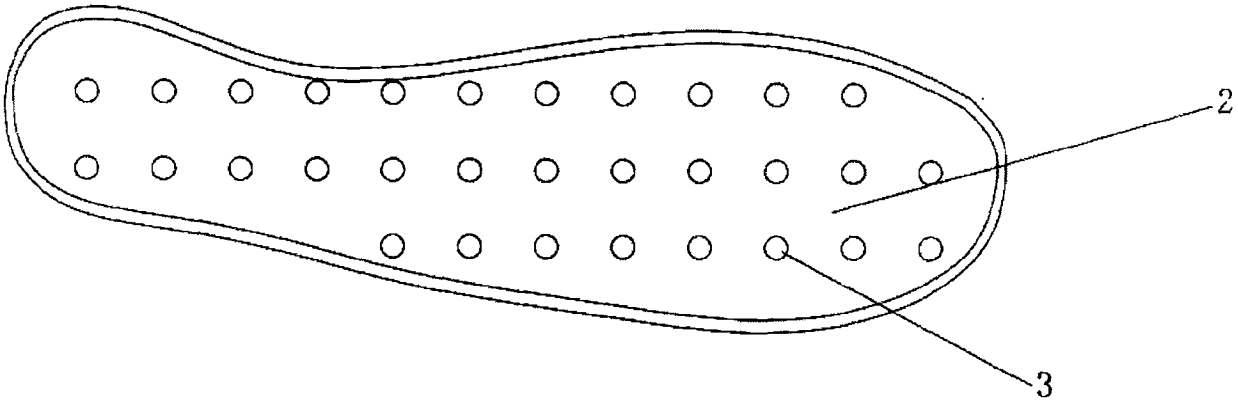

图1

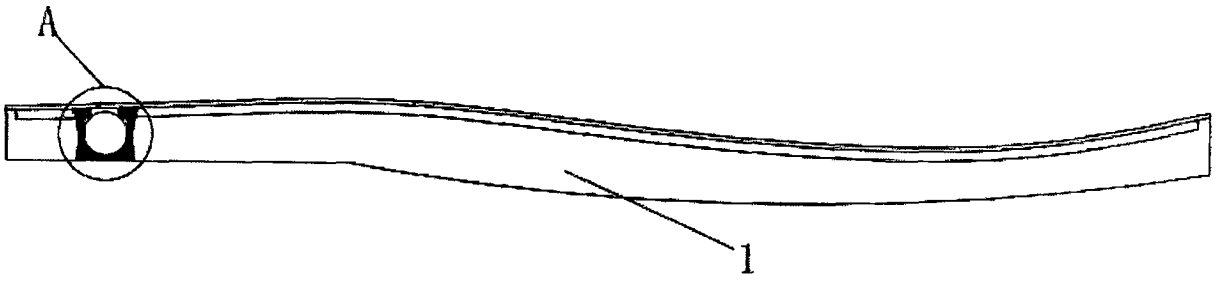

图2



图3

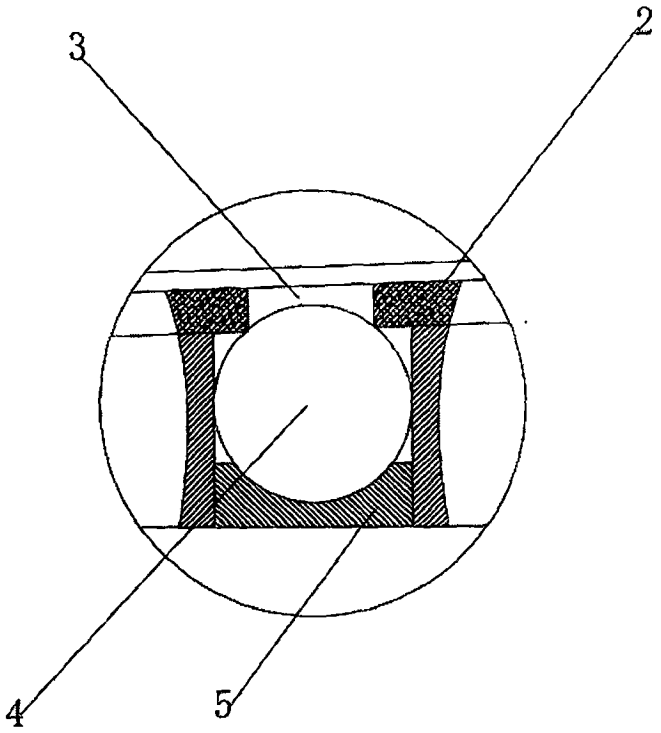

图4

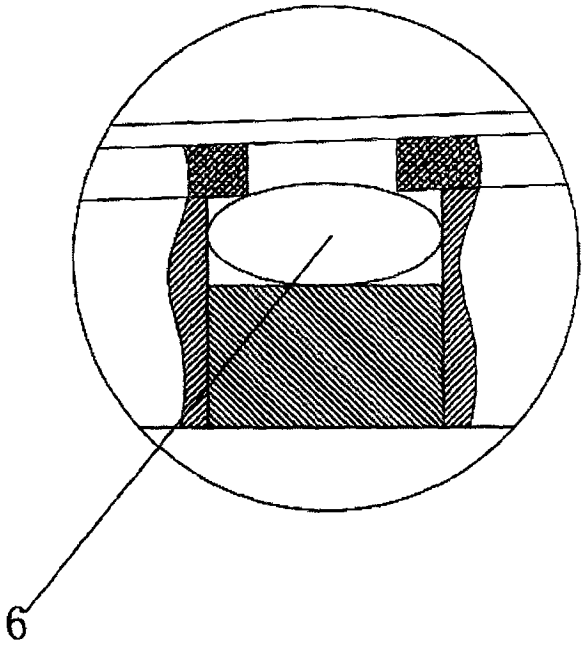

图5