(19)中华人民共和国国家知识产权局

(12)实用新型专利

(10)授权公告号 CN 202512495 U
(45)授权公告日 2012.10.31

(21)申请号 201220018507.6

(22)申请日 2012.01.16

(73)专利权人 潘敬湖
地址 325300 浙江省文成县巨屿镇潘岙村

(72)发明人 潘敬湖

(51)Int.Cl.
G06F 1/20(2006.01)
F16M 11/00(2006.01)

权利要求书 1 页 说明书 2 页 附图 1 页

(54)实用新型名称

带支架的笔记本电脑散热器

(57)摘要

本实用新型公开了一种带支架的笔记本电脑散热器，其中，包括具有顶面和底面的基座面板，还包括适配托架基座面板的底座托架，基座面板的底面上安装有风扇装置，风扇装置连有外接电源线，基座面板的底面上连有用以罩扣风扇装置的罩壳，基座面板的顶面上开有风扇出风口、罩壳上开有风扇进风口，外接电源线一端连接风扇装置、另一端穿出罩壳外，基座面板的一边枢接于底座托架的一边，罩壳上连接有支架，支架的一端轴接在罩壳上、另一端支撑在底座托架上，底座托架上凹设有供支架支固的支撑槽，基座面板于顶面靠近枢接于底座托架一侧的位置上设有凹槽，凹槽内枢接有可翻起的挡片。本实用新型能够折叠、便于携带、非常实用。

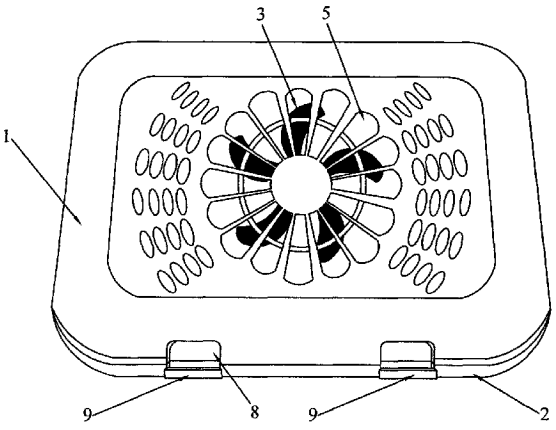

CN 202512495 U

1. 一种带支架的笔记本电脑散热器，其特征在于，包括具有顶面和底面的基座面板，还包括适配托架所述基座面板的底座托架，所述基座面板的底面上安装有风扇装置，所述风扇装置连有外接电源线，所述基座面板的底面上连有用以罩扣所述风扇装置的罩壳，所述基座面板的顶面上开有风扇出风口、所述罩壳上开有风扇进风口，所述外接电源线一端连接所述风扇装置、另一端穿出所述罩壳外，所述基座面板的一边枢接于所述底座托架的一边，所述罩壳上连接有支架，所述支架的一端轴接在所述罩壳上、另一端支撑在所述底座托架上，所述底座托架上凹设有供所述支架支固的支撑槽，所述基座面板于顶面靠近枢接于底座托架一侧的位置上设有凹槽，所述凹槽内枢接有可翻起的挡片。

带支架的笔记本电脑散热器

技术领域

[0001] 本实用新型涉及一种散热器，尤其涉及一种带支架的笔记本电脑散热器。

背景技术

[0002] 目前，各种笔记本电脑在使用过程中均存在不同程度的散热难问题，由此导致的笔记本电脑过热死机甚至部件烧毁的情况时有发生，而现有技术中的笔记本电脑散热装置不能折叠、体积过大，不便携带。

实用新型内容

[0003] 有鉴于此，本实用新型所要解决的技术问题是：提供一种能够折叠，便于携带的带支架的笔记本电脑散热器。

[0004] 为了达到上述目的，本实用新型采用如下技术方案来实现的：

[0005] 一种带支架的笔记本电脑散热器，其中，包括具有顶面和底面的基座面板，还包括适配托架所述基座面板的底座托架，所述基座面板的底面上安装有风扇装置，所述风扇装置连有外接电源线，所述基座面板的底面上连有用以罩扣所述风扇装置的罩壳，所述基座面板的顶面上开有风扇出风口、所述罩壳上开有风扇进风口，所述外接电源线一端连接所述风扇装置、另一端穿出所述罩壳外，所述基座面板的一边枢接于所述底座托架的一边，所述罩壳上连接有支架，所述支架的一端轴接在所述罩壳上、另一端支撑在所述底座托架上，所述底座托架上凹设有供所述支架支固的支撑槽，所述基座面板于顶面靠近枢接于底座托架一侧的位置上设有凹槽，所述凹槽内枢接有可翻起的挡片。

[0006] 由上述技术方案可知，本实用新型的有益效果是：

[0007] 相比现有技术，本实用新型通过将基座面板和底座托架设置成一边枢接的结构，使其具有折叠的功能，折叠后体积缩小，便于携带，使用时，只需将支架支起并支固的底座托架的支撑槽内即可，结构简单，非常实用。在本实用新型中，由于支架支起后，基座面板会倾斜成一个坡面，挡片的作用正在于可以支挡笔记本电脑，使其避免从基座面板上滑脱下来。

附图说明

[0008] 图 1 为本实用新型的结构示意图一。

[0009] 图 2 为本实用新型的结构示意图二。

具体实施方式

[0010] 为了使本领域技术人员能更进一步了解本实用新型的特征及技术内容，请参阅以下有关本实用新型的详细说明与附图。

[0011] 请参阅图 1 至图 2 所示，本实用新型提供了一种带支架的笔记本电脑散热器，其中，包括具有顶面和底面的基座面板 1，还包括适配托架所述基座面板的底座托架 2，所述

基座面板的底面上安装有风扇装置 3，所述风扇装置连有外接电源线（图中未示出），所述基座面板的底面上连有用以罩扣所述风扇装置的罩壳 4，所述基座面板的顶面上开有风扇出风口 5、所述罩壳上开有风扇进风口（图中未示出），所述外接电源线一端连接所述风扇装置、另一端穿出所述罩壳外，所述基座面板的一边枢接于所述底座托架的一边，所述罩壳上连接有支架 6 所述支架的一端轴接在所述罩壳上、另一端支撑在所述底座托架上，所述底座托架上凹设有供所述支架支固的支撑槽 7，所述基座面板于顶面靠近枢接于底座托架一侧的位置上设有凹槽 8，所述凹槽内枢接有可翻起的挡片 9。

[0012] 但以上所述仅为本实用新型的较佳可行实施例，并非用以局限本实用新型的专利范围，故凡运用本实用新型说明书及附图内容所作的等效结构变化，均同理包含在本实用新型的范围内。

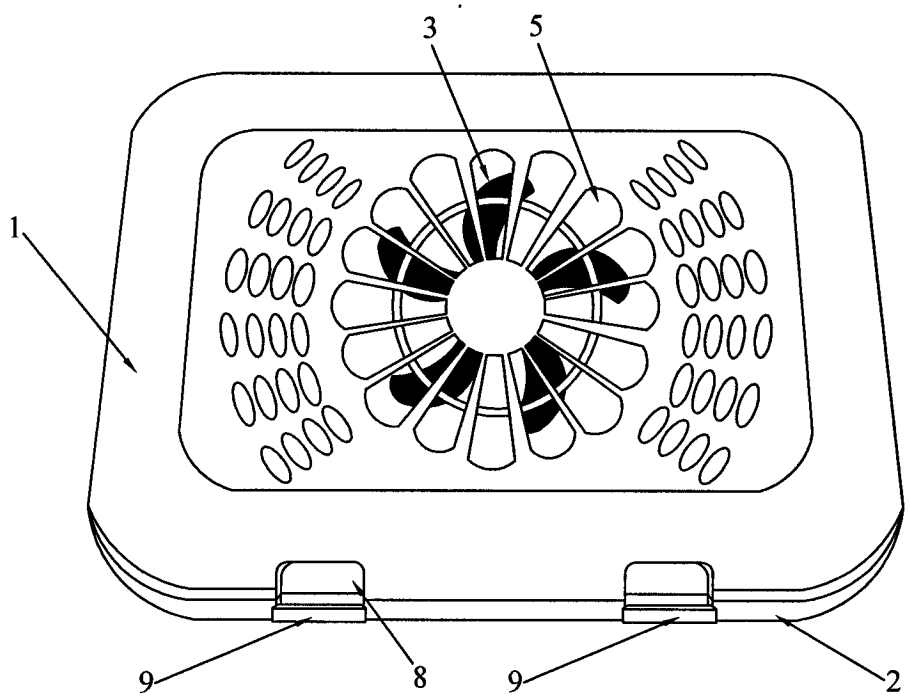

图 1

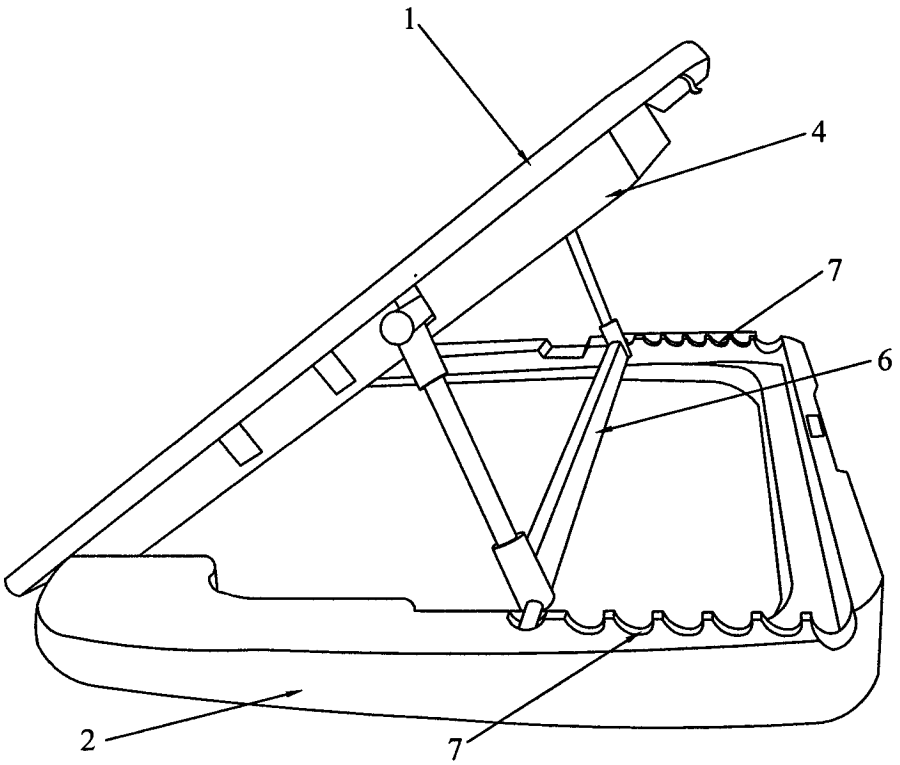

图 2