(19)中华人民共和国国家知识产权局

(12)实用新型专利

(10)授权公告号 CN 214591796 U
(45)授权公告日 2021.11.02

(21)申请号 202120663779.0

(22)申请日 2021.03.31

(73)专利权人 长沙绿芒科技有限公司
地址 410000 湖南省长沙市岳麓区银盆岭街道岳麓大道158号盛大泽西城5栋1012、1013房

(72)发明人 李思民 李石忠

(74)专利代理机构 池州市卓燊知识产权代理事务所(普通合伙) 34211
代理人 蒙绍嵩

(51)Int.Cl.
H04Q 1/04(2006.01)

权利要求书1页 说明书3页 附图3页

(54)实用新型名称

一种网络设备安装定位装置

(57)摘要

本实用新型涉及网络设备技术领域，具体为一种网络设备安装定位装置，包括第一托架，所述第一托架一侧设有第二托板，所述第一托架和第二托板内部中间处连接有调节杆，所述调节杆的两端连接有限位螺母，所述第一托架和第二托板内侧远离墙面的一端设有限位板，所述第一托架和第二托板互相远离的一侧均设有定位组件，所述定位组件由伸缩杆、连接座、定位块和定位槽组成，所述连接座顶部连接有限位拉杆组件，所述限位拉杆组件由第一拉杆、连接杆、第二拉杆、限位挡板和调节套组成。

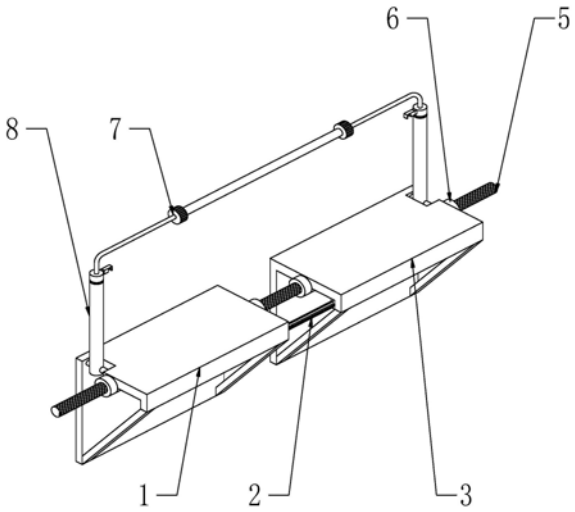

CN 214591796 U

1.一种网络设备安装定位装置,包括第一托架(1),其特征在于:所述第一托架(1)一侧设有第二托板(3),所述第一托架(1)和第二托板(3)内部中间处连接有调节杆(5),所述调节杆(5)的两端连接有限位螺母(6),所述第一托架(1)和第二托板(3)内侧远离墙面的一端设有限位板(2),所述第一托架(1)和第二托板(3)互相远离的一侧均设有定位组件(8),所述定位组件(8)由伸缩杆(801)、连接座(802)、定位块(803)和定位槽(804)组成,所述连接座(802)顶部连接有限位拉杆组件(7),所述限位拉杆组件(7)由第一拉杆(701)、连接杆(702)、第二拉杆(703)、限位挡板(704)和调节套(705)组成。

2.根据权利要求1所述的一种网络设备安装定位装置,其特征在于:所述伸缩杆(801)和第一托架(1)、第二托板(3)之间通过转轴(4)连接,且所述伸缩杆(801)和转轴(4)之间套接连接,所述第一托架(1)、第二托板(3)和转轴(4)之间通过螺纹连接,所述伸缩杆(801)和连接座(802)之间通过螺栓连接,所述连接座(802)和定位块(803)之间通过螺纹连接。

3.根据权利要求1所述的一种网络设备安装定位装置,其特征在于:所述第一拉杆(701)、第二拉杆(703)、调节套(705)和连接杆(702)之间套接连接,所述调节套(705)和第一拉杆(701)、第二拉杆(703)之间均通过螺纹连接,所述限位挡板(704)和连接杆(702)之间通过螺纹连接。

4.根据权利要求1所述的一种网络设备安装定位装置,其特征在于:所述第一拉杆(701)、第二拉杆(703)和连接座(802)之间通过螺纹连接。

5.根据权利要求1所述的一种网络设备安装定位装置,其特征在于:所述第一托架(1)、第二托板(3)、限位螺母(6)和调节杆(5)之间均通过螺纹连接。

6.根据权利要求1所述的一种网络设备安装定位装置,其特征在于:所述限位板(2)和第一托架(1)、第二托板(3)之间通过滑动套接。

一种网络设备安装定位装置

技术领域

[0001] 本实用新型涉及网络设备技术领域，具体为一种网络设备安装定位装置。

背景技术

[0002] 网络设备安装时需要根据网络设备背面的螺栓进行定位，从而方便安装，一般的定位装置整体定位较为不便，且定位后拆卸不便。

[0003] 因此，需要设计一种网络设备安装定位装置来解决上述背景技术中的问题。

实用新型内容

[0004] 本实用新型的目的在于提供一种网络设备安装定位装置，以解决上述背景技术中提出的问题。

[0005] 为实现上述目的，本实用新型提供如下技术方案：

[0006] 一种网络设备安装定位装置，包括第一托架，所述第一托架一侧设有第二托板，所述第一托架和第二托板内部中间处连接有调节杆，所述调节杆的两端连接有限位螺母，所述第一托架和第二托板内侧远离墙面的一端设有限位板，所述第一托架和第二托板互相远离的一侧均设有定位组件，所述定位组件由伸缩杆、连接座、定位块和定位槽组成，所述连接座顶部连接有限位拉杆组件，所述限位拉杆组件由第一拉杆、连接杆、第二拉杆、限位挡板和调节套组成。

[0007] 作为本实用新型优选的方案，所述伸缩杆和第一托架、第二托板之间通过转轴连接，且所述伸缩杆和转轴之间套接连接，所述第一托架、第二托板和转轴之间通过螺纹连接，所述伸缩杆和连接座之间通过螺栓连接，所述连接座和定位块之间通过螺纹连接。

[0008] 作为本实用新型优选的方案，所述第一拉杆、第二拉杆、调节套和连接杆之间套接连接，所述调节套和第一拉杆、第二拉杆之间均通过螺纹连接，所述限位挡板和连接杆之间通过螺纹连接。

[0009] 作为本实用新型优选的方案，所述第一拉杆、第二拉杆和连接座之间通过螺纹连接。

[0010] 作为本实用新型优选的方案，所述第一托架、第二托板、限位螺母和调节杆之间均通过螺纹连接。

[0011] 作为本实用新型优选的方案，所述限位板和第一托架、第二托板之间通过滑动套接。

[0012] 与现有技术相比，本实用新型的有益效果是：

[0013] 1.本实用新型中，通过限位拉杆组件，根据第一托架、第二托板上的定位组件之间的距离来调节第一拉杆、第二拉杆和连接杆之间的距离，限位挡板和连接杆之间通过螺纹连接，第一拉杆、第二拉杆和连接座之间通过螺纹连接，再通过调节套进行锁紧，锁紧更加方便。

[0014] 2.本实用新型中，通过定位组件，根据需求调节伸缩杆的高度，不使用时，可将伸

缩杆放下，操作方便快捷，伸缩杆和连接座之间通过螺栓连接，连接座和定位块之间通过螺纹连接，可根据需求更换不同尺寸的定位块。

附图说明

[0015] 图1为本实用新型的整体结构图；

[0016] 图2为本实用新型的限位拉杆组件结构图；

[0017] 图3为本实用新型的定位组件结构图。

[0018] 图中：1、第一托架；2、限位板；3、第二托板；4、转轴；5、调节杆；6、限位螺母；7、限位拉杆组件；701、第一拉杆；702、连接杆；703、第二拉杆；704、限位挡板；705、调节套；8、定位组件；801、伸缩杆；802、连接座；803、定位块；804、定位槽。

具体实施方式

[0019] 下面将结合本发明实施例中的附图，对本发明实施例中的技术方案进行清楚、完整地描述，显然，所描述的实施例仅仅是本发明一部分实施例，而不是全部的实施例，基于本发明中的实施例，本领域普通技术人员在没有做出创造性劳动前提下所获得的所有其他实施例，都属于本发明保护的范围。

[0020] 为了便于理解本发明，下面将参照相关附图对本发明进行更全面的描述。附图中给出了本发明的若干实施例。但是，本发明可以以许多不同的形式来实现，并不限于本文所描述的实施例。相反地，提供这些实施例的目的是使对本发明的公开内容更加透彻全面。

[0021] 需要说明的是，当元件被称为“固设于”另一个元件，它可以直接在另一个元件上或者也可以存在居中的元件。当一个元件被认为是“连接”另一个元件，它可以是直接连接到另一个元件或者可能同时存在居中元件。本文所使用的术语“垂直的”、“水平的”、“左”、“右”以及类似的表述只是为了说明的目的。

[0022] 除非另有定义，本文所使用的所有的技术和科学术语与属于本发明的技术领域的技术人员通常理解的含义相同。本文中在本发明的说明书中所使用的术语只是为了描述具体的实施例的目的，不是旨在于限制本发明。本文所使用的术语“及/或”包括一个或多个相关的所列项目的任意的和所有的组合。

[0023] 请参阅图1-3本实用新型提供一种技术方案：

[0024] 一种网络设备安装定位装置，包括第一托架1，第一托架1一侧设有第二托板3，第一托架1和第二托板3内部中间处连接有调节杆5，调节杆5的两端连接有限位螺母6，第一托架1和第二托板3内侧远离墙面的一端设有限位板2，第一托架1和第二托板3互相远离的一侧均设有定位组件8，定位组件8由伸缩杆801、连接座802、定位块803和定位槽804组成，连接座802顶部连接有限位拉杆组件7，限位拉杆组件7由第一拉杆701、连接杆702、第二拉杆703、限位挡板704和调节套705组成。

[0025] 实施例，请参照图1和3，伸缩杆801和第一托架1、第二托板3之间通过转轴4连接，且伸缩杆801和转轴4之间套接连接，第一托架1、第二托板3和转轴4之间通过螺纹连接，使用时将伸缩杆801竖起，根据需求调节伸缩杆801的高度，不使用时，可将伸缩杆801放下，操作方便快捷，伸缩杆801和连接座802之间通过螺栓连接，连接座802和定位块803之间通过螺纹连接，可根据需求更换不同尺寸的定位块803。

[0026] 实施例，请参照图1、2和3，第一拉杆701、第二拉杆703、调节套705和连接杆702之间套接连接，调节套705和第一拉杆701、第二拉杆703之间均通过螺纹连接，根据第一托架1、第二托板3上的定位组件8之间的距离来调节第一拉杆701、第二拉杆703和连接杆702之间的距离，限位挡板704和连接杆702之间通过螺纹连接，第一拉杆701、第二拉杆703和连接座802之间通过螺纹连接，再通过调节套705进行锁紧。

[0027] 实施例，请参照图1，第一托架1、第二托板3、限位螺母6和调节杆5之间均通过螺纹连接，通过转动调节杆5来调节第一托架1和第二托板3之间的距离，限位板2和第一托架1、第二托板3之间通过滑动套接，形成第一托架1、第二托板3之间的辅助连接结构，使得第一托架1和第二托板3之间更加稳定。

[0028] 工作原理：使用时，将第一托架1和第二托板3根据网络设备的尺寸进行调节，将网络设备放在第一托架1和第二托板3顶部，然后根据网络设备背部的安装螺栓位置将定位组件8调节至相应的位置，然后将限位拉杆组件7安装在定位组件8顶部，当网络设备的定位完成后，将网络设备安装上，然后取下限位拉杆组件7，同时将定位组件8放下，再取下第一托架1和第二托板3，定位更加方便，且定位完成取下更加方便。

[0029] 尽管已经示出和描述了本实用新型的实施例，对于本领域的普通技术人员而言，可以理解在不脱离本实用新型的原理和精神的情况下可以对这些实施例进行多种变化、修改、替换和变型，本实用新型的范围由所附权利要求及其等同物限定。

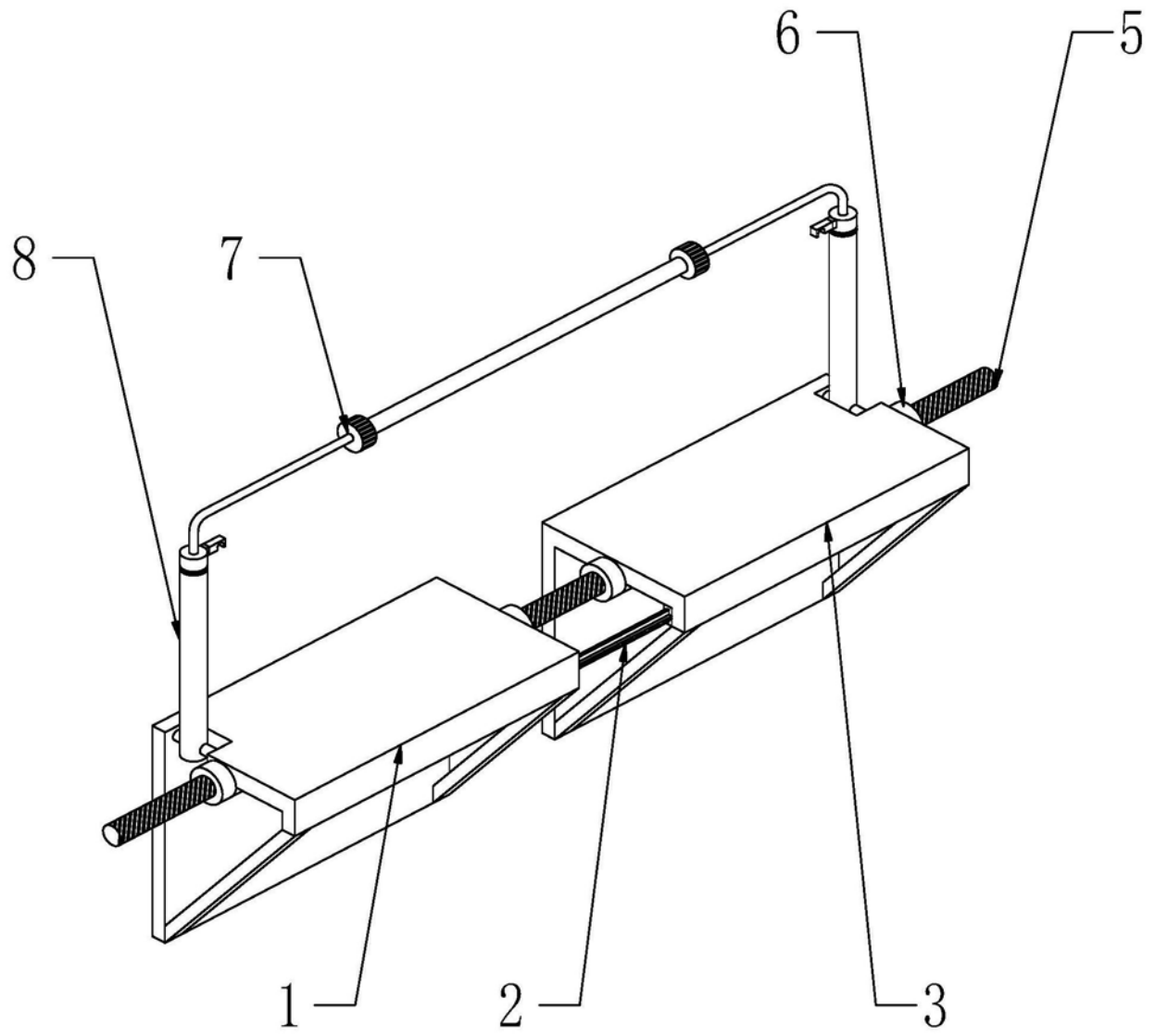

图1

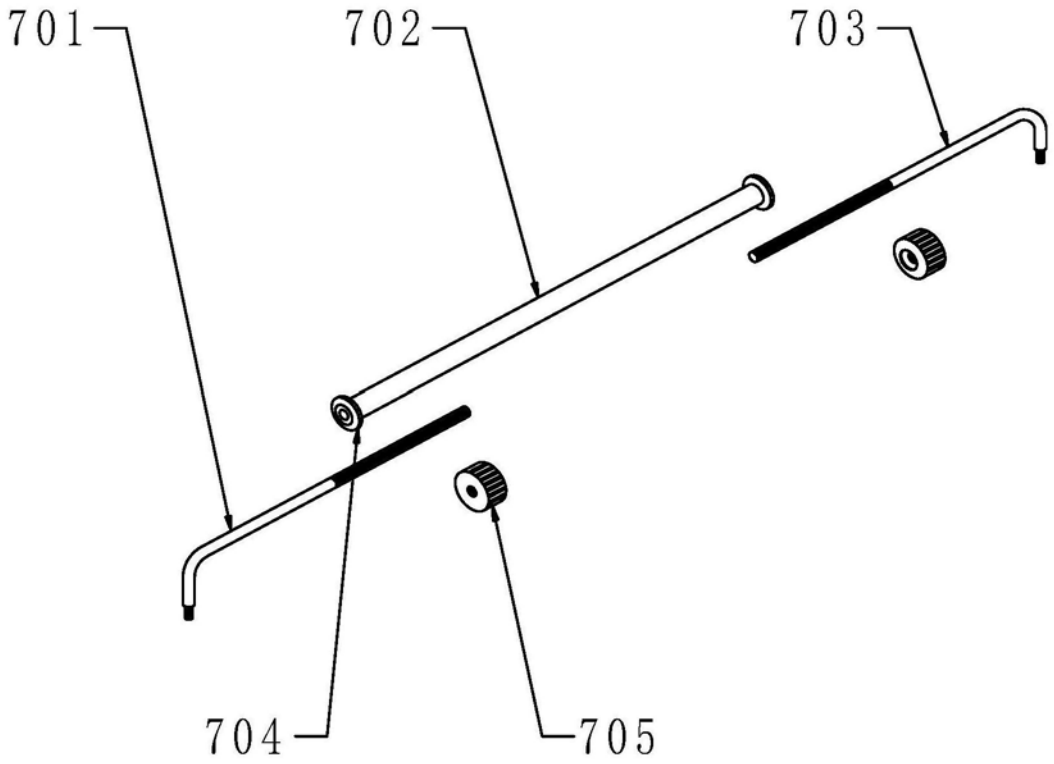

图2

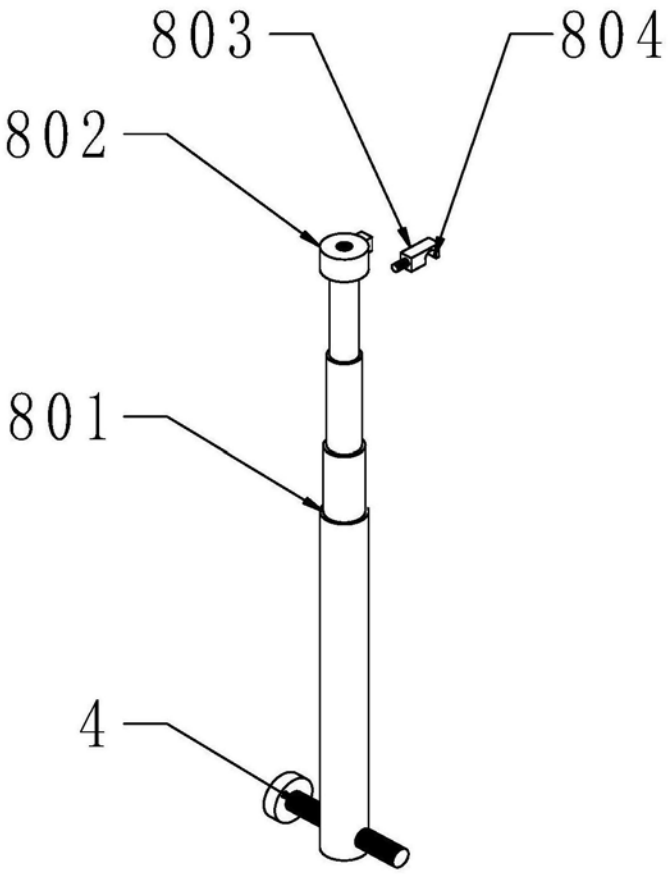

图3