(19)中华人民共和国国家知识产权局

(12)实用新型专利

(10)授权公告号 CN 206745861 U
(45)授权公告日 2017.12.15

(21)申请号 201720636537.6

(22)申请日 2017.06.04

(73)专利权人 李晓春
地址 321300 浙江省金华市永康市经济开发区邵宅村广场小区160号

(72)发明人 李晓春

(74)专利代理机构 浙江杭州金通专利事务所有限公司 33100
代理人 李德强 程建敏

(51)Int.Cl.
A63B 23/02(2006.01)
A63B 23/12(2006.01)

权利要求书1页 说明书2页 附图3页

(54)实用新型名称

带弹性的仰卧板

(57)摘要

本实用新型公开了一种带弹性的仰卧板，包括前支撑架(1)、双杆后支撑架(13)、仰卧板主体(11)，所述的双杆后支撑架(13)为弧形支架，仰卧板主体(11)为弹性板，仰卧板主体(11)的中部固定在双杆后支撑架(13)上，仰卧板主体(11)前部与双杆后支撑架(13)之间设有前弹性装置，该装置包括前弹簧座(7)、前弹簧(8)、前限位螺杆(9)、前固定片(10)，前弹簧座(7)固定在双杆后支撑架(13)上，前固定片(10)固定在仰卧板主体(11)上，前限位螺杆(9)设置在前固定片(10)上并穿过前弹簧(8)和前弹簧座(7)后限位，改变双杆后支撑架(13)的弧度可以调节仰卧板主体(11)的弹性变形量。采用本结构后，具有结构简单合理、训练稳定舒适、健身效果好、能充分发挥腰部力量等优点。

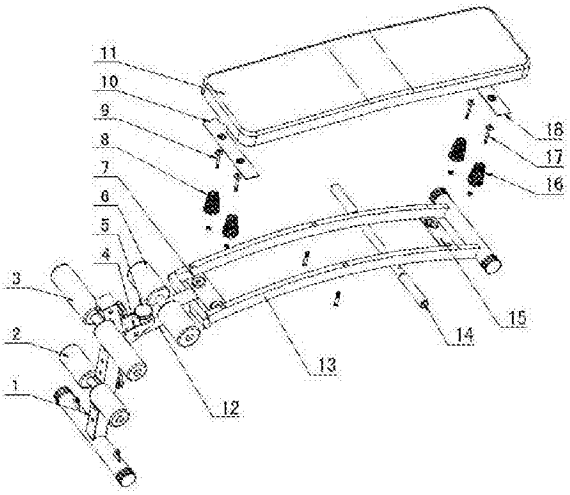

CN 206745861 U

1.一种带弹性的仰卧板，包括前支撑架(1)、双杆后支撑架(13)、仰卧板主体(11)，其特征是：所述的双杆后支撑架(13)为弧形支架，仰卧板主体(11)为弹性板，仰卧板主体(11)的中部对应固定在双杆后支撑架(13)上，仰卧板主体(11)前部与双杆后支撑架(13)之间设有前弹性装置，所述的前弹性装置包括前弹簧座(7)、前弹簧(8)、前限位螺杆(9)、前固定片(10)，前弹簧座(7)对应固定在双杆后支撑架(13)的双杆之间，前固定片(10)固定在仰卧板主体(11)上，前弹簧(8)设置在前固定片(10)与前弹簧座(7)之间，前限位螺杆(9)设置在前固定片(10)上并穿过前弹簧(8)和前弹簧座(7)后限位，改变双杆后支撑架(13)的弧度可以调节仰卧板主体(11)的弹性变形量。

2.根据权利要求1所述的带弹性的仰卧板，其特征是：所述的仰卧板主体(11)后部与双杆后支撑架(13)之间设有后弹性装置，所述的后弹性装置包括后弹簧座(15)、后弹簧(16)、后限位螺杆(17)、后固定片(18)，后弹簧座(15)对应固定在双杆后支撑架(13)的双杆之间，后固定片(18)固定在仰卧板主体(11)上，后弹簧(16)设置在后固定片(18)与后弹簧座(15)之间，后限位螺杆(17)设置在后固定片(18)上并穿过后弹簧(16)和后弹簧座(15)后限位。

3.根据权利要求1或2所述的带弹性的仰卧板，其特征是：所述的前弹簧(8)和后弹簧(16)为塔式弹簧。

4.根据权利要求3所述的带弹性的仰卧板，其特征是：所述前支撑架(1)的上部设有膝托胶棉辊(3)，前支撑架(1)的下部设有脚托胶棉辊(2)。

5.根据权利要求4所述的带弹性的仰卧板，其特征是：所述的前支撑架(1)上固定有铰接座(4)，双杆后支撑架(13)的前端固定有连接杆(12)，连接杆(12)铰接在铰接座(4)上，铰接座(4)上设有与连接杆(12)固定的固定旋钮(5)。

6.根据权利要求5所述的带弹性的仰卧板，其特征是：所述的连接杆(12)上固定有支撑胶棉辊(6)。

7.根据权利要求6所述的带弹性的仰卧板，其特征是：所述的双杆后支撑架(13)上固定有俯卧撑杆(14)。

带弹性的仰卧板

技术领域

[0001] 本实用新型涉及一种运动健身器材，特别是一种带弹性的仰卧板。

背景技术

[0002] 随着我国经济的快速发展，人们对生活质量要求越来越高，工作压力和精神压力越来越大，社会应酬越来越多，出行方式也逐步被现代交通工具所代替，很小有时间参加健身运动，身体素质不断下降，直接影响到工作精力和效率，许多人通过仰卧板来提高身体素质以及释放工作压力和精神压力。

[0003] 但现有的仰卧板在使用过程中存在以下不足：一是现有的仰卧板训练时仰卧板主体不能完全抵实腰部，腰部力量不能充分发挥，不能灵活自如进行训练，即使能完成，训练动作也容易变形，舒适性及健身效果差。二是仰卧板主体后部没有减震，头部直接与仰卧板主体接触，舒适性差。为此，许多生产厂家和有识之士进行开发和研制，但至今尚未有较理想的产品面世。

发明内容

[0004] 为克服现有仰卧板存在的上述缺陷，本实用新型的目的是提供一种结构简单合理、训练舒适、健身效果好、能充分发挥腰部力量的带弹性的仰卧板。

[0005] 本实用新型解决上述技术问题所采用的技术方案，它包括前支撑架、双杆后支撑架、仰卧板主体，所述的双杆后支撑架为弧形支架，仰卧板主体为弹性板，仰卧板主体的中部对应固定在双杆后支撑架上，仰卧板主体前部与双杆后支撑架之间设有前弹性装置，所述的前弹性装置包括前弹簧座、前弹簧、前限位螺杆、前固定片，前弹簧座对应固定在双杆后支撑架的双杆之间，前固定片固定在仰卧板主体上，前弹簧设置在前固定片与前弹簧座之间，前限位螺杆设置在前固定片上并穿过前弹簧和前弹簧座后限位，改变双杆后支撑架的弧度可以调节仰卧板主体的弹性变形量。

[0006] 本实用新型的进一步方案，所述的仰卧板主体后部与双杆后支撑架之间设有后弹性装置，所述的后弹性装置包括后弹簧座、后弹簧、后限位螺杆、后固定片，后弹簧座对应固定在双杆后支撑架的双杆之间，后固定片固定在仰卧板主体上，后弹簧设置在后固定片与后弹簧座之间，后限位螺杆设置在后固定片上并穿过后弹簧和后弹簧座后限位。

[0007] 本实用新型的进一步方案，所述的前弹簧和后弹簧为塔式弹簧。

[0008] 本实用新型的进一步方案，所述前支撑架的上部设有膝托胶棉辊，前支撑架的下部设有脚托胶棉辊。

[0009] 本实用新型的进一步方案，所述的前支撑架上固定有铰接座，双杆后支撑架的前端固定有连接杆，连接杆铰接在铰接座上，铰接座上设有与连接杆固定的固定旋钮。

[0010] 本实用新型的进一步方案，所述的连接杆上固定有支撑胶棉辊。

[0011] 本实用新型的进一步方案，所述的双杆后支撑架上固定有俯卧撑杆。

[0012] 采用上述结构后，与现有技术相比有如下优点：一是由于仰卧板主体前部设有前

弹性装置，训练时仰卧板主体前部抵实腰部并起到减震效果，腰部力量能得到充分发挥，舒适性及训练效果好。二是由于仰卧板主体后部设有后减震装置，训练时可以对头部起到减震保护作用。三是前后减震装置设置在仰卧板主体后部与双杆后支撑架之间，前后减震装置减震效果及稳定性好。

附图说明

[0013] 图1为本实用新型的分解结构示意图。

[0014] 图2为本实用新型的立体结构示意图。

[0015] 图3为本实用新型的主视结构示意图。

[0016] 图4为本实用新型的仰视结构示意图。

[0017] 其中1前支撑架，2脚托胶棉辊，3膝托胶棉辊，4铰接座，5固定旋钮，6支撑胶棉辊，7前弹簧座，8前弹簧，9前限位螺杆，10前固定片，11仰卧板主体，12连接杆，13双杆后支撑架，14俯卧撑杆，15后弹簧座，16后弹簧，17后限位螺杆，18后固定片。

具体实施方式

[0018] 图1至图4所示，为本实用新型一种带弹性的仰卧板的具体实施方案，它包括前支撑架1、双杆后支撑架13、仰卧板主体11，所述前支撑架1采用可伸缩调节高低的支撑架，上部设有膝托胶棉辊3，前支撑架1的下部设有脚托胶棉辊2。所述的双杆后支撑架13为弧形支架，仰卧板主体11为弹性板，仰卧板主体11的中部对应固定在双杆后支撑架13上，仰卧板主体11前部与双杆后支撑架13之间设有前弹性装置，所述的前弹性装置包括前弹簧座7、前弹簧8、前限位螺杆9、前固定片10，前弹簧座7对应固定在双杆后支撑架13的双杆之间，前固定片10固定在仰卧板主体11上，左右前弹簧8设置在前固定片10与前弹簧座7之间，左右前限位螺杆9设置在前固定片10上并对应穿过左右前弹簧8和前弹簧座7后用螺母限位，改变双杆后支撑架13的弧度可以调节仰卧板主体11的弹性变形量。训练时仰卧板主体11能完全抵实腰部并起到减震效果，腰部力量能得到充分发挥，舒适性及训练效果好。

[0019] 为了训练时可以对头部起到保护作用，所述的仰卧板主体11后部与双杆后支撑架13之间设有后弹性装置，所述的后弹性装置包括后弹簧座15、后弹簧16、后限位螺杆17、后固定片18，后弹簧座15对应固定在双杆后支撑架13的双杆之间，后固定片18固定在仰卧板主体11上，后弹簧16设置在后固定片18与后弹簧座15之间，后限位螺杆17设置在后固定片18上并穿过后弹簧16和后弹簧座15后用螺母限位。

[0020] 为了消除弹簧噪音、增加运动行程，所述的前弹簧8和后弹簧16为塔式弹簧。

[0021] 为了方便产品包装、运输和收藏，所述的前支撑架1上固定有铰接座4，双杆后支撑架13的前端固定有连接杆12，连接杆12铰接在铰接座4上，铰接座4上设有与连接杆12固定的固定旋钮5。所述的连接杆12上固定有支撑胶棉辊6。

[0022] 为了方便俯卧撑训练，所述的双杆后支撑架13上固定有俯卧撑杆14。

[0023] 以上所述，只是本实用新型的具体实施例，并非对本实用新型作出任何形式上的限制，在不脱离本实用新型的技术方案基础上，所作出的简单修改、等同变化或修饰，均落入本实用新型的保护范围。

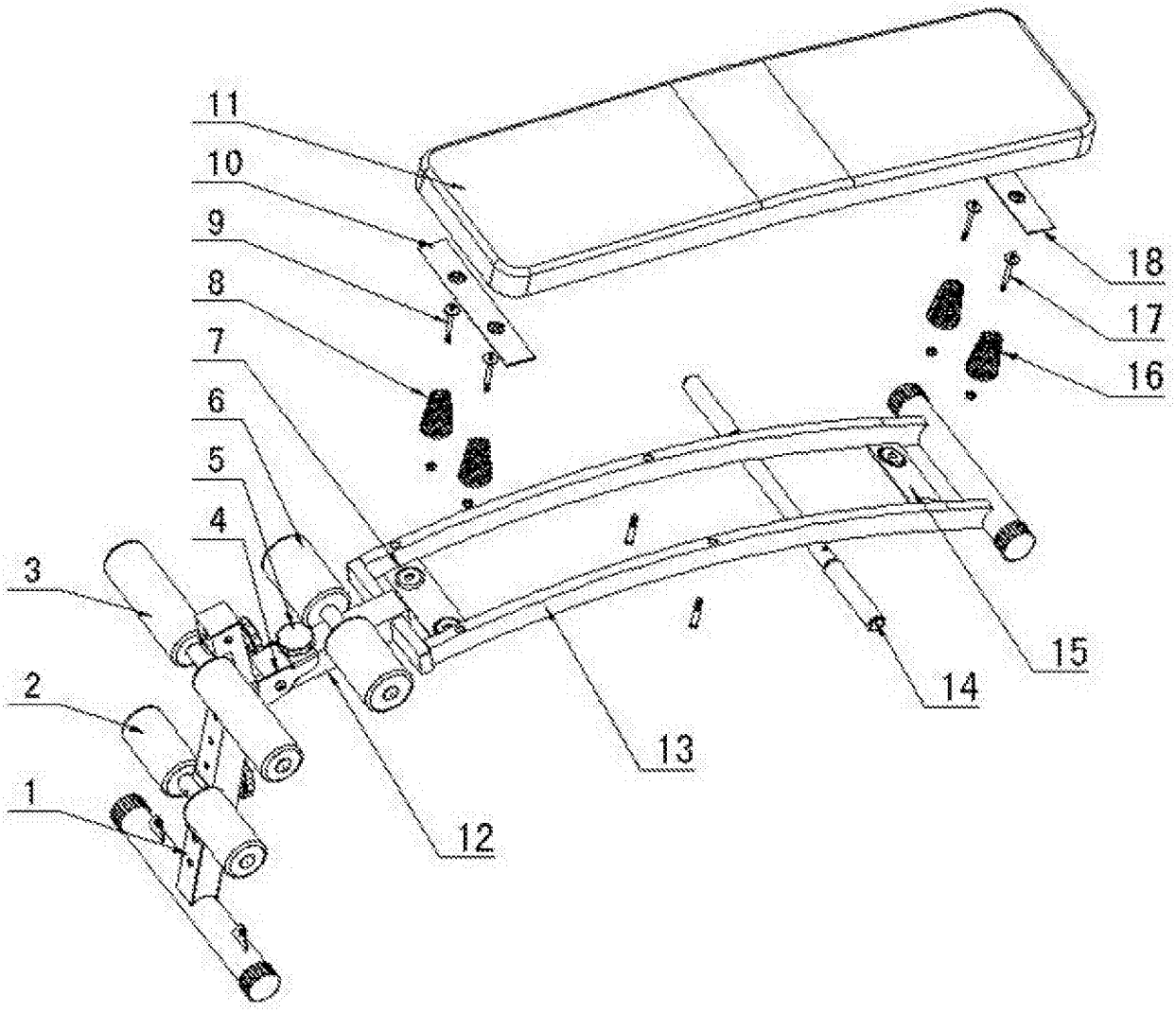

图1

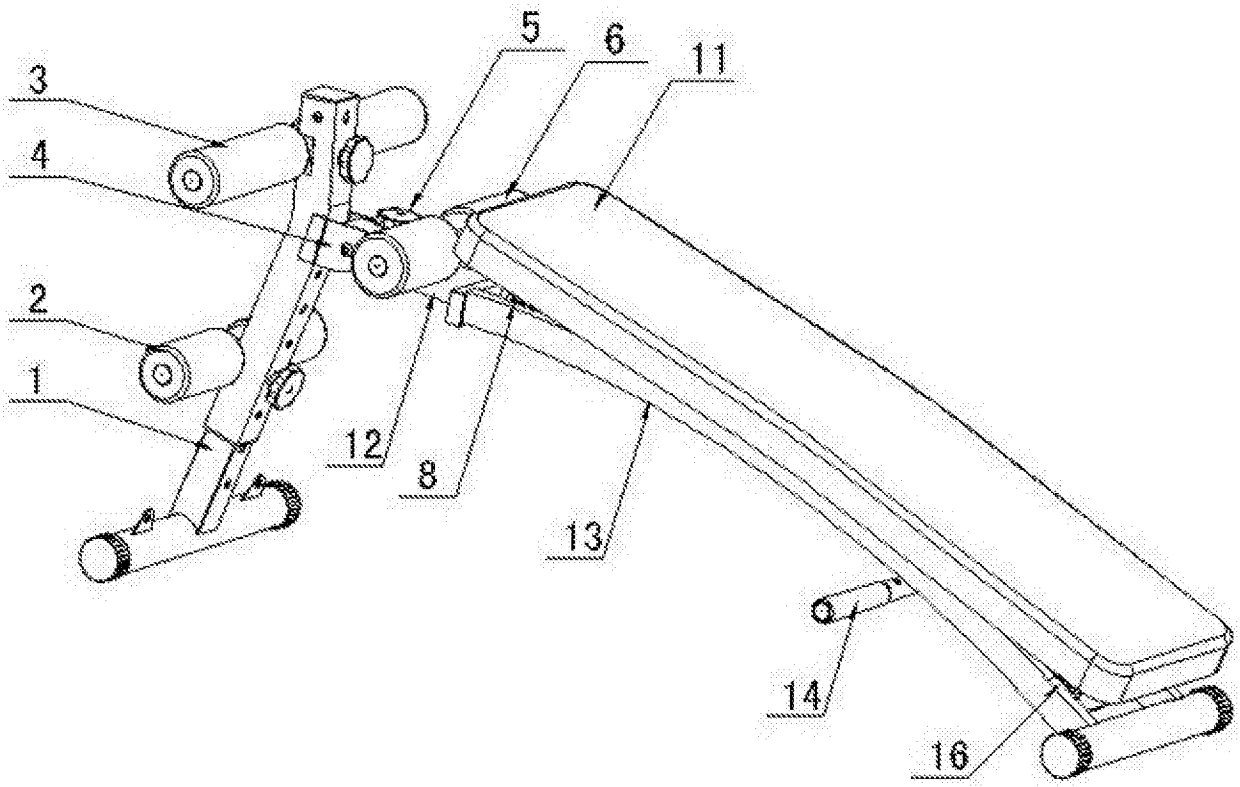

图2

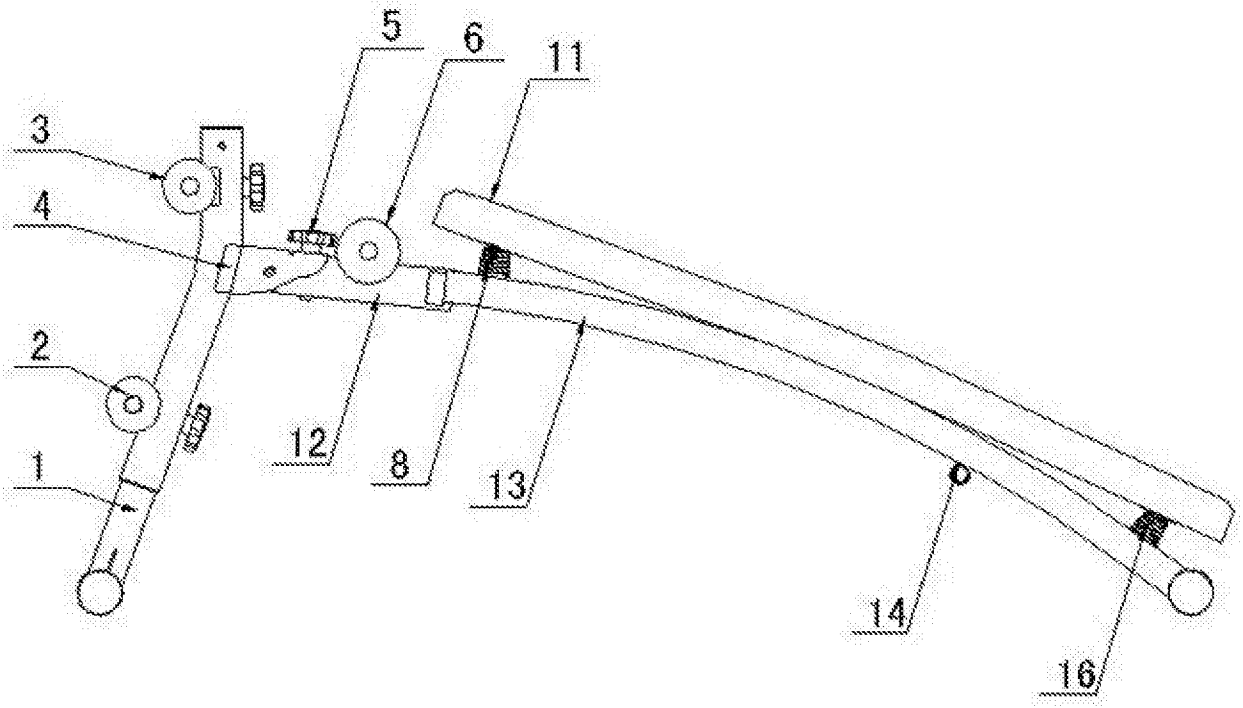

图3

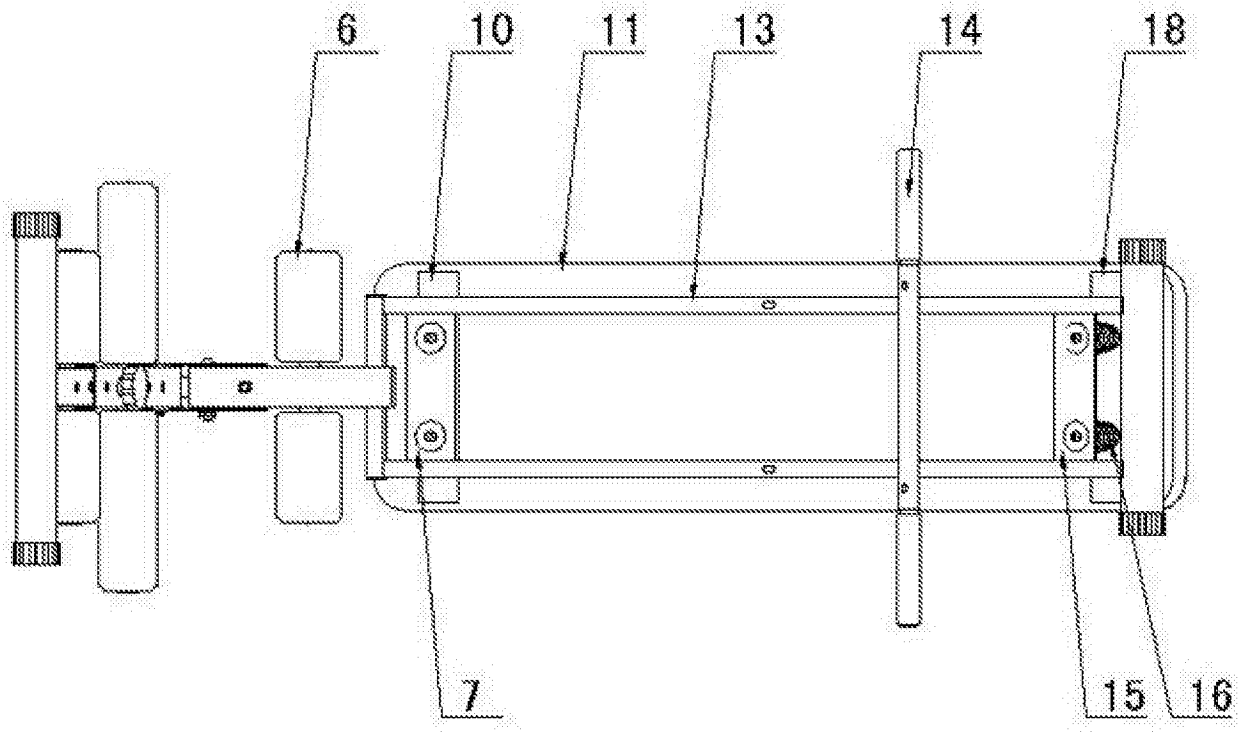

图4