(19)中华人民共和国国家知识产权局

(12)实用新型专利

(10)授权公告号 CN 210300138 U
(45)授权公告日 2020.04.14

(21)申请号 201920713036.2

(22)申请日 2019.05.13

(73)专利权人 信阳农林学院
地址 464000 河南省信阳市平桥区北环路1号

(72)发明人 方媛

(74)专利代理机构 济南旌励知识产权代理事务所(普通合伙) 31310
代理人 单玉刚

(51)Int.Cl.
A47B 63/00(2006.01)

权利要求书1页 说明书3页 附图2页

(54)实用新型名称

一种带有滑动式存放架的图书资料档案柜

(57)摘要

本实用新型公开了一种带有滑动式存放架的图书资料档案柜，包括第一柜体，第一柜体的前侧壁四角均固定连接有销轴，同一侧两个销轴的后侧壁固定连接有柜门，第一内板的外侧壁装配有套板，套板的顶部装配有第二内板，第二内板的外侧壁与第二柜体固定连接，套板的内腔底部固定连接有框架，框架的内腔装配有轴承，轴承的侧壁与第一内板相贴合。本实用新型设置一种带有滑动式存放架的图书资料档案柜，可以将重要的档案和图书放置在第二柜体，先将档案和图书进行分类，可以改变第二柜体的空间面积，将档案和图书进行放置，可以根据资料种类不同，将不同的档案进行存放，方便后续的查找，避免占用大量的查找时间。

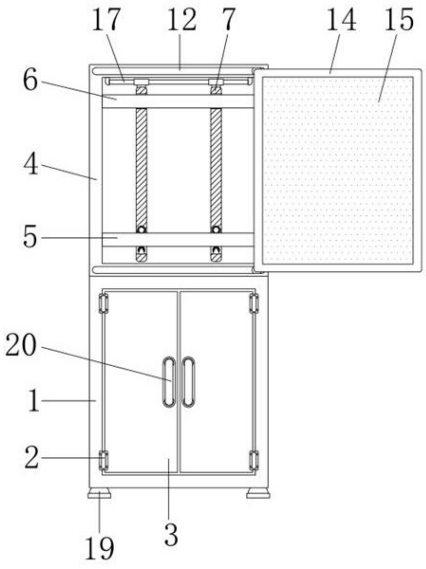

CN 210300138 U

1.一种带有滑动式存放架的图书资料档案柜，包括第一柜体(1)，其特征在于：所述第一柜体(1)的前侧壁四角均固定连接有销轴(2)，同一侧两个所述销轴(2)的后侧壁固定连接有柜门(3)，所述第一柜体(1)的顶侧壁固定连接有第二柜体(4)，所述第二柜体(4)的内腔底部固定连接有第一内板(5)，所述第一内板(5)的外侧壁装配有套板(7)，所述套板(7)的顶部装配有第二内板(6)，所述第二内板(6)的外侧壁与第二柜体(4)固定连接，所述套板(7)的内腔底部固定连接有框架(8)，所述框架(8)的内腔装配有轴承(9)，所述轴承(9)的侧壁与第一内板(5)相贴合。

2.根据权利要求1所述的一种带有滑动式存放架的图书资料档案柜，其特征在于：所述第二柜体(4)的前侧壁对称开设有滑槽(12)，所述滑槽(12)的内腔装配有滑块(13)，两个所述滑块(13)的前侧壁之间固定连接有边框(14)，所述边框(14)的中心处固定连接有玻璃窗(15)。

3.根据权利要求1所述的一种带有滑动式存放架的图书资料档案柜，其特征在于：所述第二柜体(4)的内腔顶侧壁对称固定连接有支块(16)，两个所述支块(16)的内侧壁之间固定连接有内杆(17)，所述内杆(17)的外侧壁装配有套块(18)，所述套块(18)的底侧壁与套板(7)固定连接。

4.根据权利要求1所述的一种带有滑动式存放架的图书资料档案柜，其特征在于：所述第一柜体(1)的底侧壁对称固定连接有底座(19)。

5.根据权利要求1所述的一种带有滑动式存放架的图书资料档案柜，其特征在于：所述柜门(3)的前侧壁固定连接有把手(20)。

6.根据权利要求1所述的一种带有滑动式存放架的图书资料档案柜，其特征在于：所述套板(7)的内腔顶部固定连接有内套块(10)，所述内套块(10)的内腔装配有滚珠(11)，所述滚珠(11)的侧壁与第一内板(5)相贴合。

一种带有滑动式存放架的图书资料档案柜

技术领域

[0001] 本实用新型涉及档案柜技术领域，具体为一种带有滑动式存放架的图书资料档案柜。

背景技术

[0002] 档案柜即用来保存档案资料的柜子，是比较传统的保存档案的装具，一般以木材或金属制成，有的还做成组合式，分开为箱，叠放成柜，但是现有的档案柜内部结构比较简单，由于存放的资料种类不同，如果将不同的档案存放后，非常不方便查找，会占用大量查找时间，因此我们提出一款带有滑动式存放架的图书资料档案柜。

实用新型内容

[0003] 本实用新型的目的在于提供一种带有滑动式存放架的图书资料档案柜，以解决上述背景技术中提出的问题。

[0004] 为实现上述目的，本实用新型提供如下技术方案：一种带有滑动式存放架的图书资料档案柜，包括第一柜体，所述第一柜体的前侧壁四角均固定连接有销轴，同一侧两个所述销轴的后侧壁固定连接有柜门，所述第一柜体的顶侧壁固定连接有第二柜体，所述第二柜体的内腔底部固定连接有第一内板，所述第一内板的外侧壁装配有套板，所述套板的顶部装配有第二内板，所述第二内板的外侧壁与第二柜体固定连接，所述套板的内腔底部固定连接有框架，所述框架的内腔装配有轴承，所述轴承的侧壁与第一内板相贴合。

[0005] 优选的，所述第二柜体的前侧壁对称开设有滑槽，所述滑槽的内腔装配有滑块，两个所述滑块的前侧壁之间固定连接有边框，所述边框的中心处固定连接有玻璃窗。

[0006] 优选的，所述第二柜体的内腔顶侧壁对称固定连接有支块，两个所述支块的内侧壁之间固定连接有内杆，所述内杆的外侧壁装配有套块，所述套块的底侧壁与套板固定连接。

[0007] 优选的，所述第一柜体的底侧壁对称固定连接有底座。

[0008] 优选的，所述柜门的前侧壁固定连接有把手。

[0009] 优选的，所述套板的内腔顶部固定连接有内套块，所述内套块的内腔装配有滚珠，所述滚珠的侧壁与第一内板相贴合。

[0010] 与现有技术相比，本实用新型的有益效果是：本实用新型设置一种带有滑动式存放架的图书资料档案柜，可以将重要的档案和图书放置在第二柜体，先将档案和图书进行分类，通过套板在第一内板和第二内板侧壁滑动，套板由轴承与第一内板进行贴合，可以使套板的滑动更流畅，可以改变第二柜体的空间面积，将档案和图书进行放置，可以根据资料种类不同，将不同的档案进行存放，方便后续的查找，避免占用大量的查找时间。

附图说明

[0011] 图1为本实用新型结构示意图。

[0012] 图2为图1中套板和第一内板的结构细节图。

[0013] 图3为图1中滑槽和滑块的结构细节图。

[0014] 图中：1、第一柜体，2、销轴，3、柜门，4、第二柜体，5、第一内板，6、第二内板，7、套板，8、框架，9、轴承，10、内套块，11、滚珠，12、滑槽，13、滑块，14、边框，15、玻璃窗，16、支块，17、内杆，18、套块，19、底座，20、把手。

具体实施方式

[0015] 下面将结合本实用新型实施例中的附图，对本实用新型实施例中的技术方案进行清楚、完整地描述，显然，所描述的实施例仅仅是本实用新型一部分实施例，而不是全部的实施例。基于本实用新型中的实施例，本领域普通技术人员在没有做出创造性劳动前提下所获得的所有其他实施例，都属于本实用新型保护的范围。

[0016] 请参阅图1-3，本实用新型提供一种技术方案：一种带有滑动式存放架的图书资料档案柜，包括第一柜体1，第一柜体1的前侧壁四角均固定连接有销轴2，同一侧两个销轴2的后侧壁固定连接有柜门3，第一柜体1的顶侧壁固定连接有第二柜体4，第二柜体4的内腔底部固定连接有第一内板5，第一内板5的外侧壁装配有套板7，套板7的顶部装配有第二内板6，第二内板6的外侧壁与第二柜体4固定连接，套板7的内腔底部固定连接有框架8，框架8的内腔装配有轴承9，轴承9的侧壁与第一内板5相贴合，在使用时，可以进行拉动柜门3，柜门3由销轴2进行转动，可以放入一部分档案和图书，同时在可以将重要的档案和图书放置在第二柜体4，先将档案和图书进行分类，然后进行拉动套板7，通过套板7在第一内板5和第二内板6侧壁滑动，套板7由轴承9与第一内板5进行贴合，通过轴承9进行转动，可以使套板7的滑动更流畅，可以改变第二柜体4的空间面积，将档案和图书进行放置，可以根据资料种类不同，将不同的档案进行存放，方便后续的查找，避免占用大量的查找时间。

[0017] 具体而言，第二柜体4的前侧壁对称开设有滑槽12，滑槽12的内腔装配有滑块13，两个滑块13的前侧壁之间固定连接有边框14，边框14的中心处固定连接有玻璃窗15，在档案或图书放置后，可以进行拉动边框14，边框14由滑块13在滑槽12内腔滑动，将边框14移动到第二柜体4表面，通过玻璃窗15进行遮挡，防止第二柜体4内腔进入灰尘，同时通过玻璃的材质，可以透过玻璃窗15观察第二柜体4。

[0018] 具体而言，第二柜体4的内腔顶侧壁对称固定连接有支块16，两个支块16的内侧壁之间固定连接有内杆17，内杆17的外侧壁装配有套块18，套块18的底侧壁与套板7固定连接，套块18可以套接在内杆17侧壁进行滑动，可以在套板7移动时，将顶部进行固定，可以使套板7的滑动更平稳。

[0019] 具体而言，第一柜体1的底侧壁对称固定连接有底座19，底座19的材质为橡胶，通过橡胶来增加摩擦力，可以使第一柜体1更平稳的进行支撑，使第一柜体1的放置更稳定。

[0020] 具体而言，柜门3的前侧壁固定连接有把手20，在需要打开柜门时，可以进行拉动把手20，把手20可以增加柜门3的受力点，方便柜门3的打开。

[0021] 具体而言，套板7的内腔顶部固定连接有内套块10，内套块10的内腔装配有滚珠11，滚珠11的侧壁与第一内板5相贴合，在套板7滑动时，可以通过滚珠11与第一内板5贴合，在内套块10内腔转动，可以用来辅助轴承9进行转动，可以使整体的平移滑动更平稳流畅。

[0022] 工作原理：在使用时，可以进行拉动柜门3，柜门3由销轴2进行转动，可以放入一部

分档案和图书，同时在可以将重要的档案和图书放置在第二柜体4，先将档案和图书进行分类，然后进行拉动套板7，通过套板7在第一内板5和第二内板6侧壁滑动，套板7由轴承9与第一内板5进行贴合，通过轴承9进行转动，可以使套板7的滑动更流畅，可以改变第二柜体4的空间面积，将档案和图书进行放置，可以根据资料种类不同，将不同的档案进行存放，方便后续的查找，避免占用大量的查找时间。

[0023] 对于本领域技术人员而言，显然本实用新型不限于上述示范性实施例的细节，而且在不背离本实用新型的精神或基本特征的情况下，能够以其他的具体形式实现本实用新型。因此，无论从哪一点来看，均应将实施例看作是示范性的，而且是非限制性的，本实用新型的范围由所附权利要求而不是上述说明限定，因此旨在将落在权利要求的等同要件的含义和范围内的所有变化囊括在本实用新型内。不应将权利要求中的任何附图标记视为限制所涉及的权利要求。

[0024] 此外，应当理解，虽然本说明书按照实施方式加以描述，但并非每个实施方式仅包含一个独立的技术方案，说明书的这种叙述方式仅仅是为清楚起见，本领域技术人员应当将说明书作为一个整体，各实施例中的技术方案也可以经适当组合，形成本领域技术人员可以理解的其他实施方式。

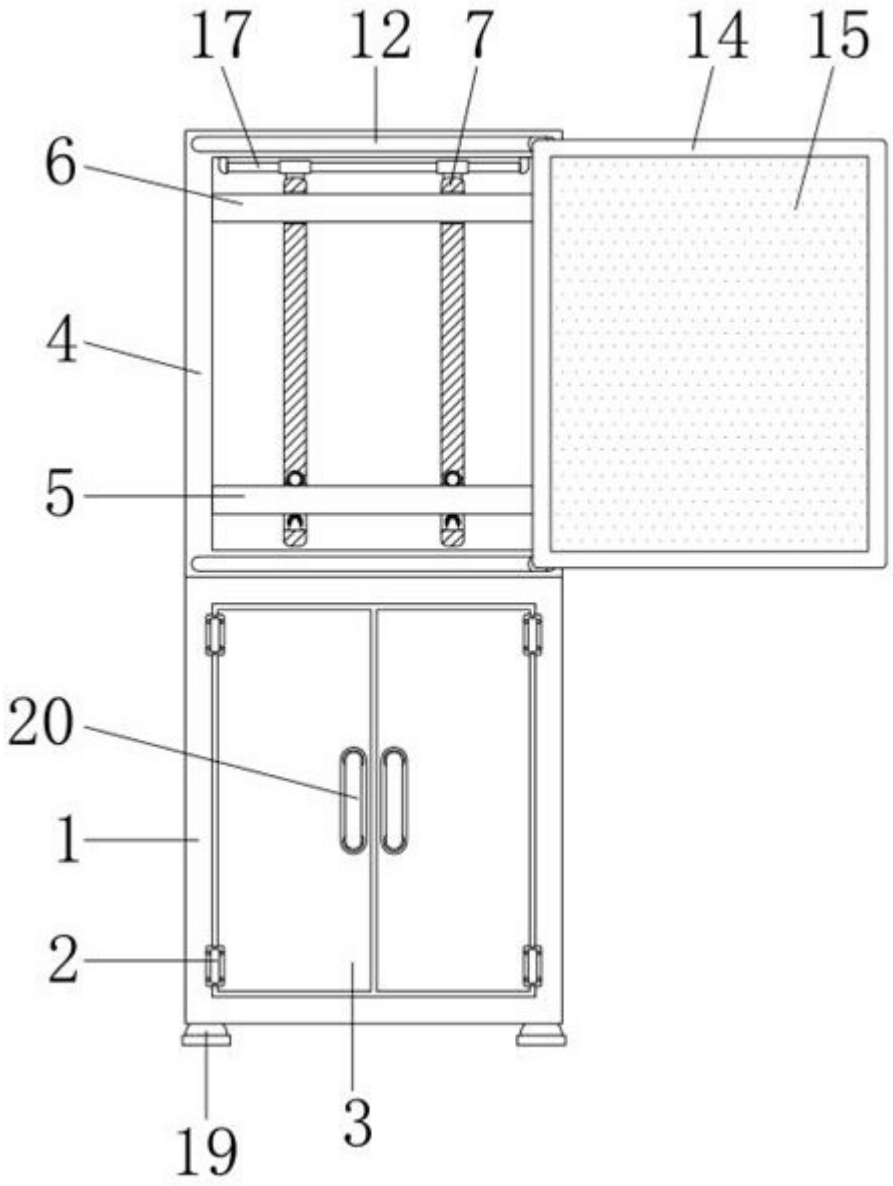

图1

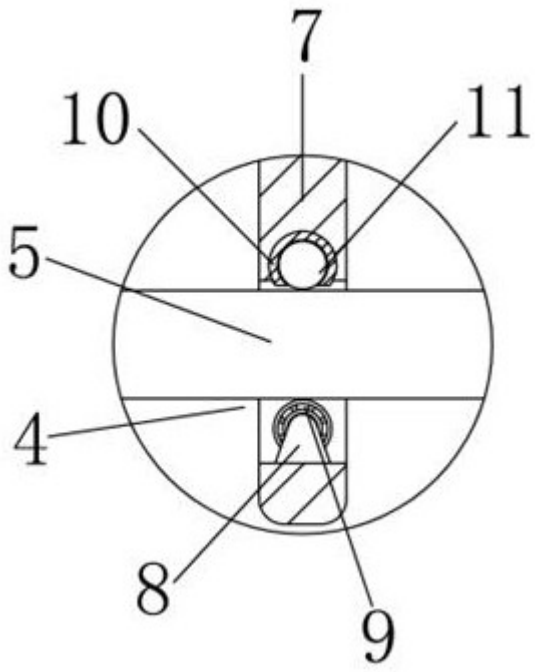

图2

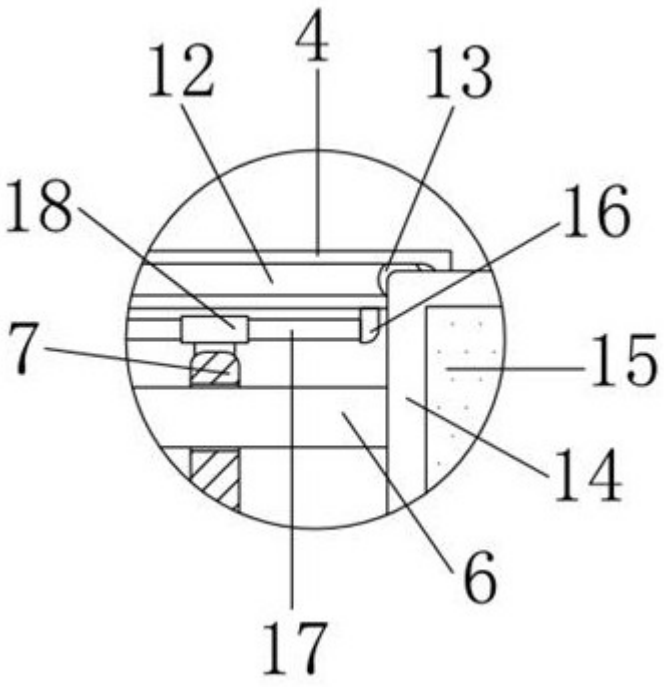

图3