(19)中华人民共和国国家知识产权局

(12)发明专利申请

(10)申请公布号 CN 109539346 A
(43)申请公布日 2019.03.29

(21)申请号 201811325340.6

(22)申请日 2018.11.08

(71)申请人 浙江欧琳生活健康科技有限公司
地址 315104 浙江省宁波市鄞州区祥和东路128号

(72)发明人 徐剑光 孙圣

(74)专利代理机构 宁波市鄞州盛飞专利代理事务所(特殊普通合伙) 33243
代理人 龙洋

(51)Int.Cl.
F24C 15/20(2006.01)

权利要求书1页 说明书3页 附图2页

(54)发明名称

一种具有多进风口的集成灶

(57)摘要

本申请提出了一种具有多进风口的集成灶，涉及厨房用具技术领域，该集成灶包括：灶主体；所述灶主体包括一灶台；所述灶台的上方设有一集烟腔；所述集烟腔上侧设置有第一风机组件；所述灶台中集成有一风箱和第二风机组件；风箱位于集烟腔的下方，且内部与集烟腔相连通；第一风机组件从集烟腔的上侧吸取油烟，并将油烟排入风箱中；第二风机组件安装于风箱的一侧，用于吸取风箱中的油烟并排出。由于第二风机组件的吸取作用，在风箱中产生吸力，使得集烟腔中的油烟向下进入风箱；该集成灶通过从集烟腔上下两个方向吸收油烟，提高了油烟的吸收效果。此外，第二风机组件为主风机，体积较大，将其设置于灶台内部，使得集成灶在结构上更加紧凑。

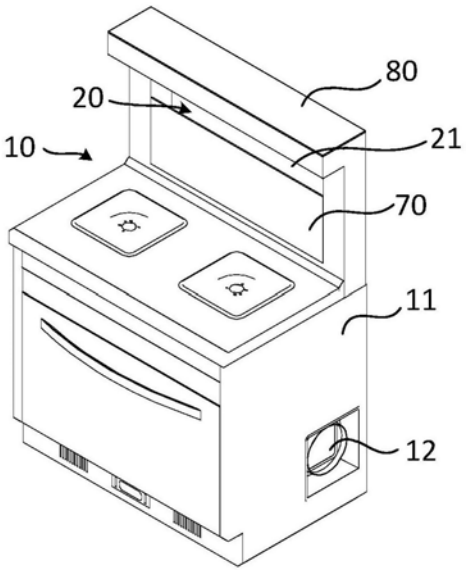

CN 109539346 A

1.一种具有多进风口的集成灶，其特征在于，该集成灶包括：灶主体；所述灶主体包括一灶台；所述灶台的上方设有一集烟腔；所述集烟腔上侧设置有第一风机组件；所述灶台中集成有一风箱和第二风机组件；

所述风箱位于所述集烟腔的下方，且内部与所述集烟腔相连通；所述第一风机组件用于从集烟腔的上侧吸取油烟，并通过一管道将油烟导入风箱中；所述第二风机组件安装于风箱的一侧，用于吸取风箱中的油烟并排出。

2.根据权利要求1所述的具有多进风口的集成灶，其特征在于，所述第一风机组件包括位于左侧的左风机和位于右侧的右风机；所述左风机和所述右风机均设有向下的油烟吸入口；

所述左风机通过左侧管道将油烟导入风箱中；所述右风机通过右侧管道将油烟导入风箱中。

3.根据权利要求1所述的具有多进风口的集成灶，其特征在于，所述集烟腔在靠近灶台一侧设有一挡风板，并在所述挡风板以上的位置留有供油烟进入的开口。

4.根据权利要求2所述的具有多进风口的集成灶，其特征在于，所述集烟腔的上侧为一向前延伸的拢烟部；

所述第一风机组件位于所述拢烟部中；左侧管道和右侧管道位于集烟腔的左右两侧。

5.根据权利要求2所述的具有多进风口的集成灶，其特征在于，所述左风机、右风机均具有一电机。

6.根据权利要求1所述的具有多进风口的集成灶，其特征在于，所述第一风机组件和第二风机组件均为离心风机。

7.根据权利要求1所述的具有多进风口的集成灶，其特征在于，所述第二风机组件的油烟排出口位于灶台两侧。

一种具有多进风口的集成灶

技术领域

[0001] 本申请涉及厨房用具技术领域，尤其涉及一种具有多进风口的集成灶。

背景技术

[0002] 集成灶是一种集吸油烟机、燃气灶、消毒柜、储藏柜等多种功能于一体的厨房电器，具有节省空间、抽油烟效果好，节能低耗环保等优点。

[0003] 当油烟较为浓厚时，普通集成灶上配置的吸油烟机的难以达到一个很好的效果。

发明内容

[0004] 本申请所要解决的技术问题在于，针对现有技术的上述不足，提出一种具有多进风口的集成灶，以增强集成灶抽油烟的能力。

[0005] 该集成灶包括：灶主体；所述灶主体包括一灶台；所述灶台的上方设有一集烟腔；所述集烟腔上侧设置有第一风机组件；所述灶台中集成有一风箱和第二风机组件；

[0006] 所述风箱位于所述集烟腔的下方，且内部与所述集烟腔相连通；所述第一风机组件用于从集烟腔的上侧吸取油烟，并通过一管道将油烟导入风箱中；所述第二风机组件安装于风箱的一侧，用于吸取风箱中的油烟并排出。

[0007] 可选地，所述第一风机组件包括位于左侧的左风机和位于右侧的右风机；所述左风机和所述右风机均设有向下的油烟吸入口；

[0008] 所述左风机通过左侧管道将油烟导入风箱中；所述右风机通过右侧管道将油烟导入风箱中。

[0009] 可选地，所述集烟腔在靠近灶台一侧设有一挡风板，并在所述挡风板以上的位置留有供油烟进入的开口。

[0010] 可选地，所述集烟腔的上侧为一向前延伸的拢烟部；

[0011] 所述第一风机组件位于所述拢烟部中；左侧管道和右侧管道位于集烟腔的左右两侧。

[0012] 可选地，所述左风机、右风机均具有一电机。

[0013] 可选地，所述第一风机组件和第二风机组件均为离心风机。

[0014] 可选地，所述第二风机组件的油烟排出口位于灶台两侧。

[0015] 本申请提出了一种具有多进风口的集成灶，该集成灶包括：灶主体；所述灶主体包括一灶台；所述灶台的上方设有一集烟腔；所述集烟腔上侧设置有第一风机组件；所述灶台中集成有一风箱和第二风机组件；风箱位于集烟腔的下方，且内部与集烟腔相连通；第一风机组件从集烟腔的上侧吸取油烟，并将油烟排入风箱中；第二风机组件安装于风箱的一侧，用于吸取风箱中的油烟并排出。由于第二风机组件的吸取作用，在风箱中产生吸力，使得集烟腔中的油烟向下进入风箱；该集成灶通过从集烟腔上下两个方向吸收油烟，提高了油烟的吸收效果。此外，第二风机组件为主风机，体积较大，将其设置于灶台内部，使得集成灶在结构上更加紧凑。

附图说明

[0016] 图1是根据一示例性实施例示出的一种具有多进风口的集成灶的结构示意图。

[0017] 图2是根据一示例性实施例示出的一种具有多进风口的集成灶的分解结构示意图。

[0018] 图3是根据一示例性实施例示出的一种具有多进风口的集成灶的另一结构示意图。

[0019] 图4是根据一示例性实施例示出的一种具有多进风口的集成灶的局部分解结构示意图。

具体实施方式

[0020] 以下是本申请的具体实施例并结合附图，对本申请的技术方案作进一步的描述，但本申请并不限于这些实施例。在下面的描述中，提供诸如具体的配置和组件的特定细节仅仅是为了帮助全面理解本申请的实施例。因此，本领域技术人员应该清楚，可以对这里描述的实施例进行各种改变和修改而不脱离本申请的范围和精神。另外，为了清楚和简洁，省略了对已知功能和构造的描述。

[0021] 本申请实施例示出了一种具有多进风口的集成灶，该集成灶增强了油烟抽取能力。

[0022] 以下结合附图对本申请实施例示出的具有多进风口的集成灶作进一步地解释和说明。

[0023] 参考图1至图4，该集成灶包括：灶主体10；所述灶主体10包括一灶台11；所述灶台11的上方设有一集烟腔20；所述集烟腔20上侧设置有第一风机组件30；所述灶台11中集成有一风箱40和第二风机组件50；

[0024] 所述风箱40位于所述集烟腔20的下方，且内部与所述集烟腔20相连通；所述第一风机组件30用于从集烟腔20的上侧吸取油烟，并通过一管道60将油烟导入风箱40中；所述第二风机组件50安装于风箱40的一侧，用于吸取风箱40中的油烟并排出。

[0025] 第二风机组件50用于抽取风箱40中的油烟气体，由于第二风机组件50的抽取作用，在风箱40产生负压，使得集烟腔20中的油烟向下进入风箱40；该集成灶通过从集烟腔20上下两个方向吸收油烟，提高了油烟的吸收效果。

[0026] 此外，第二风机组件50为主风机，体积较大，将其设置于灶台11内部，使得集成灶在结构上更加紧凑，体积更小。

[0027] 需要说明的是，第二风机组件50为主风机，相比于第一风机组件30，规格更大，油烟吸取能力更强，相应的体积也更大。通过在集烟腔20上方设置一个规格较小的第一风机组件30，将向上扩散的油烟导入风箱40，进而排出。通过从上下两个方向对扩散的油烟进行吸取，油烟的吸取效果更佳。

[0028] 参考图3和图4，在本申请实施例中，所述第一风机组件30包括位于左侧的左风机31和位于右侧的右风机32；所述左风机31和所述右风机32均设有向下的油烟吸入口33；

[0029] 所述左风机31通过左侧管道61将油烟导入风箱40中；所述右风机32通过右侧管道62将油烟导入风箱40中。

[0030] 第一风机组件30具有左右两个风机，可在左右方向设置油烟吸入口33，油烟吸取

效果更好，且可使用功率和体积较小的风机，结构上更加紧凑。

[0031] 参考图1，在本申请实施例中，所述集烟腔20在靠近灶台11一侧设有一挡风板70，并在所述挡风板70以上的位置留有供油烟进入的开口21。

[0032] 需要说明的是，挡风板70可减小集烟腔20的开口，可以增强在开口处的吸力。由于油烟需要从上下两个方向进入，挡风板70使得油烟运动方向更集中，气流流动更加迅速。此外，当油烟绕过挡风板70进入风箱40时，挡风板70还可减少外界气流的干扰。

[0033] 油烟产生后沿挡风板70外侧爬升，当爬升至开口21位置时，受到第二风机组件50的吸力，进入集烟腔20，并沿挡风板70向下导入风箱40中；未吸尽的油烟继续向上运动，被第一风机组件30吸收，导入风箱40中。第二风机组件50将风箱40中的油烟抽出。

[0034] 参考图4，在本申请实施例中，所述集烟腔的上侧为一向前延伸的拢烟部80；

[0035] 所述第一风机组件30位于所述拢烟部80中；左侧管道61和右侧管道62位于集烟腔20的左右两侧。

[0036] 拢烟部80能够阻挡油烟继续向上爬升，使第一风机组件30在油烟上升过程中，将其吸入。

[0037] 在本申请实施例中，所述左风机31、右风机32均具有一电机。

[0038] 在本申请实施例中，所述第一风机组件30和第二风机组件50均为离心风机。离心风机风压大，具有良好的油烟吸力。

[0039] 参考图1，在本申请实施例中，所述第二风机组件50的油烟排出口12位于灶台11两侧。

[0040] 本文中所描述的具体实施例仅仅是对本申请精神作举例说明。本申请所属技术领域的技术人员可以对所描述的具体实施例做各种各样的修改或补充或采用类似的方式替代，但并不会偏离本申请的精神或者超越所附权利要求书所定义的范围。

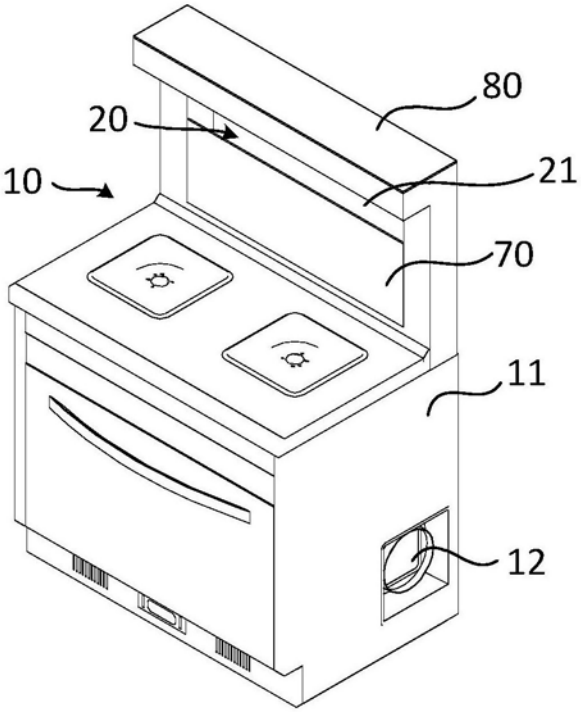

图1

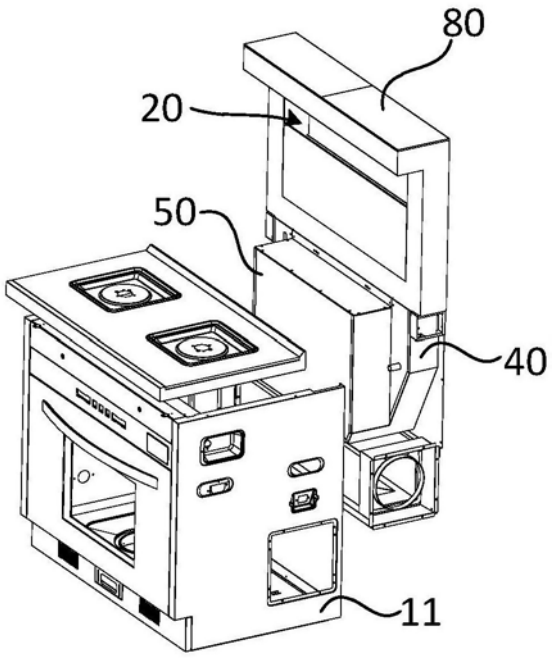

图2

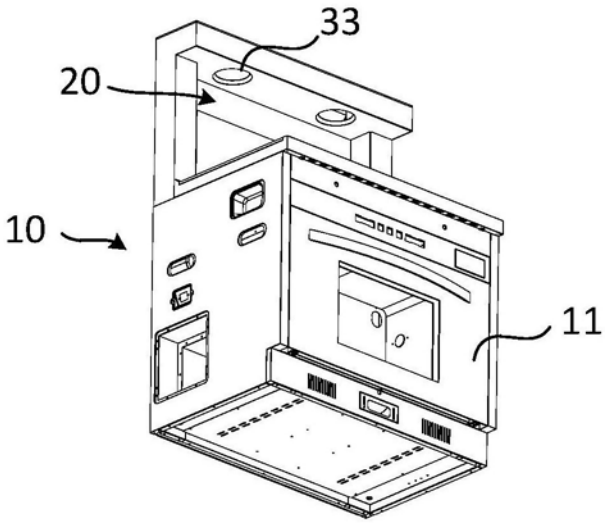

图3

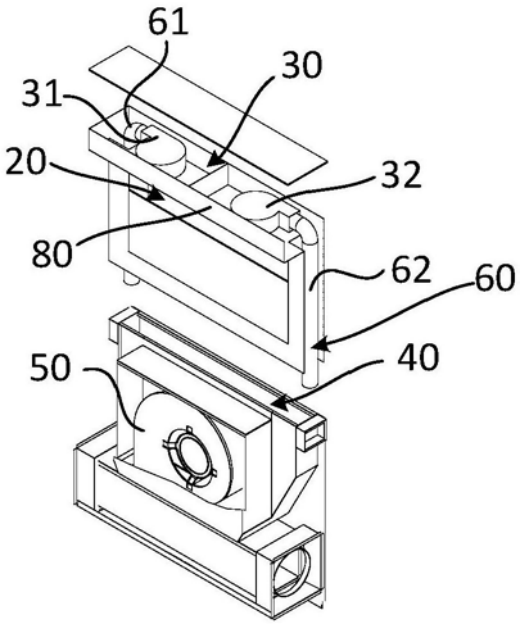

图4