(19)国家知识产权局

(12)实用新型专利

(10)授权公告号 CN 216587428 U
(45)授权公告日 2022.05.24

(21)申请号 202123081969.0

(22)申请日 2021.12.09

(73)专利权人 佛山市凌辰智装科技有限公司
地址 528200 广东省佛山市南海区狮山镇罗村联和工业区东区十三路1号之二

(72)发明人 凌晨

(74)专利代理机构 广州京诺知识产权代理有限公司 44407
专利代理师 冼启泰

(51)Int.Cl.
E04F 13/02(2006.01)
E04F 13/22(2006.01)

权利要求书1页 说明书2页 附图2页

(54)实用新型名称

一种三维调节式装配式多功能组件

(57)摘要

本实用新型提供了一种三维调节式装配式多功能组件，包括第一挂件、第二挂件和第三挂件，第一挂件包括固定部和第一连接部，固定部上开设有第一调节孔，第一调节孔内设置有第一调节件，第二挂件包括凹槽和第二连接部，凹槽与第一连接部连接，凹槽内限位螺母，限位螺母连接有调节螺丝，调节螺丝与凹槽壁面的第二调节孔螺纹连接，且调节螺丝与第一连接部抵靠，第三挂件包括U型槽和第三连接部，U型槽挂接于第二连接部上，U型槽的顶端开设有第三调节孔，第三调节孔内设置有可沿竖直方向旋动的第二调节件，利用可调节机构，简单且有效地解决了墙面平整度问题，实现快速、简便、稳定的安装，解决了现有的安装周期长等问题。

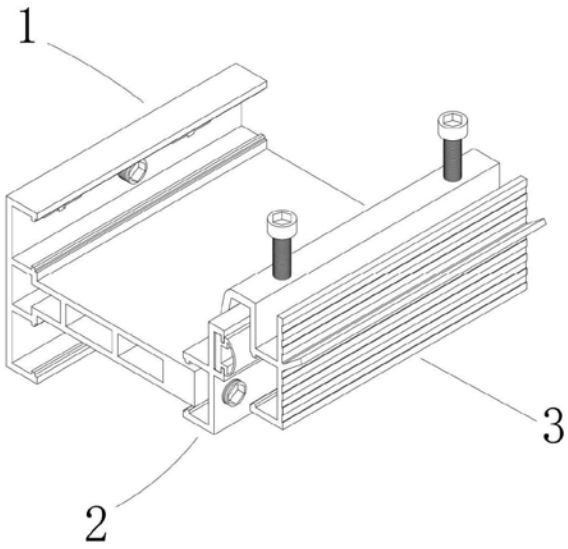

CN 216587428 U

1.一种三维调节式装配式多功能组件,其特征在于:包括第一挂件(1)、第二挂件(2)和第三挂件(3),所述第一挂件(1)包括固定部(11)和对称设置在固定部(11)上下端的第一连接部(12),所述固定部(11)上开设有第一调节孔(13),所述第一调节孔(13)内设置有可沿竖直方向旋动的第一调节件(14),所述第二挂件(2)包括设置在下端的凹槽(21)和上端的第二连接部(22),所述凹槽(21)与所述第一连接部(12)连接,所述凹槽(21)内至少设有2个限位螺母(23),所述限位螺母(23)连接有调节螺丝(24),所述调节螺丝(24)与凹槽(21)壁面的第二调节孔(25)螺纹连接,且调节螺丝(24)与第一连接部(12)抵靠,所述第三挂件(3)包括开口朝下的U型槽(31)和第三连接部(32),所述U型槽(31)挂接于所述第二连接部(22)上,所述U型槽(31)的顶端开设有第三调节孔(33),所述第三调节孔(33)内设置有可沿竖直方向旋动的第二调节件(34)。

2.根据权利要求1所述的一种三维调节式装配式多功能组件,其特征在于:所述固定部(11)呈横向设置,所述第一连接部(12)呈竖直设置,所述固定部(11)与第一连接部(12)为一体结构,且组成呈T字型。

3.根据权利要求1所述的一种三维调节式装配式多功能组件,其特征在于:所述第一调节孔(13)的两侧设有第一安装孔(15),且通过固定螺钉(16)穿过第一安装孔(15)与墙体连接。

4.根据权利要求3所述的一种三维调节式装配式多功能组件,其特征在于:所述相邻的第二调节孔(25)之间内设有第二安装孔(26),所述第二安装孔(26)穿插有连接件(27),所述连接件(27)与所述第一连接部(12)连接。

5.根据权利要求4所述的一种三维调节式装配式多功能组件,其特征在于:所述第一安装孔(15)和第二安装孔(26)呈“腰”型状。

6.根据权利要求1所述的一种三维调节式装配式多功能组件,其特征在于:所述第二连接部(22)的前端安装有静音胶条(28),所述静音胶条(28)与所述U型槽(31)抵接。

7.根据权利要求1所述的一种三维调节式装配式多功能组件,其特征在于:所述第三连接部(32)的前端倾斜延伸形成支撑部(35)。

一种三维调节式装配式多功能组件

技术领域

[0001] 本实用新型涉及建材技术领域，尤其涉及一种三维调节式装配式多功能组件。

背景技术

[0002] 随着人们对生活品质追求的提高，墙板在装修领域中成为大热选项，墙板挂件通常是用螺钉或螺丝固定在墙面。但现有的挂件难以应用在平整度不佳的墙体，例如毛坯房墙体，因此，需要对现有的装饰墙板及其安装方式进行改进，以解决上述技术问题。

实用新型内容

[0003] 为解决以上所述的问题，本实用新型提供了一种三维调节式装配式多功能组件，包括第一挂件、第二挂件和第三挂件，所述第一挂件包括固定部和对称设置在固定部上下端的第一连接部，所述固定部上开设有第一调节孔，所述第一调节孔内设置有可沿竖直方向旋动的第一调节件，所述第二挂件包括设置在下端的凹槽和上端的第二连接部，所述凹槽与所述第一连接部连接，所述凹槽内至少设有2个限位螺母，所述限位螺母连接有调节螺丝，所述调节螺丝与凹槽壁面的第二调节孔螺纹连接，且调节螺丝与第一连接部抵靠，所述第三挂件包括开口朝下的U型槽和第三连接部，所述U型槽挂接于所述第二连接部上，所述U型槽的顶端开设有第三调节孔，所述第三调节孔内设置有可沿竖直方向旋动的第二调节件。

[0004] 优选的，所述固定部呈横向设置，所述第一连接部呈竖直设置，所述固定部与第一连接部为一体结构，且组成呈T字型。

[0005] 优选的，所述第一调节孔的两侧设有第一安装孔。

[0006] 优选的，所述相邻的第二调节孔之间内设有第二安装孔，所述第二安装孔穿插有连接件，所述连接件与所述第一连接部连接，且通过固定螺钉穿过第一安装孔与墙体连接。

[0007] 优选的，所述第一安装孔和第二安装孔呈“腰”型状。

[0008] 优选的，所述第二连接部的前端安装有静音胶条，所述静音胶条与所述U型槽抵接。

[0009] 优选的，所述第三连接部的前端倾斜延伸形成支撑部。

[0010] 与现有技术相比，本实用新型的有益效果是：利用型材型腔结构的相互挂接连接和螺丝、调节件旋进、旋出原理来调节尺寸，引用了挂接和旋丝工艺，设计一个可调节机构，使得装饰过程中省去其他安装构件需要进行建筑墙体、柱体等基面的找平工作，简单且有效地解决了墙面平整度的问题，实现快速、简便、稳定的安装，提高安装效果，大幅降低人员成本，解决了现有的装修安装周期长等问题。

附图说明

[0011] 图1是本实用新型的结构示意图。

[0012] 图2是本实用新型的侧视示意图。

[0013] 图3是本实用新型的爆炸示意图。

[0014] 图4是本实用新型中第一挂件的结构示意图。

[0015] 图中：第一挂件1、固定部11、第一连接部12、第一调节孔13、第一调节件14、第一安装孔15、固定螺钉16、第二挂件2、凹槽21、第二连接部22、限位螺母23、调节螺丝24、第二调节孔25、第二安装孔26、连接件27、静音胶条28、第三挂件3、U型槽31、第三连接部32、第三调节孔33、第二调节件34、支撑部35。

具体实施方式

[0016] 下面将结合本实用新型实施例中的附图，对本实用新型实施例中的技术方案进行清楚、完整地描述，显然，所描述的实施例仅仅是本实用新型一部分实施例，而不是全部的实施例。基于本实用新型中的实施例，本领域普通技术人员在没有做出创造性劳动前提下所获得的所有其他实施例，都属于本实用新型保护的范围。

[0017] 如图1至4所示的一种三维调节式装配式多功能组件，包括第一挂件1、第二挂件2和第三挂件3，第一挂件1包括固定部11和对称设置在固定部11上下端的第一连接部12，固定部11上开设有第一调节孔13，第一调节孔13内设置有可沿竖直方向旋动的第一调节件14，第二挂件2包括设置在下端的凹槽21和上端的第二连接部22，凹槽21与第一连接部12连接，凹槽21内至少设有2个限位螺母23，限位螺母23连接有调节螺丝24，调节螺丝24与凹槽21壁面的第二调节孔25螺纹连接，且调节螺丝24与第一连接部12抵靠，第三挂件3包括开口朝下的U型槽31和第三连接部32，U型槽31挂接于第二连接部22上，U型槽31的顶端开设有第三调节孔33，第三调节孔33内设置有可沿竖直方向旋动的第二调节件34。

[0018] 本实施例中，固定部11呈横向设置，第一连接部12呈竖直设置，固定部11与第一连接部12为一体结构，且组成呈T字型。

[0019] 本实施例中，第一调节孔13的两侧设有第一安装孔15，且通过固定螺钉穿过第一安装孔15与墙体连接。

[0020] 本实施例中，相邻的第二调节孔25之间内设有第二安装孔26，第二安装孔26穿插有连接件27，连接件27与第一连接部12连接。

[0021] 本实施例中，第一安装孔15和第二安装孔25呈“腰”型状。

[0022] 本实施例中，第二连接部22的前端安装有静音胶条28，静音胶条28与U型槽31抵接。

[0023] 本实施例中，第三连接部32的前端倾斜延伸形成支撑部35。

[0024] 本实用新型的主要原理：利用型材型腔结构的相互挂接连接和螺丝、调节件旋进、旋出原理来调节尺寸，引用了挂接和旋丝工艺，设计一个可调节机构，使得装饰过程中省去其他安装构件需要进行建筑墙体、柱体等基面的找平工作，简单且有效地解决了墙面平整度的问题，实现快速、简便、稳定的安装，提高安装效果，大幅降低人员成本，解决了现有的装修安装周期长等问题。

[0025] 上述实施例为本实用新型的优选实施例，凡与本实用新型类似的结构及所作的等效变化，均应属于本实用新型的保护范畴。

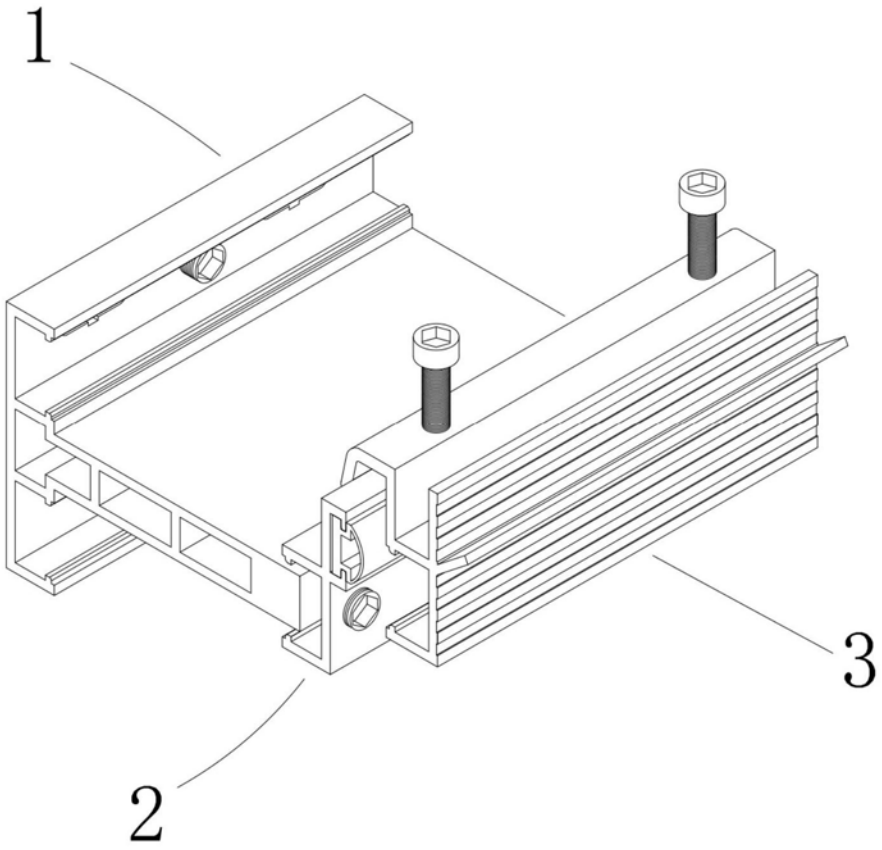

图1

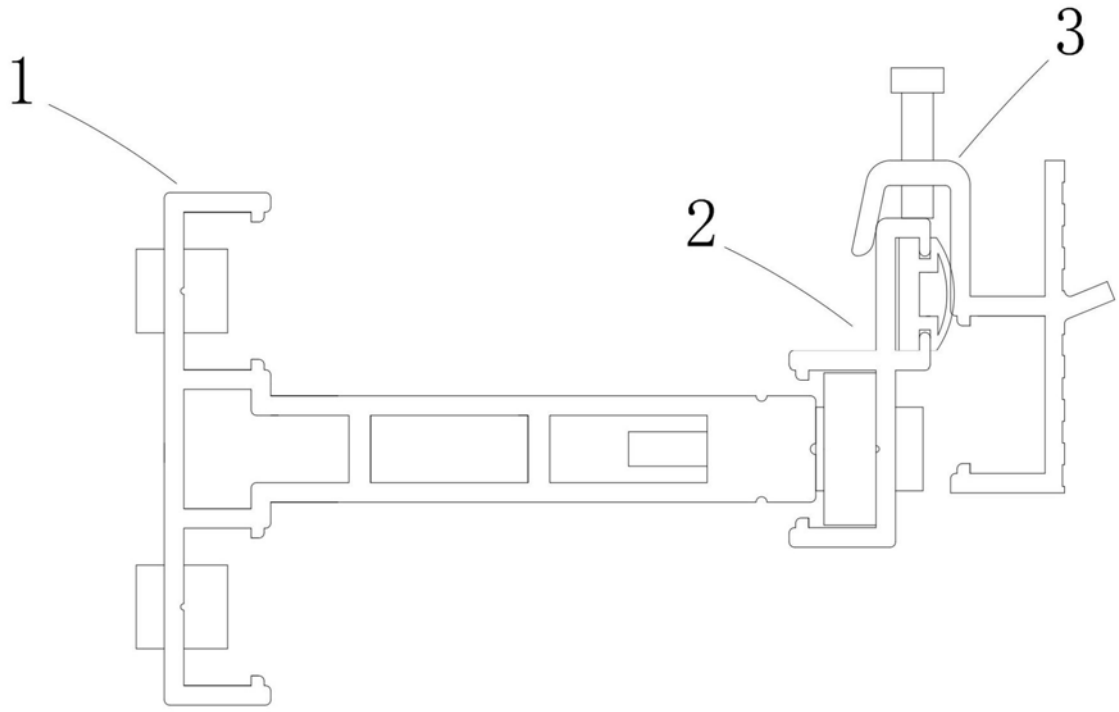

图2

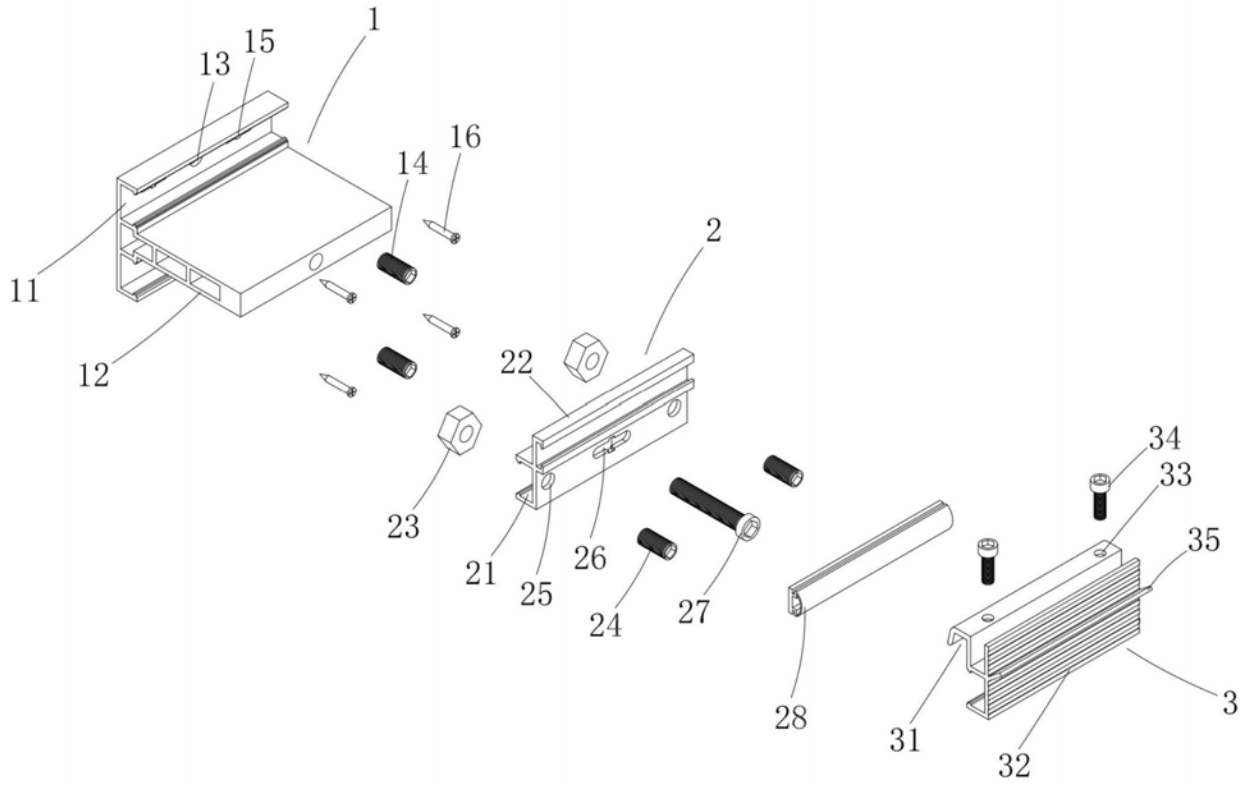

图3

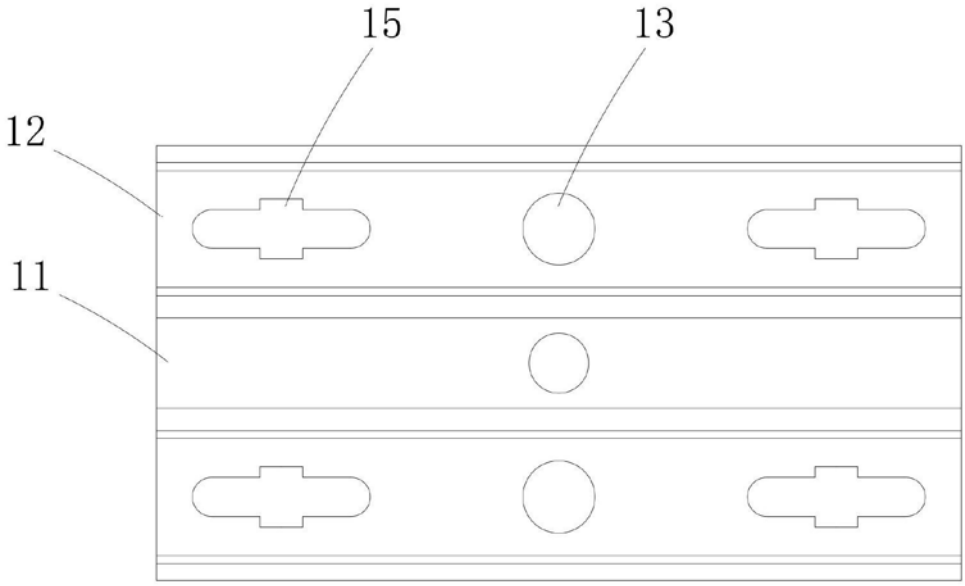

图4