(19)中华人民共和国国家知识产权局

(12)实用新型专利

(10)授权公告号 CN 204393738 U
(45)授权公告日 2015.06.17

(21)申请号 201520072767.5

(22)申请日 2015.02.02

(73)专利权人 临沂大学
地址 276000 山东省临沂市兰山区双岭路中段

(72)发明人 徐伟华

(51)Int.Cl.
A47B 21/06(2006.01)
A47B 21/04(2006.01)
A47B 21/013(2006.01)

权利要求书1页 说明书5页 附图4页

(54)实用新型名称

一种电脑桌

(57)摘要

本实用新型公开了一种电脑桌，一种电脑桌，包括桌体和桌面，所述桌面和桌体连接，所述桌面内部为空腔，所述桌面上设置储物格和显示器罩壳，所述显示器罩壳位于储物格上方并与储物格连接，所述的显示器罩壳的前侧设置阅读板，所述阅读板与储物格铰接，所述储物格的侧面设置第一开口，所述桌体的前侧设置主机格，所述桌体后侧设置导线收纳腔，所述第一开口、导线收纳腔分别与桌面内的空腔连通。本实用新型的有益效果在于：设置阅读板，可方便学生在用电脑的时候看书更方便，在输入文字的时候，学生无需反复在显示器与文稿之间大幅移动视线，可降低出错概率，设置导线收纳腔，避免机房内的导线凌乱不堪，防止学生踢碰导线。

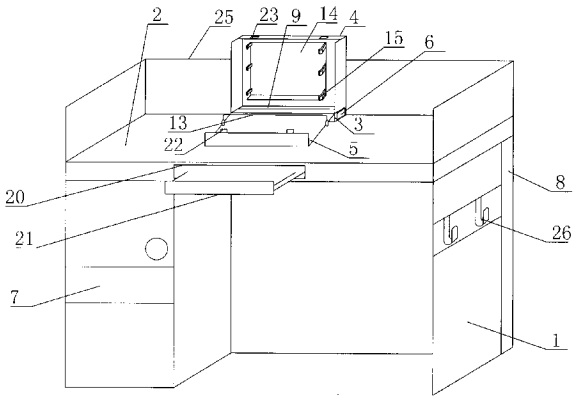

CN 204393738 U

1. 一种电脑桌，包括桌体 (1) 和桌面 (2)，所述桌面 (2) 和桌体 (1) 连接，其特征在于：所述桌面 (2) 内部为空腔，所述桌面 (2) 上设置储物格 (3) 和显示器罩壳 (4)，所述显示器罩壳 (4) 位于储物格 (3) 上方并与储物格 (3) 连接，所述的显示器罩壳 (4) 的前侧设置阅读板 (5)，所述阅读板 (5) 与储物格 (3) 铰接，所述储物格 (3) 的侧面设置第一开口 (6)，所述桌体 (1) 的前侧设置主机格 (7)，所述桌体 (1) 后侧设置导线收纳腔 (8)，所述第一开口 (6)、导线收纳腔 (8) 分别与桌面 (2) 内的空腔连通。

2. 根据权利要求 1 所述的一种电脑桌，其特征在于：所述储物格 (3) 顶端设置第二开口 (9)，所述显示器罩壳 (4) 上设置用于固定显示器的紧固装置。

3. 根据权利要求 1 所述的一种电脑桌，其特征在于：所述导线收纳腔 (8) 设置抽拉挡板 (10)，所述抽拉挡板 (10) 上设置把手 (11) 和锁具 (12)。

4. 根据权利要求 1 所述的一种电脑桌，其特征在于：所述阅读板 (5) 上设置压书条 (13)，所述压书条 (13) 与阅读板 (5) 铰接。

5. 根据权利要求 2 所述的一种电脑桌，其特征在于：所述紧固装置包括 L 型支撑板 (14)，所述 L 型支撑板 (14) 前侧设置固定块 (15)，所述 L 型支撑板 (14) 后侧设置紧固螺栓 (16)，所述显示器罩壳 (4) 后侧设置第三开口 (17)，所述第三开口 (17) 的长度和显示器罩壳 (4) 的高度相同，所述紧固螺栓 (16) 伸出第三开口 (17) 外。

6. 根据权利要求 2 所述的一种电脑桌，其特征在于：所述紧固装置包括螺杆 (18)，所述螺杆 (18) 位于显示器罩壳 (4) 侧面上，所述螺杆 (18) 设置压头 (19)，所述压头 (19) 和螺杆 (18) 活动连接。

7. 根据权利要求 1 所述的一种电脑桌，其特征在于：所述桌面 (2) 前侧设置第四开口 (20)，所述第四开口 (20) 内设置键盘抽拉板 (21)。

8. 根据权利要求 1 所述的一种电脑桌，其特征在于：所述阅读板 (5) 上设置卡块 (22)，所述显示器罩壳 (4) 上设置与卡块 (22) 相对应的卡扣 (23)。

9. 根据权利要求 1 所述的一种电脑桌，其特征在于：所述导线收纳腔 (8) 的底端设置通孔 (24)。

10. 根据权利要求 1 所述的一种电脑桌，其特征在于：所述桌面 (2) 的左侧、右侧和后侧均设置挡板 (25)，所述桌体 (1) 的侧面至少设置一个挂钩 (26)。

一种电脑桌

技术领域

[0001] 本实用新型主要涉及计算机技术领域，具体是一种电脑桌。

背景技术

[0002] 随着我国科学技术的进步和教育水平的提升，越来越多的课程开始用到计算机，为了提高老师的授课效率以及授课的便利性，学校建设了专门的机房，在机房内配备电脑桌和电脑供师生们使用，给学生们提供了一个良好的学习环境。

[0003] 但是现在大部分学校机房内的电脑桌，在使用的时候还存在一些问题：

[0004] 1、电脑桌的桌面视水平的，同学们只能将课本平放在桌面上，在上课的时候边看电脑的显示器，边看课本，视线要不停的移动，有时候会跟不上老师讲课的节奏，或者有时候需要看着一些文件录入文字的时候，要不停的低头看文件，很容易造成脖颈酸痛；

[0005] 2、机房内需要布置多台电脑桌，同时需要配备相应台数的电脑，然而，每台电脑均需要连接若干条电器插件及电线，所以各个电脑周围常常布满蜘蛛网似的电线。并且，现有电脑桌都为敞开式的，没有收藏电线的功能，所以很多电线都暴露在外面，非常凌乱和不美观。尤其在机房中，由于电脑很多，其凌乱程度更加严重，来机房的人员不注意的话有可能被绊倒，也有可能将有关线路或者连接插件从电脑中拔出，甚至造成机房机器发生故障或损坏，给机房管理增加难度；

[0006] 3、电脑桌的桌面，不能对显示器和键盘进行很好的保护，显示器和键盘都暴露在外面，很容易进灰尘，缩短显示器和键盘的使用时间。

实用新型内容

[0007] 为解决现有技术的不足，本实用新型提供一种学习桌，设置阅读板，可方便学生在用电脑的时候看书更方便，在输入文字的时候，学生无需反复在显示器与文稿之间大幅移动视线，可降低出错概率，设置导线收纳腔，避免机房内的导线凌乱不堪，防止学生踢碰导线，更好的保护机房内的电脑，显示器和键盘不使用的时候都放置在密闭的环境中，防止灰尘进入。

[0008] 本实用新型为实现上述目的，通过以下技术方案实现：

[0009] 一种电脑桌，包括桌体和桌面，所述桌面和桌体连接，所述桌面内部为空腔，所述桌面上设置储物格和显示器罩壳，所述显示器罩壳位于储物格上方并与储物格连接，所述的显示器罩壳的前侧设置阅读板，所述阅读板与储物格铰接，所述储物格的侧面设置第一开口，所述桌体的前侧设置主机格，所述桌体后侧设置导线收纳腔，所述第一开口、导线收纳腔分别与桌面内的空腔连通。

[0010] 所述储物格顶端设置第二开口，所述显示器罩壳上设置用于固定显示器的紧固装置。

[0011] 所述导线收纳腔设置抽拉挡板，所述抽拉挡板上设置把手和锁具。

[0012] 所述阅读板上设置压书条，所述压书条与阅读板铰接。所述紧固装置包括 L 型支

撑板，所述 L 型支撑板前侧设置固定块，所述 L 型支撑板后侧设置紧固螺栓，所述显示器罩壳后侧设置第三开口，所述第三开口的长度和显示器罩壳的高度相同，所述紧固螺栓伸出第三开口外。

[0013] 所述紧固装置包括螺杆，所述螺杆位于显示器罩壳侧面上，所述螺杆设置压头，所述压头和螺杆活动连接。

[0014] 所述桌面前侧设置第四开口，所述第四开口内设置键盘抽拉板。

[0015] 所述阅读板上设置卡块，所述显示器罩壳上设置与卡块相对应的卡扣。

[0016] 所述导线收纳腔的底端设置通孔。

[0017] 所述桌面的左侧、右侧和后侧均设置挡板，所述桌体的侧面至少设置一个挂钩。

[0018] 对比与现有技术，本实用新型有益效果在于：

[0019] 1、本实用新型设置阅读板，可方便学生在用电脑的时候看书更方便，在输入文字的时候，学生无需反复在显示器与文稿之间大幅移动视线，可降低出错概率，设置导线收纳腔，避免机房内的导线凌乱不堪，防止学生踢碰导线，更好的保护机房内的电脑，显示器和键盘不使用的时候都放置在密闭的环境中，防止灰尘进入；

[0020] 2、本实用新型储物格顶端设置第二开口，更加方便收纳腔内的导线与显示器的连接，同时更好的使导线隐藏起来，增加桌面的整洁性，显示器罩壳内设置用于固定显示器的紧固装置，使显示器在显示器罩壳内更加稳定，同时可调节屏幕高度，起到保护颈椎的作用；

[0021] 3、本实用新型导线收纳腔设置抽拉挡板，更加方便导线的连接，抽拉挡板上设置锁具，能够防止非管理员进行插接导线，更加方便对机房的管理；

[0022] 4、本实用新型阅读板上设置压书条，能够将打开的书本压住，不需要再用手将书本压住，上课上的同学可以将双手腾出来操作键盘，方便快捷；

[0023] 5、本实用新型设置挂钩，能够将背包、书袋等挂在挂钩上，方便拿取书本进行学习，不占用电脑桌桌面的空间，增加桌面的整洁性。

附图说明

[0024] 附图 1 是本实用新型实施例 1 的结构示意图；

[0025] 附图 2 是本实用新型实施例 1 的后视图；

[0026] 附图 3 是本实用新型实施例 2 的结构示意图；

[0027] 附图 4 是本实用新型实施例 2 的后视图。

[0028] 附图中所示标号：1、桌体；2、桌面；3、储物格；4、显示器罩壳；5、阅读板；6、第一开口；7、主机格；8、导线收纳腔；9、第二开口；10、抽拉挡板；11、把手；12、锁具；13、压书条；14、L 型支撑板；15、固定块；16、紧固螺栓；17、第三开口；18、螺杆；19、压头；20、第四开口；21、键盘抽拉板；22、卡块；23、卡扣；24、通孔；25、挡板；26、挂钩。

具体实施方式

[0029] 结合附图和具体实施例，对本实用新型作进一步说明。应理解，这些实施例仅用于说明本实用新型而不用于限制本实用新型的范围。此外应理解，在阅读了本实用新型讲授的内容之后，本领域技术人员可以对本实用新型作各种改动或修改，这些等价形式同样落

于本申请所附权利要求书所限定的范围。

[0030] 一种电脑桌，包括桌体 1 和桌面 2，所述桌面 2 和桌体 1 连接，所述桌面 2 内部为空腔，所述桌面 2 上设置储物格 3 和显示器罩壳 4，储物格 3 和显示器罩壳 4 优选设置在桌面后侧的中间位置。在不使用电脑的时候显示器罩壳 4 可以将显示器保护起来，避免灰尘的进入，还能够防止其他物品碰撞显示屏。所述显示器罩壳 4 位于储物格 3 上方并与储物格 3 连接，所述的显示器罩壳 4 的前侧设置阅读板 5，所述阅读板 5 与储物格 3 铰接，在不使用电脑时阅读板 5 作为显示器罩壳 4 前侧的盖板，防止灰尘进入，使用电脑时将阅读板 5 旋转，借助储物格 3 与桌面 2 间的高度差，阅读板 5 形成一个倾斜面，可方便学生在用电脑的时候看书更方便，在输入文字的时候，学生无需反复在显示器与文稿之间大幅移动视线，可降低出错概率。所述储物格 3 的侧面设置第一开口 6，可以将插排放入储物格 3 内。所述桌体 1 的前侧设置主机格 7，所述桌体 1 后侧设置导线收纳腔 8，避免机房内的导线凌乱不堪，防止学生踢碰导线，更好的保护机房内的电脑。所述第一开口 6、导线收纳腔 8 分别与桌面 2 内的空腔连通，导线收纳腔 8 内的导线可以进入储物格 3 内，将导线收纳起来。

[0031] 为了更加方便收纳腔内的导线与显示器的连接，所述储物格 3 顶端设置第二开口 9，所述显示器罩壳 4 上设置用于固定显示器的紧固装置，同时更好的使导线隐藏起来，增加桌面 2 的整洁性，紧固装置使显示器在显示器罩壳 4 内更加稳定。

[0032] 为了连接导线的时候更加方便，所述导线收纳腔 8 设置抽拉挡板 10，所述抽拉挡板 10 上设置把手 11 和锁具 12，抽拉挡板 10 上设置把手 11，拉开抽拉板更加容易，抽拉挡板 10 上设置能够防止除管理员以外的人插接导线，更加方便机房的管理。

[0033] 为了能够将打开的书本压住，所述阅读板 5 上设置压书条 13，所述压书条 13 与阅读板 5 铰接，不需要再用手将书本压住，上课的同学可以将双手腾出来操作键盘，方便快捷。

[0034] 为了增加显示器的稳定性，所述紧固装置包括 L 型支撑板 14，所述 L 型支撑板 14 前侧设置固定块 15，固定块 15 和 L 型支撑板 14 将显示器固定住，所述 L 型支撑板 14 后侧设置紧固螺栓 16，所述显示器罩壳 4 后侧设置第三开口 17，第三开口 17 优选设置在 L 型支撑板 14 后侧的中间，更有利于 L 型支撑板 14 的稳定性。所述第三开口 17 的长度和显示器罩壳 4 的高度相同，所述紧固螺栓 16 伸出第三开口 17 外，同时可调节屏幕高度，起到保护颈椎的作用。

[0035] 为了增加显示器的稳定性，所述紧固装置包括螺杆 18，所述螺杆 18 位于显示器罩壳 4 侧面上，所述螺杆 18 设置压头 19，所述压头 19 和螺杆 18 活动连接，通过改变压头 19 夹持显示器的位置，可以调节屏幕高度和角度，防止长时间使用电脑产生视觉疲劳、脖颈酸痛。

[0036] 为了防止灰尘进入键盘内，所述桌面 2 前侧设置第四开口 20，第四开口 20 优选设置在桌面 2 前侧的中间位置，所述第四开口 20 内设置键盘抽拉板 21。

[0037] 为了阅读板 5 卡在显示器罩壳 4 上的时候更加稳定，所述阅读板 5 上设置卡块 22，所述显示器罩壳 4 上设置与卡块 22 相对应的卡扣 23。

[0038] 为了方便将电源线接入导线收纳腔 8，所述导线收纳腔 8 的底端设置通孔 24。

[0039] 为了给每个学生一个相对独立的学习环境，所述桌面 2 的左侧、右侧和后侧均设置挡板 25，所述桌体 1 的侧面至少设置一个挂钩 26，，能够将背包、书袋等挂在挂钩 26 上，

方便拿取书本进行学习，不占用电脑桌桌面 2 的空间，增加桌面 2 的整洁性。

[0040] 实施例：

[0041] 实施例 1：

[0042] 一种电脑桌，包括桌体 1 和桌面 2，所述桌面 2 和桌体 1 连接，所述桌面 2 内部为空腔，所述桌面 2 后侧的中间位置上设置储物格 3 和显示器罩壳 4，在不使用电脑的时候显示器罩壳 4 可以将显示器保护起来，避免灰尘的进入，还能够防止其他物品碰撞显示屏。所述显示器罩壳 4 位于储物格 3 上方并与储物格 3 连接，所述的显示器罩壳 4 的前侧设置阅读板 5，所述阅读板 5 与储物格 3 铰接，在不使用电脑时阅读板 5 作为显示器罩壳 4 前侧的盖板，防止灰尘进入，使用电脑时将阅读板 5 旋转，借助储物格 3 与桌面 2 间的高度差，阅读板 5 形成一个倾斜面，可方便学生在用电脑的时候看书更方便，在输入文字的时候，学生无需反复在显示器与文稿之间大幅移动视线，可降低出错概率。所述阅读板 5 上设置压书条 13 和卡块 22，所述显示器罩壳 4 上设置与卡块 22 相对应的卡扣 23，所述压书条 13 与阅读板 5 铰接。所述储物格 3 的侧面设置第一开口 6，可以将插排放入储物格 3 内。所述储物格 3 顶端设置第二开口 9，所述显示器罩壳 4 上设置用于固定显示器的紧固装置，所述紧固装置包括 L 型支撑板 14，所述 L 型支撑板 14 前侧设置固定块 15，所述 L 型支撑板 14 后侧设置紧固螺栓 16，所述显示器罩壳 4 后侧中间设置第三开口 17，所述第三开口 17 的长度和显示器罩壳 4 的高度相同，所述紧固螺栓 16 伸出第三开口 17 外。所述桌体 1 的前侧设置主机格 7，所述桌体 1 后侧设置导线收纳腔 8，避免机房内的导线凌乱不堪，防止学生踢碰导线，更好的保护机房内的电脑。所述第一开口 6、导线收纳腔 8 分别与桌面 2 内的空腔连通，导线收纳腔 8 内的导线可以进入储物格 3 内，将导线收纳起来。所述导线收纳腔 8 的底端设置通孔 24，所述导线收纳腔 8 设置抽拉挡板 10，所述抽拉挡板 10 上设置把手 11 和锁具 12。本实施例的有益效果在于：储物格 3 顶端设置第二开口 9，更加方便收纳腔内的导线与显示器的连接，同时更好的使导线隐藏起来，增加桌面 2 的整洁性，显示器罩壳 4 内设置用于固定显示器的紧固装置，使显示器在显示器罩壳 4 内更加稳定，同时可调节屏幕高度，起到保护颈椎的作用。导线收纳腔 8 设置抽拉挡板 10，所述抽拉挡板 10 上设置把手 11、锁具 12 和通孔 24，连接导线的时候更加方便，抽拉挡板 10 上设置把手 11，拉开抽拉板更加容易，抽拉挡板 10 上设置能够防止除管理员以外的人插接导线，更加方便机房的管理。阅读板 5 上设置压书条 13 和卡扣 23，既能使阅读板 5 卡在显示器罩壳 4 上的时候更加稳定，也能够将打开的书本压住，不需要再用手将书本压住，上课的同学可以将双手腾出来操作键盘，方便快捷。

[0043] 实施例 2：

[0044] 一种电脑桌，包括桌体 1 和桌面 2，所述桌面 2 和桌体 1 连接，所述桌面 2 内部为空腔，所述桌面 2 后侧的中间位置上设置储物格 3 和显示器罩壳 4，在不使用电脑的时候显示器罩壳 4 可以将显示器保护起来，避免灰尘的进入，还能够防止其他物品碰撞显示屏。所述显示器罩壳 4 位于储物格 3 上方并与储物格 3 连接，所述的显示器罩壳 4 的前侧设置阅读板 5，所述阅读板 5 与储物格 3 铰接，在不使用电脑时阅读板 5 作为显示器罩壳 4 前侧的盖板，防止灰尘进入，使用电脑时将阅读板 5 旋转，借助储物格 3 与桌面 2 间的高度差，阅读板 5 形成一个倾斜面，可方便学生在用电脑的时候看书更方便，在输入文字的时候，学生无需反复在显示器与文稿之间大幅移动视线，可降低出错概率。所述储物格 3 的侧面设置第

一开口 6，可以将插排放入储物格 3 内。所述储物格 3 顶端设置第二开口 9，所述显示器罩壳 4 上设置用于固定显示器的紧固装置，所述紧固装置包括螺杆 18，所述螺杆 18 位于显示器罩壳 4 侧面上，所述螺杆 18 设置压头 19，所述压头 19 和螺杆 18 活动连接。所述桌面 2 前侧中间设置第四开口 20，所述第四开口 20 内设置键盘抽拉板 21。所述桌体 1 的前侧设置主机格 7，所述桌体 1 后侧设置导线收纳腔 8，避免机房内的导线凌乱不堪，防止学生踢碰导线，更好的保护机房内的电脑。所述第一开口 6、导线收纳腔 8 分别与桌面 2 内的空腔连通，导线收纳腔 8 内的导线可以进入储物格 3 内，将导线收纳起来。所述桌面 2 的左侧、右侧和后侧均设置挡板 25，所述桌体 1 的侧面设置两个挂钩 26。本实施例的有益效果在于：储物格 3 顶端设置第二开口 9，更加方便收纳腔内的导线与显示器的连接，同时更好的使导线隐藏起来，增加桌面 2 的整洁性，显示器罩壳 4 内设置用于固定显示器的紧固装置，使显示器在显示器罩壳 4 内更加稳定，同时可调节屏幕高度，起到保护颈椎的作用。桌面 2 前侧设置第四开口 20，所述第四开口 20 内设置键盘抽拉板 21，防止灰尘进入键盘内。桌面 2 的左侧、右侧和后侧均设置挡板 25，给每个学生一个相对独立的学习环境，桌体 1 的侧面至少设置一个挂钩 26，，能够将背包、书袋等挂在挂钩 26 上，方便拿取书本进行学习，不占用电脑桌桌面 2 的空间，增加桌面 2 的整洁性。

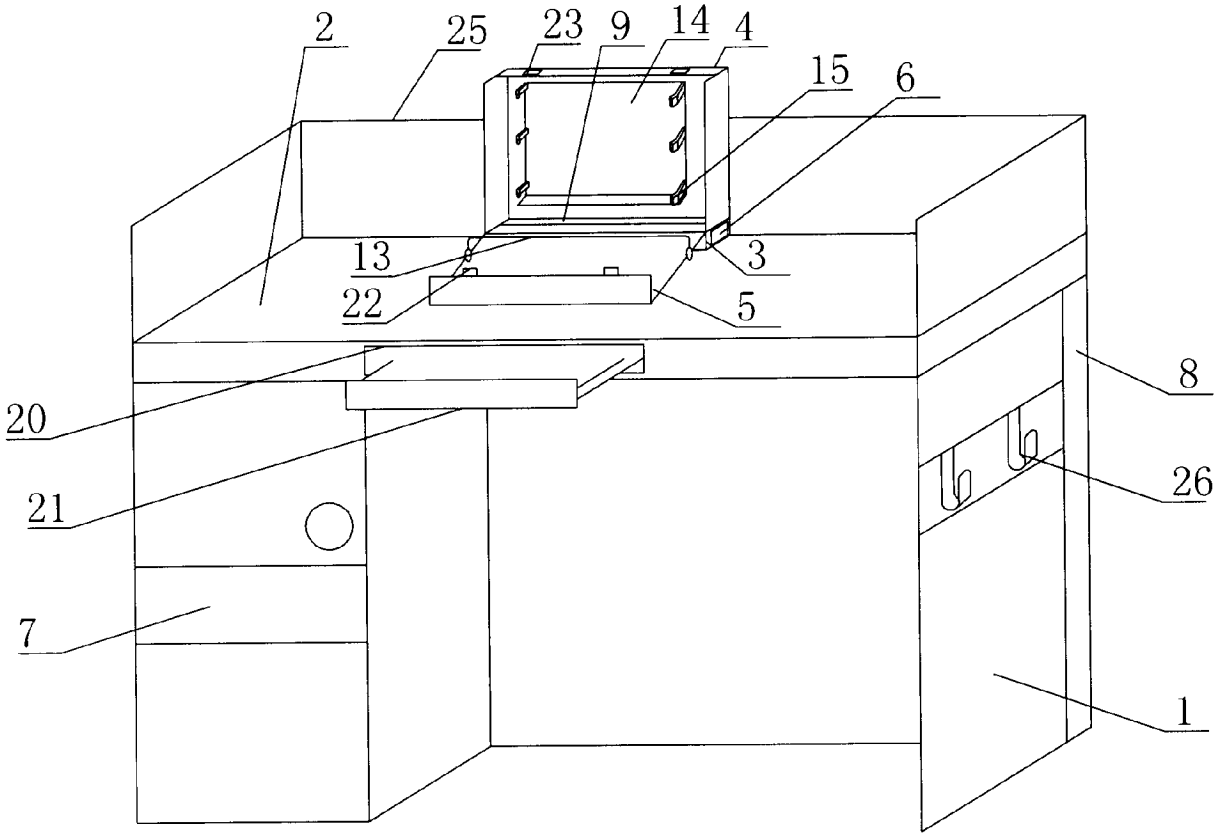

图 1

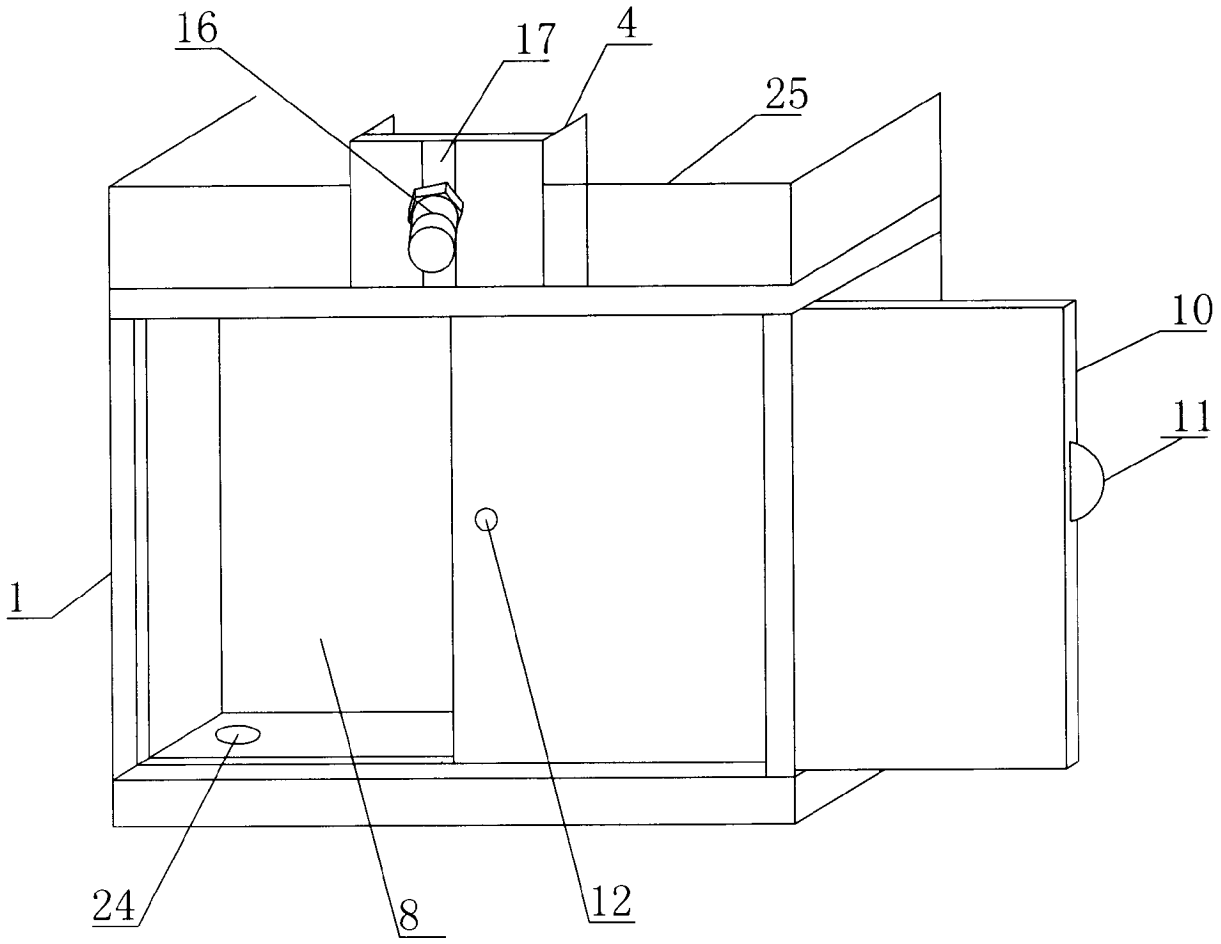

图 2

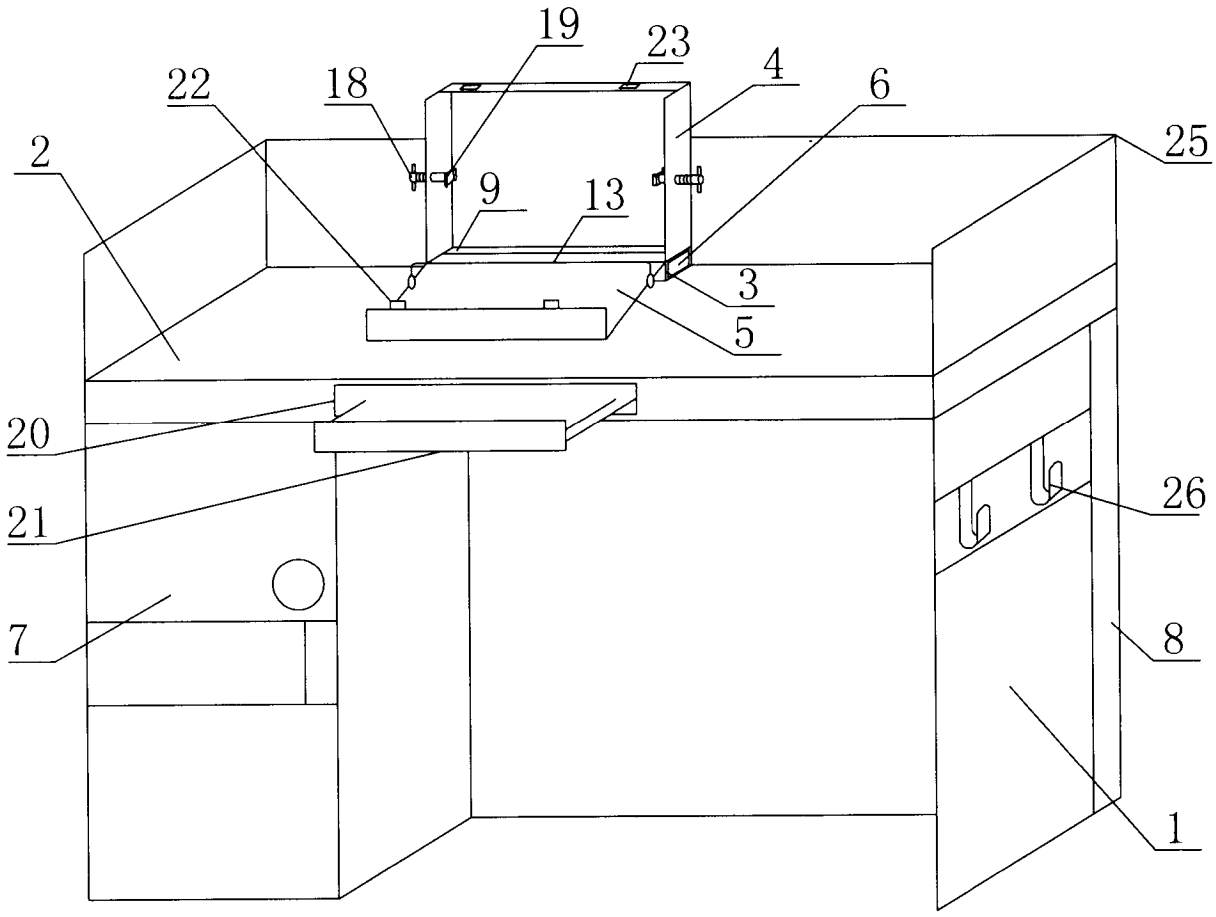

图 3

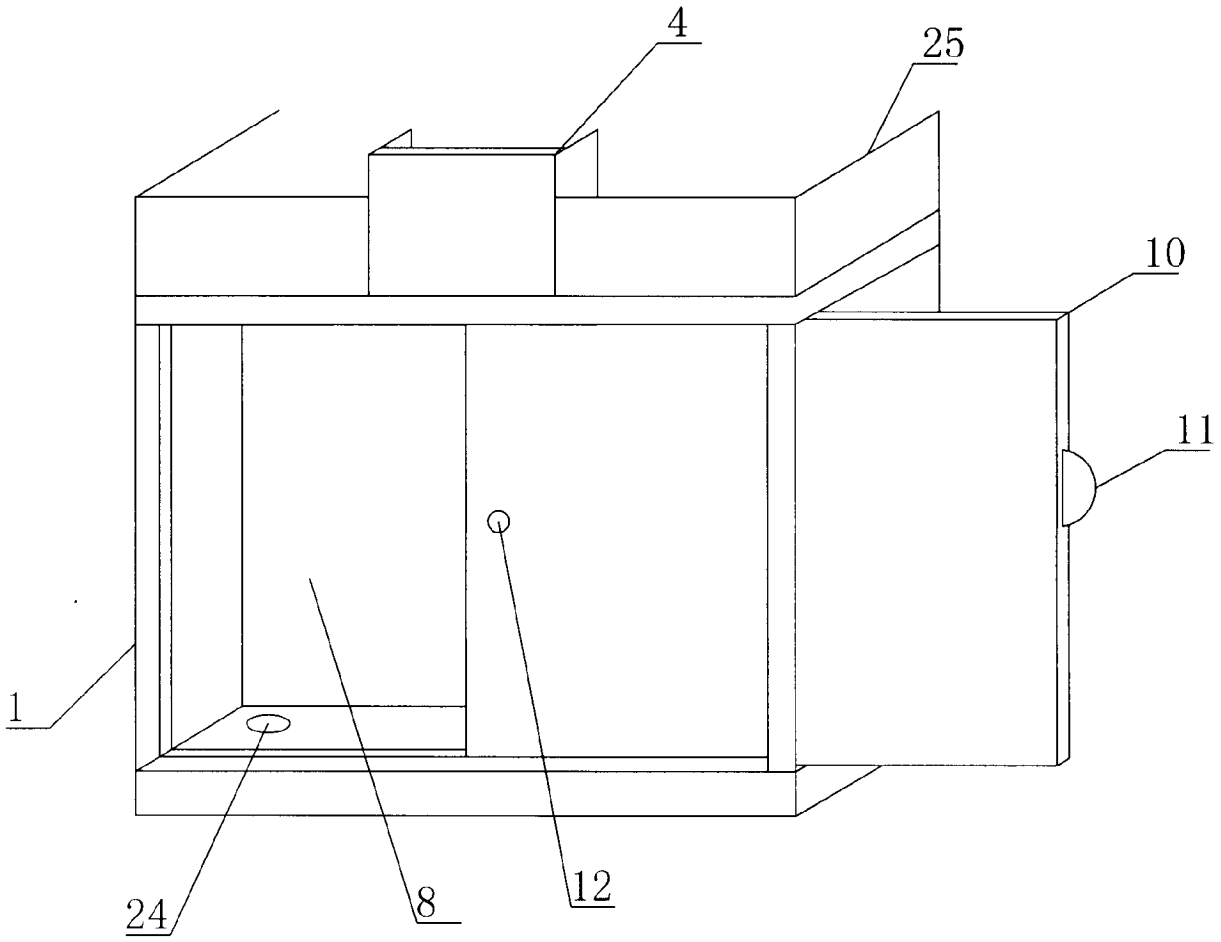

图 4