(19)国家知识产权局

(12)实用新型专利

(10)授权公告号 CN 219847200 U
(45)授权公告日 2023.10.20

(21)申请号 202320638887.1

(22)申请日 2023.03.28

(73)专利权人 乌兰察布医学高等专科学校
地址 012000 内蒙古自治区乌兰察布市集宁新区职业教育园区

(72)发明人 杨海青 赵瑞芳 白洁

(74)专利代理机构 北京普进知识产权代理事务所(普通合伙) 16142
专利代理师 洪海珍

(51)Int.Cl.
A61G 7/075(2006.01)

权利要求书1页 说明书4页 附图3页

(54)实用新型名称

一种妇产科用护理支架

(57)摘要

本实用新型涉及妇产科护理技术领域，具体为一种妇产科用护理支架，包括架体，所述架体包括移动架，所述移动架的内表面固定连接有支撑板，所述支撑板的顶端设置有固定板，所述固定板的底端设置有吊环，所述吊环的表面设置有挂钩，所述挂钩远离吊环的一端固定连接有吊绳，所述吊绳远离挂钩的一端固定连接有腿垫。本实用新型将腿垫套在患者的腿部，通过螺纹杆转动带动升降板上升，可以实现固定板在升降板的作用下带动腿垫随着上升，可以达到腿垫对患者腿部进行抬升的作用，无需医护人员手动将患者的腿抬起，可以降低医护人员的劳动强度，也可以解放医护人员的双手，使医护人员可以更好的对患者进行护理操作。

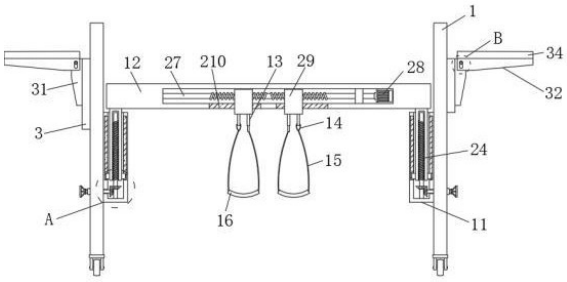

CN 219847200 U

1.一种妇产科用护理支架,包括架体,所述架体包括移动架(1),所述移动架(1)的内表面固定连接有支撑板(11),所述支撑板(11)的顶端设置有固定板(12),所述固定板(12)的底端设置有吊环(13),所述吊环(13)的表面设置有挂钩(14),所述挂钩(14)远离吊环(13)的一端固定连接有吊绳(15),所述吊绳(15)远离挂钩(14)的一端固定连接有腿垫(16);

其特征在于,所述固定板(12)的内侧设置有调节机构,所述调节机构包括升降板(24),所述升降板(24)活动连接在支撑板(11)的内侧,所述固定板(12)的内侧活动连接有正反螺杆(27),所述固定板(12)的内侧设置有电机(28),所述正反螺杆(27)和电机(28)的输出端固定连接,所述正反螺杆(27)的表面螺纹连接有移动块(29),所述固定板(12)的内侧开设有限位槽(210),所述吊环(13)固定连接在移动块(29)的下表面。

2.根据权利要求1所述的一种妇产科用护理支架,其特征在于:所述调节机构还包括转杆(2),所述转杆(2)活动连接在支撑板(11)的内侧,所述转杆(2)的表面固定连接有第一锥形齿(21),所述支撑板(11)的内侧活动连接有螺纹杆(22),所述螺纹杆(22)的表面固定连接有第二锥形齿(23),所述升降板(24)通过螺纹和螺纹杆(22)活动连接,所述支撑板(11)的内壁开设有滑槽(25),所述滑槽(25)的表面活动连接有滑块(26)。

3.根据权利要求1所述的一种妇产科用护理支架,其特征在于:所述升降板(24)呈两组固定连接在固定板(12)的下表面,所述移动块(29)呈两组和正反螺杆(27)活动连接,所述限位槽(210)呈两组开设在固定板(12)的内侧。

4.根据权利要求2所述的一种妇产科用护理支架,其特征在于:所述螺纹杆(22)呈两组和支撑板(11)对应连接,所述滑槽(25)呈两组开设在支撑板(11)的内壁,所述滑块(26)的一端和升降板(24)固定连接,所述滑块(26)的另一端和滑槽(25)活动连接。

5.根据权利要求1所述的一种妇产科用护理支架,其特征在于:所述移动架(1)的表面设置有存放机构,所述存放机构包括连接板(3),所述连接板(3)固定连接在移动架(1)的表面,所述连接板(3)远离移动架(1)的一端固定连接有支撑座(31),所述支撑座(31)的内侧活动连接有连接块(32),所述连接块(32)的内侧开设有活动槽(33),所述连接块(32)的表面固定连接有放置板(34)。

6.根据权利要求5所述的一种妇产科用护理支架,其特征在于:所述支撑座(31)呈两组和连接板(3)固定连接,所述连接块(32)通过转轴和支撑座(31)活动连接,所述连接块(32)两组和放置板(34)固定连接。

一种妇产科用护理支架

技术领域

[0001] 本实用新型涉及妇产科护理技术领域，具体为一种妇产科用护理支架。

背景技术

[0002] 妇产科是临床医学四大主要学科之一，主要研究女性生殖器官疾病的病因、病理、诊断及防治，妊娠、分娩的生理和病理变化，高危妊娠及难产的预防和诊治，女性生殖内分泌，计划生育及妇女保健等，在对妇产科的患者进行护理时，通常会使用到护理支架对护理工作进行辅助。

[0003] 妇科疾病的护理包括一般护理常规和妊娠护理，妊娠患者通常会伴随有阴道出血和排出恶露等情况，而由于妊娠患者行动不便，因此需要医护人员协助对会阴处进行擦洗，现有技术中，在对患者会阴处进行擦洗时，患者需要平卧，由医护人员将其腿部抬起进行操作，医院人员将患者腿抬起后不便于进行其它操作，同时长时间的护理工作容易造成医护人员的劳累，因此亟需设计一种妇产科用护理支架来解决上述问题。

实用新型内容

[0004] 本实用新型的目的在于提供一种妇产科用护理支架，以解决上述背景技术中提出的医院人员将患者腿抬起后不便于进行其它操作，同时长时间的护理工作容易造成医护人员的劳累的问题。

[0005] 为实现上述目的，本实用新型提供如下技术方案，

[0006] 一种妇产科用护理支架，包括架体，所述架体包括移动架，所述移动架的内表面固定连接有支撑板，所述支撑板的顶端设置有固定板，所述固定板的底端设置有吊环，所述吊环的表面设置有挂钩，所述挂钩远离吊环的一端固定连接有吊绳，所述吊绳远离挂钩的一端固定连接有腿垫；

[0007] 所述固定板的内侧设置有调节机构，所述调节机构包括升降板，所述升降板活动连接在支撑板的内侧，所述固定板的内侧活动连接有正反螺杆，所述固定板的内侧设置有电机，所述正反螺杆和电机的输出端固定连接，所述正反螺杆的表面螺纹连接有移动块，所述固定板的内侧开设有限位槽，所述吊环固定连接在移动块的下表面。

[0008] 优选的，所述调节机构还包括转杆，所述转杆活动连接在支撑板的内侧，所述转杆的表面固定连接有第一锥形齿，所述支撑板的内侧活动连接有螺纹杆，所述螺纹杆的表面固定连接有第二锥形齿，所述升降板通过螺纹和螺纹杆活动连接，所述支撑板的内壁开设有滑槽，所述滑槽的表面活动连接有滑块。

[0009] 优选的，所述升降板呈两组固定连接在固定板的下表面，所述移动块呈两组和正反螺杆活动连接，所述限位槽呈两组开设在固定板的内侧。

[0010] 优选的，所述螺纹杆呈两组和支撑板对应连接，所述滑槽呈两组开设在支撑板的内壁，所述滑块的一端和升降板固定连接，所述滑块的另一端和滑槽活动连接。

[0011] 优选的，所述移动架的表面设置有存放机构，所述存放机构包括连接板，所述连接

板固定连接在移动架的表面，所述连接板远离移动架的一端固定连接有支撑座，所述支撑座的内侧活动连接有连接块，所述连接块的内侧开设有活动槽，所述连接块的表面固定连接有放置板。

[0012] 优选的，所述支撑座呈两组和连接板固定连接，所述连接块通过转轴和支撑座活动连接，所述连接块两组和放置板固定连接。

[0013] 与现有技术相比，本实用新型的有益效果是：

[0014] 1、将腿垫套在患者的腿部，通过螺纹杆转动带动升降板上升，可以实现固定板在升降板的作用下带动腿垫随着上升，可以达到腿垫对患者腿部进行抬升的作用，无需医护人员手动将患者的腿抬起，可以降低医护人员的劳动强度，也可以解放医护人员的双手，使医护人员可以更好的对患者进行护理操作，同时通过正反螺杆的作用可以实现移动块移动使腿垫的间距发生改变，通过对腿垫的间距进行调节，可以更好的对不同体型的患者腿部进行固定，适应性更强，也可以使患者的腿在腿垫的作用下张开，使得护理更加方便。

[0015] 2、通过放置板的设置，可以对护理所需的用品进行放置，进而在护理的过程中便于对用品进行拿取，更便于护理操作，同时当无需使用时，通过向上提拉放置板使连接块通过转轴进行活动，可以实现将放置板放下，达到对放置板进行折叠的效果，可以避免放置板占用空间。

附图说明

[0016] 图1为本实用新型的结构正视剖视示意图；

[0017] 图2为本实用新型图1中A处的放大结构示意图；

[0018] 图3为本实用新型图1中B处的放大结构示意图；

[0019] 图4为本实用新型连接板和放置板的结构侧视剖视示意图；

[0020] 图5为本实用新型连接板和放置板的结构正视动态示意图。

[0021] 图中：1、移动架；11、支撑板；12、固定板；13、吊环；14、挂钩；15、吊绳；16、腿垫；2、转杆；21、第一锥形齿；22、螺纹杆；23、第二锥形齿；24、升降板；25、滑槽；26、滑块；27、正反螺杆；28、电机；29、移动块；210、限位槽；3、连接板；31、支撑座；32、连接块；33、活动槽；34、放置板。

具体实施方式

[0022] 下面将结合本实用新型实施例中的附图，对本实用新型实施例中的技术方案进行清楚、完整地描述，显然，所描述的实施例仅仅是本实用新型一部分实施例，而不是全部的实施例。基于本实用新型中的实施例，本领域普通技术人员在没有做出创造性劳动前提下所获得的所有其他实施例，都属于本实用新型保护的范围。

[0023] 请参阅图1-5，本实用新型提供的一种实施例：

[0024] 一种妇产科用护理支架，包括架体，所述架体包括移动架1，所述移动架1的内表面固定连接有支撑板11，所述支撑板11的顶端设置有固定板12，所述固定板12的底端设置有吊环13，所述吊环13的表面设置有挂钩14，所述挂钩14远离吊环13的一端固定连接有吊绳15，所述吊绳15远离挂钩14的一端固定连接有腿垫16，支撑板11和移动架1固定连接，通过移动架1的移动便于对支架整体进行移动，使得护理支架的使用较为的方便；

[0025] 所述固定板12的内侧设置有调节机构，所述调节机构包括升降板24，所述升降板24活动连接在支撑板11的内侧，所述固定板12的内侧活动连接有正反螺杆27，所述固定板12的内侧设置有电机28，所述正反螺杆27和电机28的输出端固定连接，所述正反螺杆27的表面螺纹连接有移动块29，所述固定板12的内侧开设有限位槽210，所述吊环13固定连接在移动块29的下表面，正反螺杆27活动连接在固定板12的内侧，通过正反螺杆27的转动可以实现移动块29进行移动并使吊环13带动腿垫16进行移动，便于对腿垫16的间距进行调节，使得腿垫16可以适用于不同体型的患者。

[0026] 进一步的，所述调节机构还包括转杆2，所述转杆2活动连接在支撑板11的内侧，所述转杆2的表面固定连接有第一锥形齿21，所述支撑板11的内侧活动连接有螺纹杆22，所述螺纹杆22的表面固定连接有第二锥形齿23，所述升降板24通过螺纹和螺纹杆22活动连接，所述支撑板11的内壁开设有滑槽25，所述滑槽25的表面活动连接有滑块26，螺纹杆22活动连接在支撑板11的内侧，通过螺纹杆22的转动可以实现升降板24的上升，进而可以达到固定板12在升降板24的作用下带动腿垫16上升，达到腿垫16对腿部进行抬升的效果，可以减轻医护人员负担。

[0027] 进一步的，所述升降板24呈两组固定连接在固定板12的下表面，所述移动块29呈两组和正反螺杆27活动连接，所述限位槽210呈两组开设在固定板12的内侧，限位槽210开设在固定板12的内侧，可以对移动块29进行限位，可以避免移动块29在正反螺杆27的作用下发生偏移，便于两组移动块29进行水平位置移动，实现对腿垫16的间距进行调节，便于腿垫16将不同体型患者的腿抬起。

[0028] 进一步的，所述螺纹杆22呈两组和支撑板11对应连接，所述滑槽25呈两组开设在支撑板11的内壁，所述滑块26的一端和升降板24固定连接，所述滑块26的另一端和滑槽25活动连接，滑块26的两端分别与升降板24和滑槽25连接，通过滑槽25和滑块26的配合可以对升降板24起到限位的作用，可以避免升降板24在螺纹杆22的作用下发生偏移，进而便于升降板24进行升降实现对固定板12的高度进行调节。

[0029] 进一步的，所述移动架1的表面设置有存放机构，所述存放机构包括连接板3，所述连接板3固定连接在移动架1的表面，所述连接板3远离移动架1的一端固定连接有支撑座31，所述支撑座31的内侧活动连接有连接块32，所述连接块32的内侧开设有活动槽33，所述连接块32的表面固定连接有放置板34，放置板34的设置可以对患者护理的用品进行放置，使得护理更加便捷。

[0030] 进一步的，所述支撑座31呈两组和连接板3固定连接，所述连接块32通过转轴和支撑座31活动连接，所述连接块32两组和放置板34固定连接，连接块32和放置板34的表面固定连接，当放置板34打开时，通过向上提拉放置板34使连接块32上移，再转动放置板34可以实现对放置板34进行折叠，可以避免放置板34在无需使用时占用空间。

[0031] 工作原理：使用时，移动移动架1至床的两侧，使腿垫16垂在床上，电机28的输出端通过导线和外部电源的输入端电连接，工作人员通过按压开关启动电机28，电机28运作使正反螺杆27转动，移动块29受到限位槽210的限位，会在正反螺杆27的作用下进行互为反向的移动，实现腿垫16的间距可以适应患者的体型进行调节，通过解开挂钩14使患者的腿放置在腿垫16上，再通过挂钩14将吊环13和吊绳15锁紧，然后转动转杆2使第一锥形齿21转动，第二锥形齿23会在第一锥形齿21的作用下旋转并带动螺纹杆22转动，升降板24受到滑

槽25和滑块26的限位，会在螺纹杆22转动的过程中向上进行移动，进而固定板12带动腿垫16随之上移，实现腿垫16将患者腿部抬起，如果需要将患者腿部分开，则通过电机28运行使正反螺杆27转动即可。

[0032] 放置板34的设置可以对护理用品进行放置，通过向上提拉放置板34，然后对放置板34进行转动，使转轴在活动槽33内活动，可以实现连接块32通过转轴活动，使放置板34呈竖直状态，实现对放置板34的折叠，当需要将放置板34打开时，通过转动放置板34使连接块32通过转轴进行活动，然后下拉放置板34，使放置板34搭在支撑座31上表面，支撑座31对放置板34底部进行支撑和阻挡，即可实现将放置板34张开。

[0033] 对于本领域技术人员而言，显然本实用新型不限于上述示范性实施例的细节，而且在不背离本实用新型的精神或基本特征的情况下，能够以其他的具体形式实现本实用新型。因此，无论从哪一点来看，均应将实施例看作是示范性的，而且是非限制性的，本实用新型的范围由所附权利要求而不是上述说明限定，因此旨在将落在权利要求的等同要件的含义和范围内的所有变化囊括在本实用新型内。不应将权利要求中的任何附图标记视为限制所涉及的权利要求。

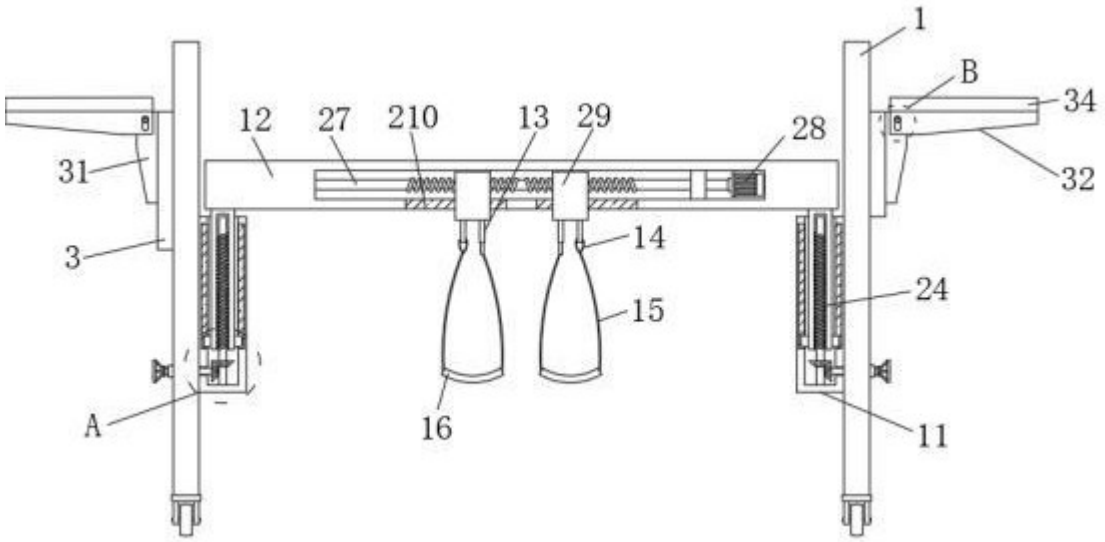
1
B
34
12
27
210
13
29
28
31
32
3
14
24
15
A
16
11

图 1

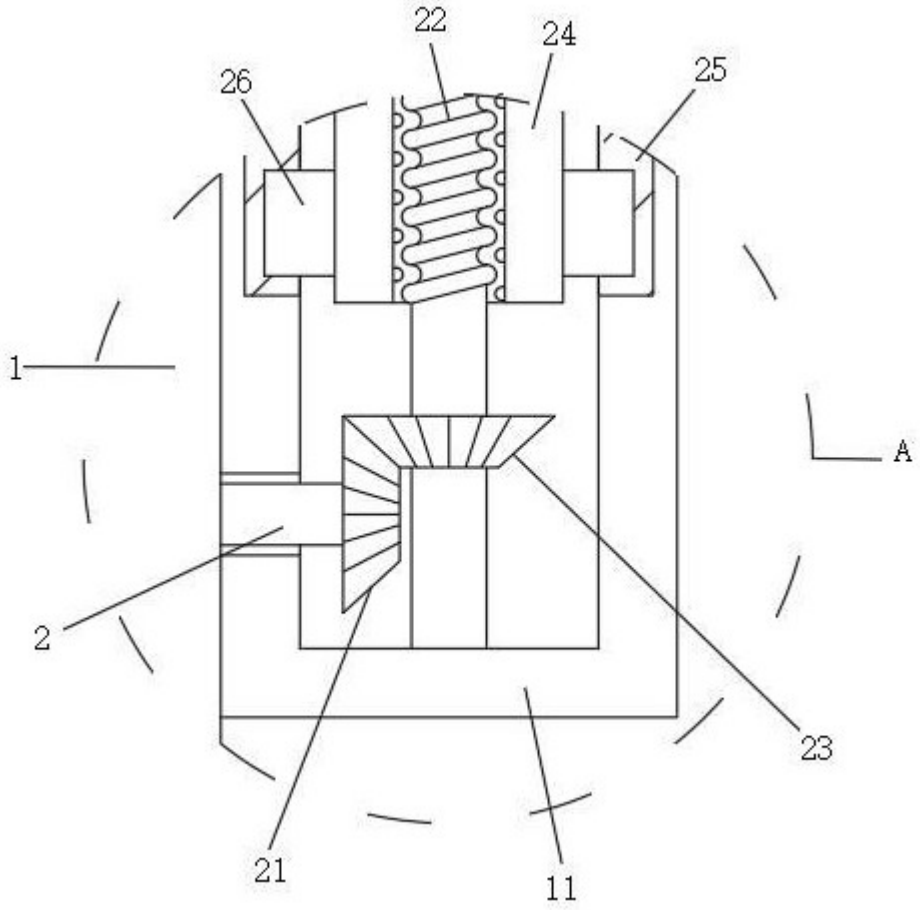
22
24
25
26
1
A
2
23
21
11

图 2

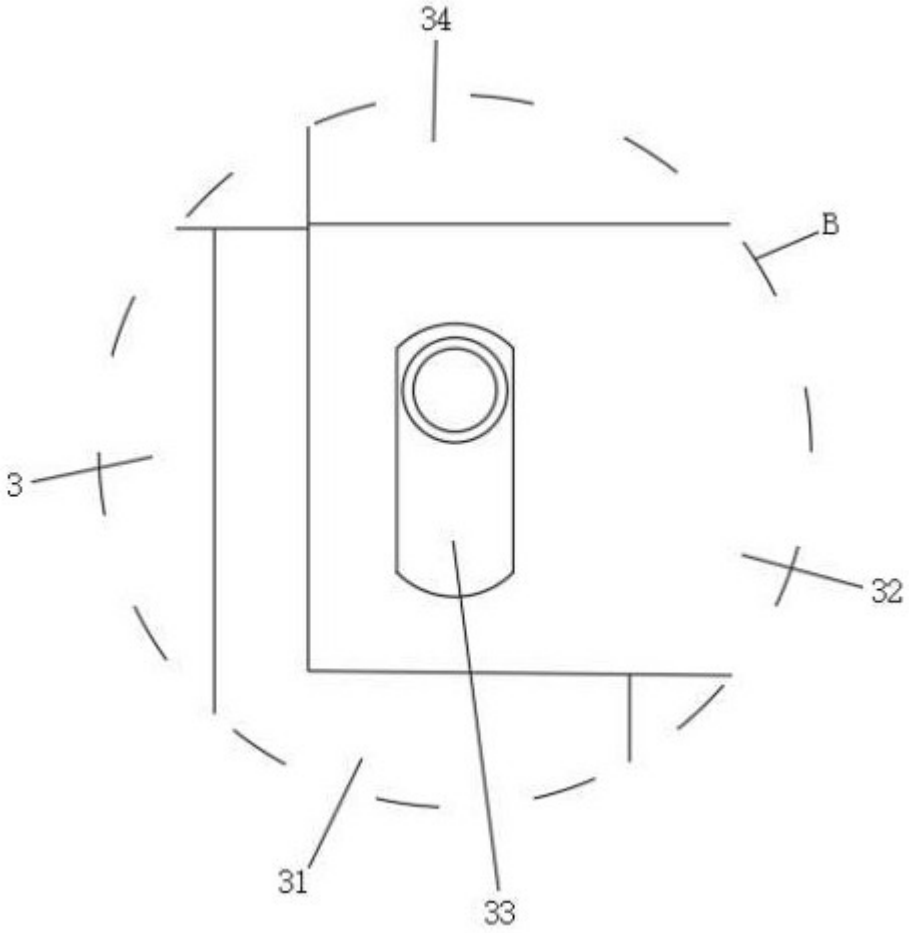

图 3

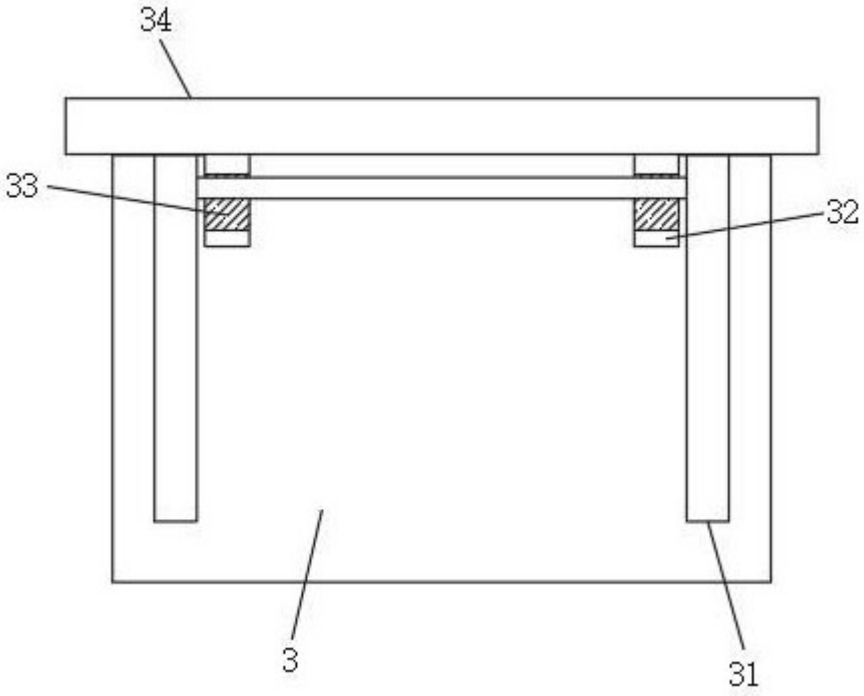

图 4

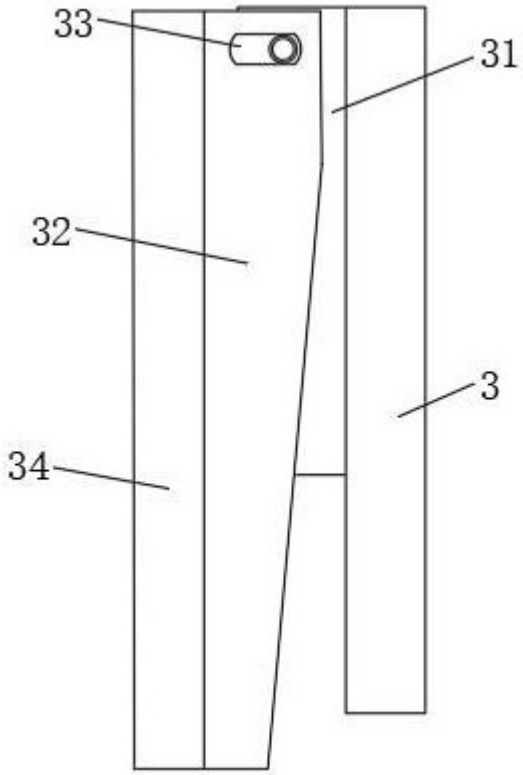

图 5