(19)中华人民共和国国家知识产权局

(12)实用新型专利

(10)授权公告号 CN 201961000 U
(45)授权公告日 2011.09.07

(21)申请号 201120078996.X

(22)申请日 2011.03.18

(73)专利权人 何莎
地址 401120 重庆市渝北区第二实验中学高初一 14 班

(72)发明人 何莎

(51)Int.Cl.
B43L 7/00(2006.01)
B43L 9/02(2006.01)
B43L 19/00(2006.01)

权利要求书 1 页 说明书 1 页 附图 1 页

(54)实用新型名称

带圆规和橡皮的直尺

(57)摘要

本实用新型提供一种带圆规和橡皮的直尺，其特征在于：橡皮与直尺相连，直尺与圆规相连。本实用新型的有益效果是：提供一种带圆规和橡皮的直尺，将橡皮与圆规固定在直尺上，方便使用。

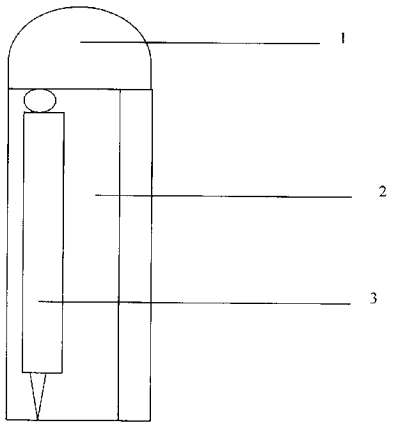

CN 201961000 U

1. 带圆规和橡皮的直尺，其特征在于：橡皮与直尺相连，直尺与圆规相连。

带圆规和橡皮的直尺

技术领域

[0001] 本实用新型涉及一种学习用品，尤其是一种带圆规和橡皮的直尺。

背景技术

[0002] 现在直尺功能单一，没有画圆和擦拭功能。

发明内容

[0003] 本实用新型的目的就是要解决上述背景技术中提到的问题，提供一种带圆规和橡皮的直尺。

[0004] 本实用新型采用的技术方案是：带圆规和橡皮的直尺，其特征在于：橡皮与直尺相连，直尺与圆规相连。

[0005] 本实用新型的有益效果是：提供一种带圆规和橡皮的直尺，将橡皮与圆规固定在直尺上，方便使用。

附图说明

[0006] 下面结合附图和实施例对本实用新型作进一步详细说明。

[0007] 图为本实用新型的结构示意图。

[0008] 图中：1、橡皮，2、直尺，3、圆规。

具体实施方式

[0009] 如图，带圆规和橡皮的直尺，其特征在于：橡皮 1 与直尺 2 相连，直尺 2 与圆规 3 相连。本实用新型的有益效果是：提供一种带圆规和橡皮的直尺，将橡皮与圆规固定在直尺上，方便使用。

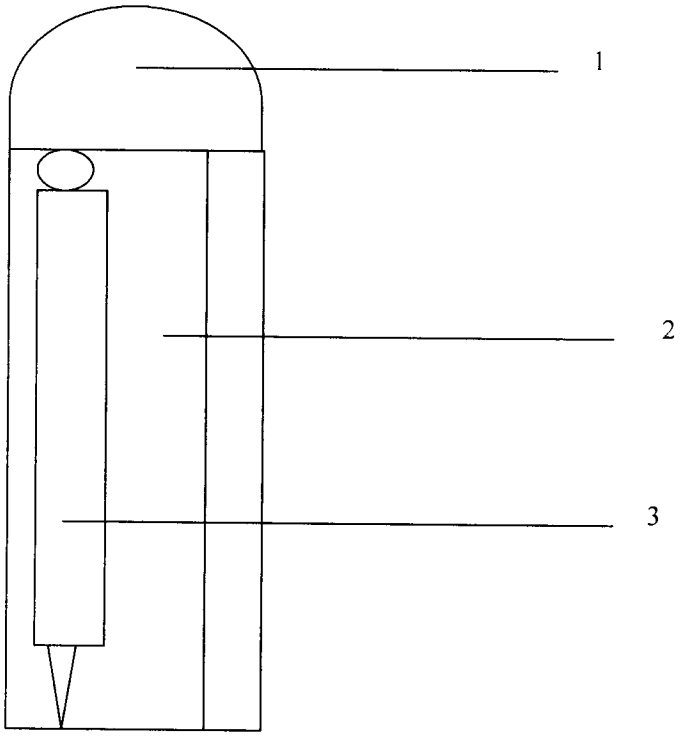
1
2
3