(19)中华人民共和国国家知识产权局

(12)实用新型专利

(10)授权公告号 CN 202826501 U
(45)授权公告日 2013.03.27

(21)申请号 201220546756.2

(22)申请日 2012.10.24

(73)专利权人 吴江华鹏制罐厂
地址 215237 江苏省苏州市吴江桃源镇利群村(勤益村一组)

(72)发明人 李新明

(74)专利代理机构 南京众联专利代理有限公司 32206
代理人 顾进

(51)Int.Cl.
B30B 15/28(2006.01)

(ESM)同样的发明创造已同日申请发明专利

权利要求书 1 页 说明书 2 页 附图 1 页

(54)实用新型名称

一种冲床

(57)摘要

本实用新型提供一种冲床，包括工作平台、工作模具、支架、工作杆、冲压头和电控箱，所述支架设置在工作平台上，所述支架上有工作杆，所述工作杆底部有冲压头，所述电控箱设置在支架一侧，所述工作平台上有工作模具，所述工作平台底部有气压机构，所述工作平台一侧有气控开关，所述气控开关控制气压机构。本实用新型通过设计一种冲床，该冲床底部设有气压减震机构，通过气压机构对冲床进行减震，从而可大大提高冲床的减震效果和使用寿命。

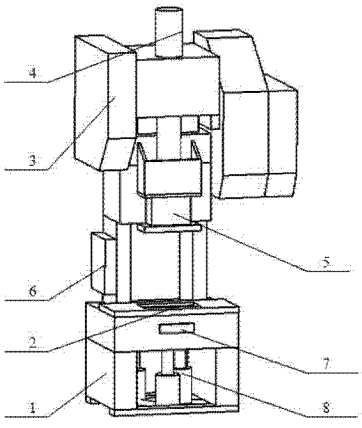

CN 202826501 U

1. 一种冲床，包括工作平台（1）、工作模具（2）、支架（3）、工作杆（4）、冲压头（5）和电控箱（6），其特征在于：所述支架（3）设置在工作平台（1）上，所述支架（3）上有工作杆（4），所述工作杆（4）底部有冲压头（5），所述电控箱（6）设置在支架（3）一侧，所述工作平台（1）上有工作模具（2），所述工作平台（1）底部有气压机构（8），所述工作平台（1）一侧有气控开关（7），所述气控开关（7）控制气压机构（8）。

2. 根据权利要求 1 所述的一种冲床，其特征在于：所述气压机构（8）有 3 个气压杆。

3. 根据权利要求 1 或 2 所述的一种冲床，其特征在于：所述气压机构（8）3 个气压杆呈等边三角形分布。

一种冲床

技术领域

[0001] 本实用新型涉及机械设备领域，特别涉及一种冲床。

[0002] 背景技术

[0003] 冲床就是冲压式压力机，在国民生产中，冲压工艺比传统机械加工来说有节约材料和能源，效率高，对操作者技术要求不高及通过各种模具应用可以做出机械加工所无法达到的产品这些优点，传统冲床底部设有橡胶垫进行减震，但是时间长了仍然会发生损坏。

实用新型内容

[0004] 针对以上问题，本实用新型通过设计一种冲床，该冲床底部设有气压减震机构，通过气压机构对冲床进行减震，从而可大大提高冲床的减震效果和使用寿命，为达此目的，本实用新型提供一种冲床，包括工作平台、工作模具、支架、工作杆、冲压头和电控箱，所述支架设置在工作平台上，所述支架上有工作杆，所述工作杆底部有冲压头，所述电控箱设置在支架一侧，所述工作平台上有工作模具，所述工作平台底部有气压机构，所述工作平台一侧有气控开关，所述气控开关控制气压机构。

[0005] 作为本实用新型的进一步改进，所述气压机构有 3 个气压杆，为了提高稳定性可设置 3 个气压杆。

[0006] 作为本实用新型的进一步改进，所述气压机构 3 个气压杆呈等边三角形分布，本专利气压机构 3 个气压杆最好呈等边三角形设置，经测试表明这样设置效果最佳。

[0007] 本实用新型为一种冲床，该冲床底部设有带三个气压杆的气压减震机构，通过气压机构对冲床进行减震，从而可大大提高冲床的减震效果，由于气压机构不易发生损坏，进而提高了设备的使用寿命。

附图说明

[0008] 图 1 是本专利结构示意图；

[0009] 图中的构件为：

[0010] 1、工作平台； 2、工作模具； 3、支架；

[0011] 4、工作杆； 5、冲压头； 6、电控箱；

[0012] 7、气控开关； 8、气压机构。

具体实施方式

[0013] 以下结合附图和实施例对实用新型做详细的说明：

[0014] 本实用新型通过设计一种冲床，该冲床底部设有气压减震机构，通过气压机构对冲床进行减震，从而可大大提高冲床的减震效果和使用寿命。

[0015] 作为本实用新型一种实施例本实用新型提供一种冲床，包括工作平台 1、工作模具 2、支架 3、工作杆 4、冲压头 5 和电控箱 6，所述支架 3 设置在工作平台 1 上，所述支架 3 上有工作杆 4，所述工作杆 4 底部有冲压头 5，所述电控箱 6 设置在支架 3 一侧，所述工作平台 1

上有工作模具 2，所述工作平台 1 底部有气压机构 8，所述气压机构 8 有 1 个气压杆，所述工作平台 1 一侧有气控开关 7，所述气控开关 7 控制气压机构 8。

[0016] 作为本实用新型一种最佳具体实施例本实用新型提供结构示意图如图 1 所示一种冲床，包括工作平台 1、工作模具 2、支架 3、工作杆 4、冲压头 5 和电控箱 6，所述支架 3 设置在工作平台 1 上，所述支架 3 上有工作杆 4，所述工作杆 4 底部有冲压头 5，所述电控箱 6 设置在支架 3 一侧，所述工作平台 1 上有工作模具 2，所述工作平台 1 底部有气压机构 8，所述气压机构 8 有 3 个气压杆，为了提高稳定性可设置 3 个气压杆，83 个气压杆呈等边三角形分布，本专利 3 个气压杆最好呈等边三角形设置，经测试表明这样设置效果最佳，所述工作平台 1 一侧有气控开关 7，所述气控开关 7 控制气压机构 8。

[0017] 本实用新型为一种冲床，该冲床底部设有带三个气压杆的气压减震机构，通过气压机构对冲床进行减震，从而可大大提高冲床的减震效果，由于气压机构不易发生损坏，进而提高了设备的使用寿命。

[0018] 以上所述，仅是本实用新型的较佳实施例而已，并非是对本实用新型作任何其他形式的限制，而依据本实用新型的技术实质所作的任何修改或等同变化，仍属于本实用新型所要求保护的范围。

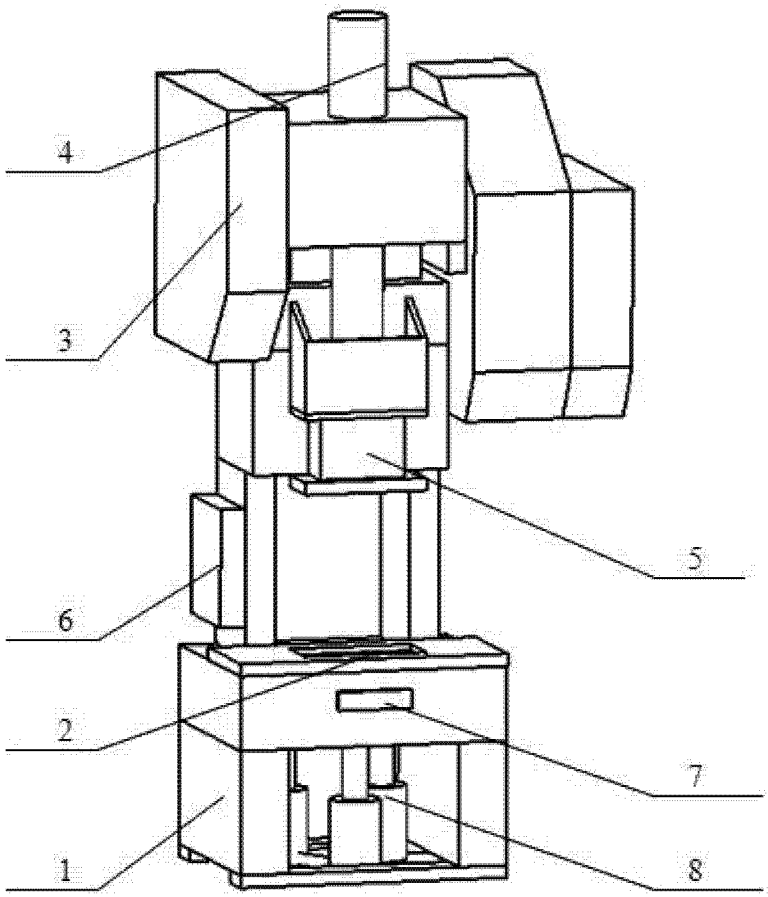

图 1