(19)中华人民共和国国家知识产权局

(12)实用新型专利

(10)授权公告号 CN 209089550 U
(45)授权公告日 2019.07.12

(21)申请号 201821822404.9

(22)申请日 2018.11.07

(73)专利权人 张璨璨
地址 274900 山东省菏泽市巨野县龙堌镇龙祥街1号

(72)发明人 张璨璨

(51)Int.Cl.
A01G 17/04(2006.01)
A01G 2/20(2018.01)

权利要求书1页 说明书2页 附图1页

(54)实用新型名称

一种立体葡萄种植栽培架

(57)摘要

本实用新型公开了一种立体葡萄种植栽培架，它包含由立杆(1)和两个横杆(2)所构成的葡萄栽培架，该葡萄栽培架的形状可以为Y形或者T形中的一种；所述葡萄栽培架的顶部设置有培养槽(3)，该培养槽(3)整体为上顶面处设置有开口的长方体结构，所述立杆(1的顶部向上延伸出第一上立杆(4)，该第一上立杆(4)的上端穿过培养槽(3)与定位套(5)套接连接。本实用新型结构简单，能够为成年葡萄枝蔓的气生根提供着床的环境，区别于传统的扦插法培育同压条法一样能够完美的遗传母枝蔓的全部优良特征，且生根后截枝后移栽次年即可出果，且由于成年枝条粗壮，来年的长势也与扦插培育的长势有着本质的区别，整体成活率非常高。

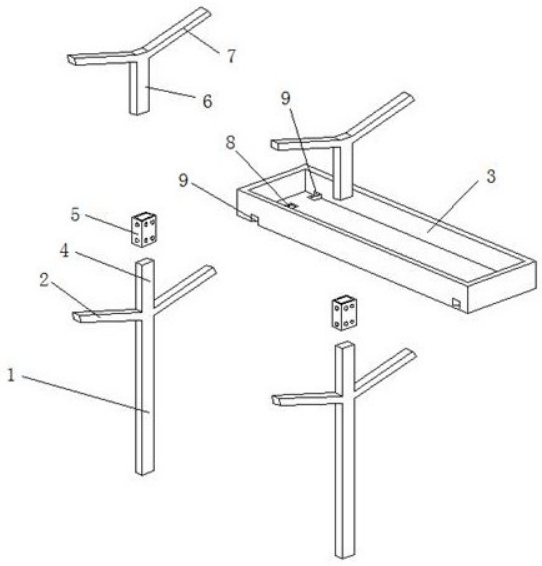

CN 209089550 U

1.一种立体葡萄种植栽培架,其特征在于它包含由立杆(1)和两个横杆(2)所构成的葡萄栽培架,该葡萄栽培架的形状可以为Y形或者T形中的一种;所述葡萄栽培架的顶部设置有培养槽(3),该培养槽(3)整体为上顶面处设置有开口的长方体结构,所述立杆(1)的顶部向上延伸出第一上立杆(4),该第一上立杆(4)的上端穿过培养槽(3)与定位套(5)套接连接,所述的定位套(5)通过螺栓与第一上立杆(4)连接固定,该定位套(5)的上端与第二上立柱(6)的下端套接连接,所述的定位套(5)通过螺栓与第二上立柱(6)连接固定,所述第二上立柱(6)上端的两侧分别向外延伸出上横杆(7);

所述的培养槽(3)内填充有营养土。

2.根据权利要求1所述的一种立体葡萄种植栽培架,其特征在于所述培养槽(3)的底板处开设有供第一上立杆(4)间隙通过的第一定位槽(8),该第一定位槽(8)的两侧分别设置有可以卡在横杆(2)上的第二定位槽(9)。

一种立体葡萄种植栽培架

技术领域

[0001] 本实用新型涉及的是葡萄相关的种植设备制造领域，具体涉及的是一种立体葡萄种植栽培架。

背景技术

[0002] 目前葡萄的种植主要还是采用的扦插法进行繁殖的，众所周知葡萄扦插法优选采用的是葡萄新蔓已经生长至5～10节、基本木质化时的嫩枝来进行扦插的，而从生根成活到长成直径2-4厘米可以结果并移栽的的成品苗大概需要3-4年时间，如果在华中或者华北地区这个时间则起码需要4-6年；

[0003] 众所周知葡萄为攀援木质藤本植物，当遇到空气湿度大，树体养分充足的前提下会从2-4年长成的完全木质化的老茎蔓中生出气生根，目前广大农户面对气生根由于传统葡萄架的限制都会直接将其剪去，避免其浪费养分(不管是常见的T形架还是Y形葡萄架一般最少距离地面1.2米)葡萄的气生根是无法跟榕树的气生根一样落入到土壤中并生根的。

实用新型内容

[0004] 本实用新型目的是提供一种立体葡萄种植栽培架，它能有效地解决背景技术中所存在的问题。

[0005] 为了解决背景技术中所存在的问题，它包含由立杆1和两个横杆2所构成的葡萄栽培架，该葡萄栽培架的形状可以为Y形或者T形中的一种；所述葡萄栽培架的顶部设置有培养槽3，该培养槽3整体为上顶面处设置有开口的长方体结构，所述立杆1的顶部向上延伸出第一上立杆4，该第一上立杆4的上端穿过培养槽3与定位套5套接连接，所述的定位套5通过螺栓与第一上立杆4连接固定，该定位套5的上端与第二上立柱6的下端套接连接，所述的定位套5通过螺栓与第二上立柱6连接固定，所述第二上立柱6上端的两侧分别向外延伸出上横杆7；

[0006] 所述的培养槽3内填充有营养土。

[0007] 所述培养槽3的底板处开设有供第一上立杆4间隙通过的第一定位槽8，该第一定位槽8的两侧分别设置有可以卡在横杆2上的第二定位槽9。

[0008] 由于采用了以上技术方案，本实用新型具有以下有益效果：结构简单，能够为成年葡萄枝蔓的气生根提供着床的环境，区别于传统的扦插法培育同压条法一样能够完美的遗传母枝蔓的全部优良特征，且生根后截枝后移栽次年即可出果，且由于成年枝条粗壮，来年的长势也与扦插培育的长势有着本质的区别，整体成活率非常高。

附图说明

[0009] 为了更清楚地说明本实用新型，下面将结合附图对实施例作简单的介绍。

[0010] 图1是本实用新型的结构示意图。

具体实施方式

[0011] 为了使本实用新型实现的技术手段、创作特征、达成目的与功效易于明白了解，下面将结合本实用新型实施例中的附图，对本实用新型实施例中的技术方案进行清楚、完整地描述。

[0012] 参看图1，本具体实施方式是采用以下技术方案予以实现，它包含由立杆1和两个横杆2所构成的葡萄栽培架，该葡萄栽培架的形状可以为Y形或者T形中的一种；所述葡萄栽培架的顶部设置有培养槽3，该培养槽3整体为上顶面处设置有开口的长方体结构，所述立杆1的顶部向上延伸出第一上立杆4，该第一上立杆4的上端穿过培养槽3与定位套5套接连接，所述的定位套5通过螺栓与第一上立杆4连接固定，该定位套5的上端与第二上立柱6的下端套接连接，所述的定位套5通过螺栓与第二上立柱6连接固定，所述第二上立柱6上端的两侧分别向外延伸出上横杆7；

[0013] 所述的培养槽3内填充有营养土。

[0014] 所述培养槽3的底板处开设有供第一上立杆4间隙通过的第一定位槽8，该第一定位槽8的两侧分别设置有可以卡在横杆2上的第二定位槽9。

[0015] 由于采用了以上技术方案，本实用新型具有以下有益效果：结构简单，能够为成年葡萄枝蔓的气生根提供着床的环境，区别于传统的扦插法培育同压条法一样能够完美的遗传母枝蔓的全部优良特征，且生根后截枝后移栽次年即可出果，且由于成年枝条粗壮，来年的长势也与扦插培育的长势有着本质的区别，整体成活率非常高。

[0016] 最后应说明的是：以上实施例仅用以说明本实用新型的技术方案，而非对其限制；尽管参照前述实施例对本实用新型进行了详细的说明，本领域的普通技术人员应当理解，其依然可以对前述各实施例所记载的技术方案进行修改，或者对其中部分技术特征进行等同替换；而这些修改或者替换，并不使相应技术方案的本质脱离本实用新型各实施例技术方案的精神和范围。

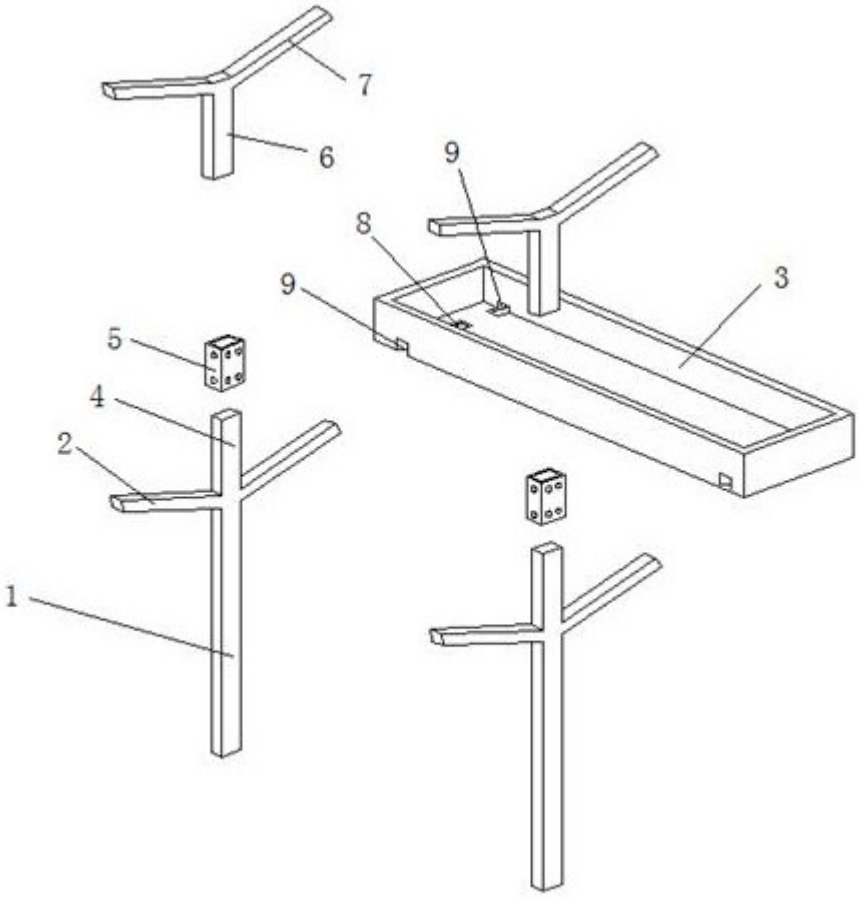

图1