(19)中华人民共和国国家知识产权局

(12)实用新型专利

(10)授权公告号 CN 207360826 U
(45)授权公告日 2018.05.15

(21)申请号 201721380459.4

(22)申请日 2017.10.24

(73)专利权人 斯道拉恩索正元包装有限公司
地址 064400 河北省唐山市迁安市丰安大路1299号

(72)发明人 曾志 崔静伦 杨城 李超 黎忠祥 谢燕龙

(74)专利代理机构 北京集佳知识产权代理有限公司 11227
代理人 尹君君 李海建

(51)Int.Cl.
B65D 25/00(2006.01)
B65D 6/02(2006.01)

权利要求书1页 说明书4页 附图2页

(54)实用新型名称

一种展示包装盒

(57)摘要

本实用新型公开了一种展示包装盒，包括：并排设置的第一翻转盒和第二翻转盒，所述第一翻转盒和第二翻转盒靠近对方的一侧均设有开口，产品能够穿过所述开口且一部分位于所述第一翻转盒内另一部分位于第二翻转盒内，且产品能够与所述第一翻转盒和第二翻转盒的开口的上边缘或下边缘相对固定；所述第一翻转盒和第二翻转盒均翻转时，所述第一翻转盒和第二翻转盒的开口上下边缘均升降，以带动产品升降。该展示包装盒的结构设计可以有效地解决现有的包装盒缺乏顾客与产品之间的交互的问题。

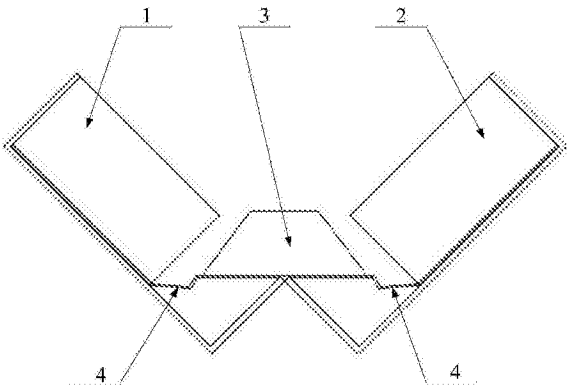

CN 207360826 U

1.一种展示包装盒,其特征在于,包括:

并排设置的第一翻转盒(1)和第二翻转盒(2),所述第一翻转盒(1)和第二翻转盒(2)靠近对方的一侧均设有开口,产品(3)能够穿过所述开口且一部分位于所述第一翻转盒(1)内另一部分位于第二翻转盒(2)内,且产品(3)能够与所述第一翻转盒(1)和第二翻转盒(2)的开口的上边缘或下边缘相对固定;

所述第一翻转盒(1)和第二翻转盒(2)均翻转时,所述第一翻转盒(1)和第二翻转盒(2)的开口上下边缘均升降,以带动产品(3)升降。

2.根据权利要求1所述的展示包装盒,其特征在于,所述产品(3)与所述第一翻转盒(1)的开口下边缘和第二翻转盒(2)的开口下边缘均固定连接。

3.根据权利要求2所述的展示包装盒,其特征在于,所述第一翻转盒(1)的开口下边缘位于所述第一翻转盒(1)的底壁上,所述第一翻转盒(1)翻转时整体围绕其底壁的远离所述第二翻转盒(2)的一侧翻转;

所述第二翻转盒(2)的开口下边缘位于所述第二翻转盒(2)的底壁上,所述第二翻转盒(2)翻转时整体围绕其底壁的远离所述第一翻转盒(1)的一侧翻转。

4.根据权利要求1所述的展示包装盒,其特征在于,还包括用于盛装产品(3)的产品盒,所述产品盒的底部与所述第一翻转盒(1)的开口下边缘和第二翻转盒(2)的开口下边缘均固定连接。

5.根据权利要求4所述的展示包装盒,其特征在于,所述产品盒为纸塑盒或吸塑盒。

6.根据权利要求4所述的展示包装盒,其特征在于,所述产品盒的两侧分别通过纸条(4)与所述第一翻转盒(1)的远离所述第二翻转盒(2)的内壁和所述第二翻转盒(2)的远离所述第一翻转盒(1)的内壁连接。

7.根据权利要求1所述的展示包装盒,其特征在于,所述第一翻转盒(1)和第二翻转盒(2)由同一纸板折叠形成。

8.根据权利要求1所述的展示包装盒,其特征在于,所述第一翻转盒(1)和第二翻转盒(2)均为方盒,且其开口的上侧的部分用于盛装产品配件。

9.根据权利要求8所述的展示包装盒,其特征在于,所述第一翻转盒(1)的外壁和第二翻转盒(2)的外壁能够贴合,所述第一翻转盒(1)和第二翻转盒(2)能够翻转至所述第一翻转盒(1)和第二翻转盒(2)远离对方的侧壁在同一平面内。

一种展示包装盒

技术领域

[0001] 本实用新型涉及产品包装技术领域，更具体地说，涉及一种展示包装盒。

背景技术

[0002] 目前包装盒起到的仅仅只是包装保护产品的作用，结构死板，缺乏灵活性，缺少顾客与产品之间的交互与反馈。同时，现有包装开箱方式也太过于普遍，缺乏创新式的开箱方式。

[0003] 综上所述，如何有效地解决现有的包装盒缺乏顾客与产品之间的交互的问题，是目前本领域技术人员急需解决的问题。

实用新型内容

[0004] 有鉴于此，本实用新型的目的在于提供一种展示包装盒，该展示包装盒的结构设计可以有效地解决现有的包装盒缺乏顾客与产品之间的交互的问题。

[0005] 为了达到上述目的，本实用新型提供如下技术方案：

[0006] 一种展示包装盒，包括：

[0007] 并排设置的第一翻转盒和第二翻转盒，所述第一翻转盒和第二翻转盒靠近对方的一侧均设有开口，产品能够穿过所述开口且一部分位于所述第一翻转盒内另一部分位于第二翻转盒内，且产品能够与所述第一翻转盒和第二翻转盒的开口的上边缘或下边缘相对固定；

[0008] 所述第一翻转盒和第二翻转盒均翻转时，所述第一翻转盒和第二翻转盒的开口上下边缘均升降，以带动产品升降。

[0009] 优选地，上述展示包装盒中，所述产品与所述第一翻转盒的开口下边缘和第二翻转盒的开口下边缘均固定连接。

[0010] 优选地，上述展示包装盒中，所述第一翻转盒的开口下边缘位于所述第一翻转盒的底壁上，所述第一翻转盒翻转时整体围绕其底壁的远离所述第二翻转盒的一侧翻转；

[0011] 所述第二翻转盒的开口下边缘位于所述第二翻转盒的底壁上，所述第二翻转盒翻转时整体围绕其底壁的远离所述第一翻转盒的一侧翻转。

[0012] 优选地，上述展示包装盒中，还包括用于盛装产品的产品盒，所述产品盒的底部与所述第一翻转盒的开口下边缘和第二翻转盒的开口下边缘均固定连接。

[0013] 优选地，上述展示包装盒中，所述产品盒为纸塑盒或吸塑盒。

[0014] 优选地，上述展示包装盒中，所述产品盒的两侧分别通过纸条与所述第一翻转盒的远离所述第二翻转盒的内壁和所述第二翻转盒的远离所述第一翻转盒的内壁连接。

[0015] 优选地，上述展示包装盒中，所述第一翻转盒和第二翻转盒由同一纸板折叠形成。

[0016] 优选地，上述展示包装盒中，所述第一翻转盒和第二翻转盒均为方盒，且其开口的上侧的部分用于盛装产品配件。

[0017] 优选地，上述展示包装盒中，所述第一翻转盒的外壁和第二翻转盒的外壁能够贴

合，所述第一翻转盒和第二翻转盒能够翻转至所述第一翻转盒和第二翻转盒远离对方的侧壁在同一平面内。

[0018] 本实用新型提供的展示包装盒包括并排设置的第一翻转盒和第二翻转盒，即第一翻转盒的第二翻转盒相邻设置。第一翻转盒靠近第二翻转盒的侧壁上具有开口，第二翻转盒靠近第一翻转盒的侧壁上具有开口，第一翻转盒的内部和第二翻转盒的内部通过开口连通。产品能够穿过开口且一部分位于第一翻转盒内另一部分位于第二翻转盒内，即产品同时穿过第一翻转盒的开口和第二翻转盒的开口，以实现产品的一部分位于第一翻转盒内另一部分位于第二翻转盒内。产品与第一翻转盒和第二翻转盒的开口的上边缘或下边缘相对固定。第一翻转盒和第二翻转盒均向远离对方的方向翻转时，第一翻转盒和第二翻转盒的开口上下边缘均升起，以带动产品升起，且产品在第一翻转盒和第二翻转盒之间进行展示。第一翻转盒和第二翻转盒均向靠近对方的方向翻转时，第一翻转盒和第二翻转盒的开口上下边缘均下降，以带动产品下降，实现包装盒的收起。

[0019] 使用本实用新型提供的展示包装盒时，进行开箱时，消费者可以使第一翻转盒和第二翻转盒均向远离对方的方向翻转时，进而第一翻转盒和第二翻转盒的开口上下边缘均升起，以带动产品升起，实现产品的展示。收起时，则第一翻转盒和第二翻转盒均向靠近对方的方向翻转时，第一翻转盒和第二翻转盒的开口上下边缘均下降，以带动产品下降，最终产品被第一翻转盒和第二翻转盒遮挡，实现包装盒的收起。本实用新型提供的展示包装盒外观整洁，空间利用率高，空间充分利用。顾客翻开包装盒的过程中，产品慢慢向上升起，完全打开，大大增加了顾客与产品之间的交互的趣味性。

附图说明

[0020] 为了更清楚地说明本实用新型实施例或现有技术中的技术方案，下面将对实施例或现有技术描述中所需要使用的附图作简单地介绍，显而易见地，下面描述中的附图仅仅是本实用新型的一些实施例，对于本领域普通技术人员来讲，在不付出创造性劳动的前提下，还可以根据这些附图获得其他的附图。

[0021] 图1为本实用新型实施例提供的展示包装盒第一种状态的示意图；

[0022] 图2为本实用新型实施例提供的展示包装盒第二种状态的示意图；

[0023] 图3为本实用新型实施例提供的展示包装盒第三种状态的示意图。

[0024] 在图1-3中：

[0025] 1-第一翻转盒、2-第二翻转盒、3-产品、4-纸条。

具体实施方式

[0026] 本实用新型的目的在于提供一种展示包装盒，该展示包装盒的结构设计可以有效地解决现有的包装盒缺乏顾客与产品之间的交互的问题。

[0027] 下面将结合本实用新型实施例中的附图，对本实用新型实施例中的技术方案进行清楚、完整地描述，显然，所描述的实施例仅仅是本实用新型一部分实施例，而不是全部的实施例。基于本实用新型中的实施例，本领域普通技术人员在没有做出创造性劳动前提下所获得的所有其他实施例，都属于本实用新型保护的范围。

[0028] 在本实用新型的描述中，需要理解的是，术语“上”、“下”、“前”、“后”、“左”和“右”

等指示的方位或位置关系为基于附图所示的方位或位置关系，仅是为了便于描述本实用新型和简化描述，而不是指示或暗示所指的位置或元件必须具有特定方位、以特定的方位构成和操作，因此不能理解为本实用新型的限制。此外，术语“第一”、“第二”仅用于描述目的，而不能理解为指示或暗示相对重要性。

[0029] 请参阅图1-图3，本实用新型实施例提供的展示包装盒包括并排设置的第一翻转盒1和第二翻转盒2，即第一翻转盒1的第二翻转盒2相邻设置。第一翻转盒1靠近第二翻转盒2的侧壁上具有开口，第二翻转盒2靠近第一翻转盒1的侧壁上具有开口，第一翻转盒1的内部和第二翻转盒2的内部通过开口连通。产品3能够穿过开口且一部分位于第一翻转盒1内另一部分位于第二翻转盒2内，即产品3同时穿过第一翻转盒1的开口和第二翻转盒2的开口，以实现产品3的一部分位于第一翻转盒1内另一部分位于第二翻转盒2 内。产品3与第一翻转盒1和第二翻转盒2的开口的上边缘或下边缘相对固定。第一翻转盒1和第二翻转盒2均向远离对方的方向翻转时，第一翻转盒1 和第二翻转盒2的开口上下边缘均升起，以带动产品3升起，且产品3在第一翻转盒1和第二翻转盒2之间进行展示。第一翻转盒1和第二翻转盒2均向靠近对方的方向翻转时，第一翻转盒1和第二翻转盒2的开口上下边缘均下降，以带动产品3下降，实现包装盒的收起。

[0030] 使用本实用新型实施例提供的展示包装盒时，进行开箱时，消费者可以使第一翻转盒1和第二翻转盒2均向远离对方的方向翻转时，进而第一翻转盒1和第二翻转盒2的开口上下边缘均升起，以带动产品3升起，实现产品3 的展示。收起时，则第一翻转盒1和第二翻转盒2均向靠近对方的方向翻转时，第一翻转盒1和第二翻转盒2的开口上下边缘均下降，以带动产品3下降，最终产品3被第一翻转盒1和第二翻转盒2遮挡，实现包装盒的收起。本实用新型提供的展示包装盒外观整洁，空间利用率高，空间充分利用。顾客翻开包装盒的过程中，产品3慢慢向上升起，完全打开，大大增加了顾客与产品3之间的交互的趣味性。

[0031] 为了便于放置产品3，产品3可以与第一翻转盒1的开口下边缘和第二翻转盒2的开口下边缘均固定连接。第一翻转盒1的开口和第二翻转盒2的开口相对设置，如此第一翻转盒1的开口下边缘和第二翻转盒2的开口下边缘可以共同支撑产品3。当然，产品3也可以与第一翻转盒1的开口上边缘和第二翻转盒2 的开口上边缘均固定连接，在此不作限定。

[0032] 进一步地，第一翻转盒1的开口下边缘位于第一翻转盒1的底壁上，第一翻转盒1翻转时整体围绕其底壁的远离第二翻转盒2的一侧翻转。并且，第二翻转盒2的开口下边缘位于第二翻转盒2的底壁上，第二翻转盒2翻转时整体围绕其底壁的远离第一翻转盒1的一侧翻转。如此设置，该展示包装盒处于收起状态时，第一翻转盒1的底壁与第二翻转盒2的底壁位于同一平面上，产品3的底部一部分位于第一翻转盒1的底壁上且另一部分位于第二翻转盒2的底壁上。如此使产品3的支撑更加稳定。

[0033] 当然，上述实施例中第一翻转盒1的开口下边缘也可以位于第一翻转盒1 的侧壁上，第二翻转盒2的开口下边缘也可以位于第二翻转盒2的侧壁上，在此不作限定。

[0034] 为了防止产品3在展示过程中损坏，还可以包括用于盛装产品3的产品盒，产品盒的底部与第一翻转盒1的开口下边缘和第二翻转盒2的开口下边缘均固定连接。产品盒可以为透明盒或其顶部可以具有通孔，以便于展示。产品盒可以为梯形体状，当然也可以为方体状，在此不作限定。

[0035] 为了便于加工制造，产品盒为纸塑盒或吸塑盒，或者产品盒也可以由纸板折叠形

成，在此不作限定。

[0036] 为了便于第一翻转盒1和第二翻转盒2翻转过程中，产品盒发生错位，其中产品盒的两侧分别通过纸条4与第一翻转盒1的远离第二翻转盒2的内壁和第二翻转盒2的远离第一翻转盒1的内壁连接。如此两侧的纸条4对产品盒拉拽以防止其发生错位。

[0037] 另一实施例中，第一翻转盒1和第二翻转盒2可以由同一纸板折叠形成。当然，第一翻转盒1和第二翻转盒2也可以由两张纸板分别折叠形成，在此不作限定。

[0038] 其中，第一翻转盒1和第二翻转盒2可以均为方盒。第一翻转盒1的开口的上侧的部分和第二翻转盒2的开口的上侧的部分可以用于盛装产品配件，以提高空间利用率。

[0039] 具体地，如图1所示，当展示包装盒处于收起状态时，第一翻转盒1的外壁和第二翻转盒2的外壁能够贴合。如图3所示，当展示包装盒完全展开后，第一翻转盒1和第二翻转盒2能够翻转至第一翻转盒1和第二翻转盒2远离对方的侧壁在同一平面内。该处第一翻转盒1和第二翻转盒2远离对方的侧壁是指展示包装盒处于收起状态时第一翻转盒1和第二翻转盒2远离对方的侧壁。第一翻转盒1和第二翻转盒2在产品两侧对称设置。

[0040] 本说明书中各个实施例采用递进的方式描述，每个实施例重点说明的都是与其他实施例的不同之处，各个实施例之间相同相似部分互相参见即可。

[0041] 对所公开的实施例的上述说明，使本领域专业技术人员能够实现或使用本实用新型。对这些实施例的多种修改对本领域的专业技术人员来说将是显而易见的，本文中所定义的一般原理可以在不脱离本实用新型的精神或范围的情况下，在其它实施例中实现。因此，本实用新型将不会被限制于本文所示的这些实施例，而是要符合与本文所公开的原理和新颖特点相一致的最宽的范围。

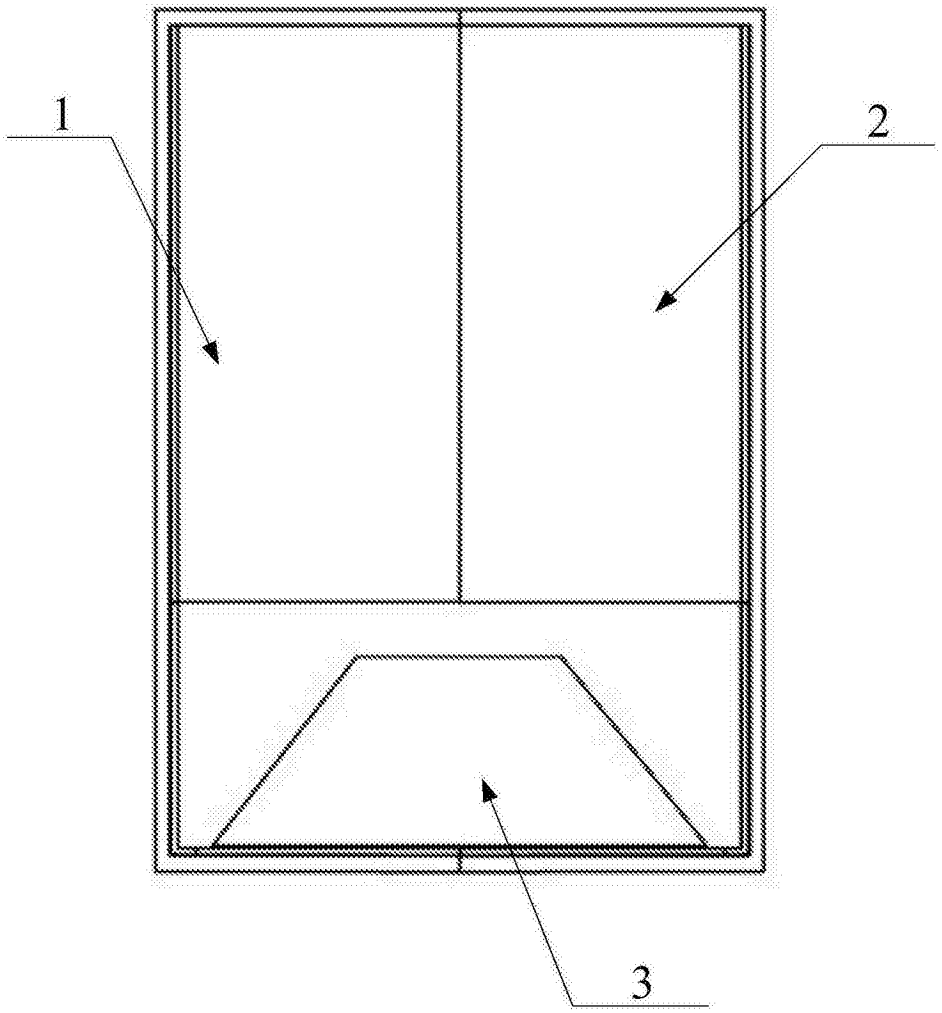

图1

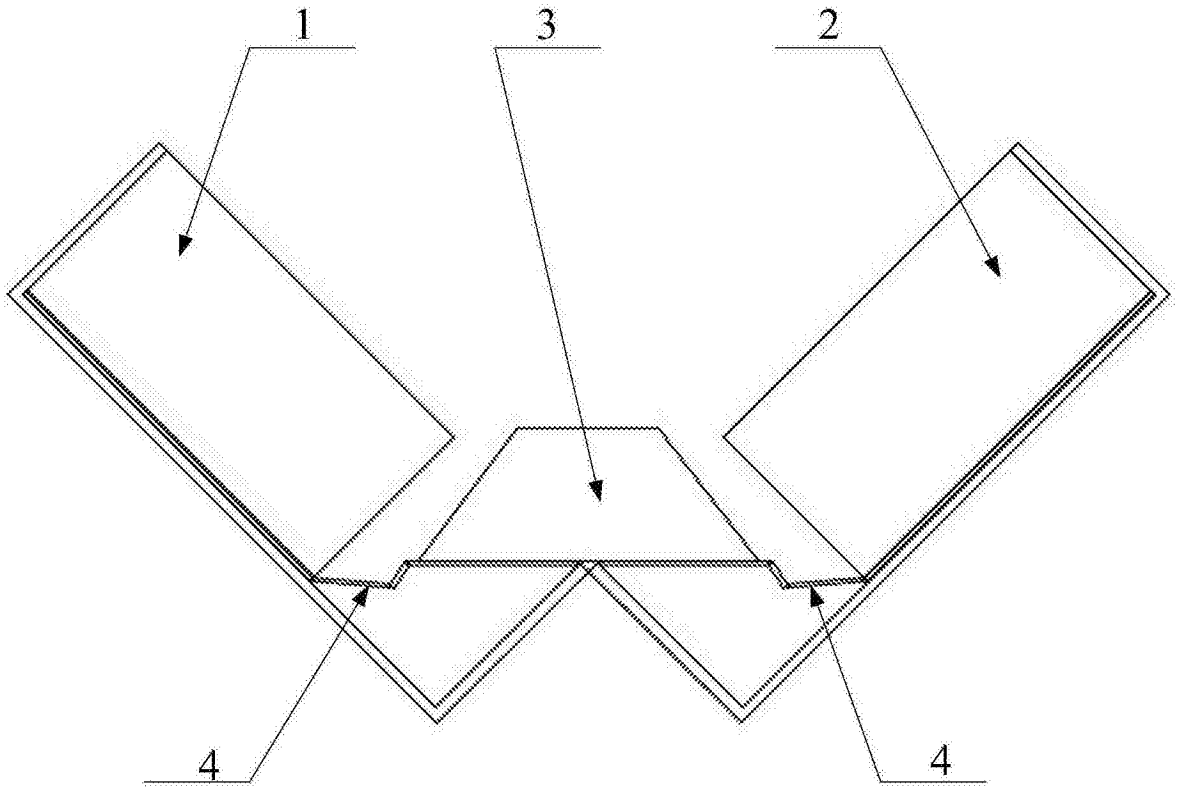

图2

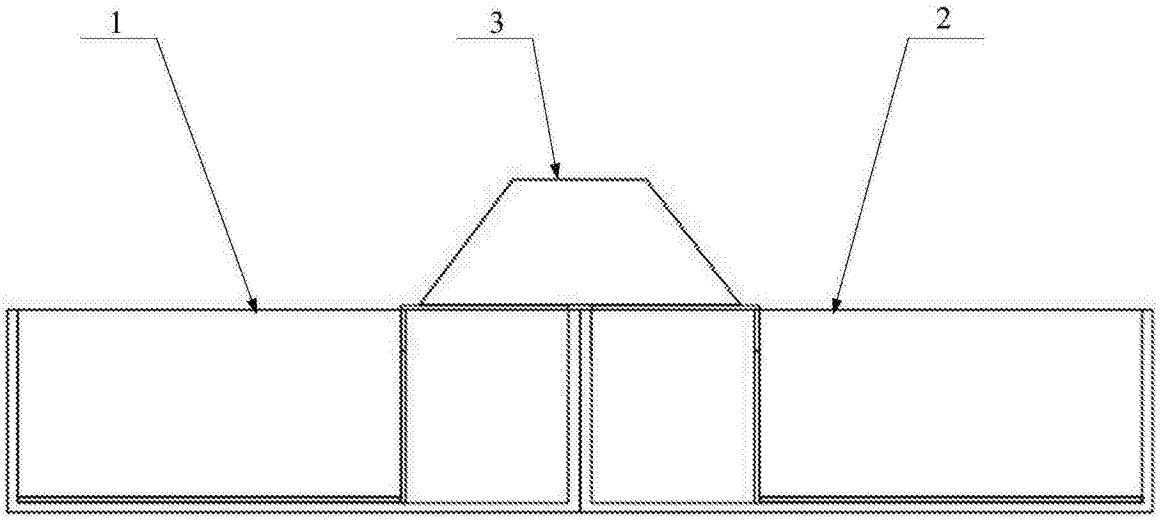

图3