(19)国家知识产权局

(12)实用新型专利

(10)授权公告号 CN 222226119 U
(45)授权公告日 2024.12.24

(21)申请号 202420601607.4

(22)申请日 2024.03.27

(73)专利权人 中领先进(南京)环境技术研究院有限公司

地址 210000 江苏省南京市建邺区贤坤路60号05幢1301-1306室

(72)发明人 顾理军 王建友 李保安

(74)专利代理机构 南京中擎科智知识产权代理事务所(普通合伙) 32549

专利代理师 洪黎

(51)Int.Cl.

C02F 9/00(2023.01)

权利要求书2页 说明书6页 附图1页

(54)实用新型名称

一种流域水体净化装置

(57)摘要

本实用新型提供一种流域水体净化装置,包括:沉淀池、过滤池、生物净化池以及消毒池,沉淀池的上侧表面设置有加料罐,沉淀池内部设置有搅拌组件一,沉淀池的外侧表面设置有进水管,与现有技术相比,本实用新型具有如下的有益效果:通过设置沉淀池以及过滤池,可以逐步去除水中的悬浮物、泥沙、有机物质等杂质,改善水质,使水体达到更清澈、透明的状态,通过设置生物净化池以及消毒池,生物净化池内部通过生物填料内部的微生物降解有机物质,消除水中的污染物,而消毒池内部的氯气发生器和搅拌组件则进一步提高了消毒效果和消毒剂的利用效率,这些设施和措施有助于提供高质量、安全的水资源。

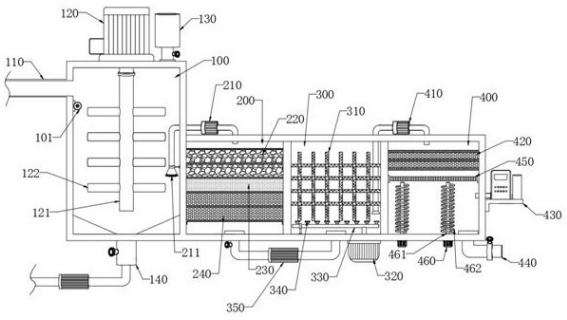

CN 222226119 U

1.一种流域水体净化装置,包括:沉淀池(100)、过滤池(200)、生物净化池(300)以及消毒池(400),其特征在于,所述沉淀池(100)的上侧表面设置有加料罐(130),所述沉淀池(100)内部设置有搅拌组件一,所述沉淀池(100)的外侧表面设置有进水管(110),所述沉淀池(100)的下侧表面设置有出料管(140),所述沉淀池(100)的右方设置有过滤池(200);

所述过滤池(200)的右方设置有生物净化池(300),所述生物净化池(300)的右方设置有消毒池(400),所述过滤池(200)内部设置有石英砂层(220)、砂石层(230)以及活性炭层(240),所述生物净化池(300)内部设置有生物填料(310)以及曝气组件,所述消毒池(400)内部设置有二次过滤层(420)、沉淀滤板(450)以及搅拌组件二,所述搅拌组件二设置有两组;

两组所述搅拌组件二结构相同,所述消毒池(400)的外侧表面设置有氯气发生器(430),所述消毒池(400)的下侧表面安装有出水管(440),所述沉淀池(100)通过泵吸组件一(210)与过滤池(200)内部相通连接,所述过滤池(200)通过泵吸组件二(350)与生物净化池(300)内部相通连接,所述生物净化池(300)通过泵吸组件三与消毒池(400)内部相通连接。

2.如权利要求1所述的一种流域水体净化装置,其特征在于:所述搅拌组件一包括电机一(120)、转轴一(121)以及搅拌杆(122),所述电机一(120)安装在沉淀池(100)的上侧表面中心位置,所述电机的输出轴通过联轴器与转轴一(121)相连接,所述转轴一(121)的外侧表面均匀的安装有多个搅拌杆(122),所述进水管(110)与沉淀池(100)相通处的下方内壁设置有液位传感器(101)。

3.如权利要求2所述的一种流域水体净化装置,其特征在于:所述加料罐(130)与沉淀池(100)内部相通连接,所述加料罐(130)与沉淀池(100)的连接处设置有电磁阀,所述沉淀池(100)的下侧表面中心位置安装有出料管(140),所述沉淀池(100)的高度高于过滤池(200)的高度,所述泵吸组件一(210)包括水泵一、管道,两个所述管道之间安装有水泵一。

4.如权利要求3所述的一种流域水体净化装置,其特征在于:左侧所述管道远离水泵一的一端设置在沉淀池(100)内部的中部,左侧所述管道远离水泵一的一端设置有过滤吸头(211),右侧所述管道远离水泵一的一端设置在过滤池(200)内部的上方,所述过滤池(200)内部设置有两层石英砂层(220)、一层砂石层(230)以及两层活性炭层(240)。

5.如权利要求4所述的一种流域水体净化装置,其特征在于:所述石英砂层(220)、砂石层(230)、活性炭层(240)的厚度相同,所述过滤池(200)的内部从上到下依次为两层石英砂层(220)、一层砂石层(230)以及两层活性炭层(240),最下层所述活性炭层(240)的下侧表面与过滤池(200)内部的底部之间设置有间隙。

6.如权利要求1所述的一种流域水体净化装置,其特征在于:所述泵吸组件二(350)包括水泵二以及管道,两个所述管道之间安装有水泵二,两个所述管道分别与过滤池(200)以及生物净化池(300)相通连接,左侧所述管道的外侧表面设置有电磁阀,所述生物净化池(300)内部相互错开均匀的安装有多个生物填料(310),所述生物填料(310)的材质为珍珠岩。

7.如权利要求1所述的一种流域水体净化装置,其特征在于:所述曝气组件包括曝气泵(320)、曝气管(330)以及曝气喷头(340),所述曝气泵(320)安装在生物净化池(300)的下侧表面,所述曝气泵(320)的曝气口通过管道贯穿生物净化池(300)的下侧表面与曝气管

(330)相连接,所述管道与生物净化池(300)的连接处设置有密封圈,所述曝气管(330)设置在生物净化池(300)内部的底部。

8.如权利要求7所述的一种流域水体净化装置,其特征在于:所述曝气管(330)的外侧表面均匀的安装有多个曝气喷头(340),所述曝气喷头(340)与曝气管(330)内部相通连接,所述泵吸组件三包括水泵三以及管道,两个所述管道之间安装有水泵三,左侧所述管道远离水泵三的一端设置在生物净化池(300)内部下半部分,右侧所述管道远离水泵三的一端设置在消毒池(400)内部的上方。

9.如权利要求1所述的一种流域水体净化装置,其特征在于:所述消毒池(400)的内部的上半部分安装有二次过滤层(420),所述二次过滤层(420)的材质为活性炭颗粒,所述二次过滤层(420)的下方设置有沉淀滤板(450),所述消毒池(400)外侧表面右侧设置有氯气发生器(430),所述氯气发生器(430)的氯气发生端通过管道设置在消毒池(400)的内部,所述搅拌组件二包括电机二(460)、转轴二(461)以及绞龙件(462)。

10.如权利要求9所述的一种流域水体净化装置,其特征在于:所述电机二(460)的下侧表面安装有两个电机二(460),两个电机二(460)的输出轴通过联轴器与转轴二(461)相连接,所述转轴二(461)的外侧表面安装有绞龙件(462),所述电机二(460)与消毒池(400)的贯穿连接处设置有防水密封圈,所述消毒池(400)下侧表面的出水管(440)外侧表面安装有电磁阀;

每一个所述管道内部的均设置有单向止逆阀,且电机一(120)、电机二(460)、水泵一、水泵二、水泵三、曝气泵(320)以及氯气发生器(430)均通过导线与电源电性相连接,所述电机一(120)与电机二(460)均为三相异步电动机,所述沉淀池(100)、过滤池(200)、生物净化池(300)以及消毒池(400)的外侧表面前侧均密封阻尼铰接有一个门板。

一种流域水体净化装置

技术领域

[0001] 本实用新型属于水体净化设备领域,特别涉及一种流域水体净化装置。

背景技术

[0002] 流域水体净化装置是一种用于处理流域水体中污染物的设备或系统,它的主要目的是净化和改善流域水体的质量,以满足人们对水资源的需求,并保护环境,其一般适用于治理和修复受到污染的水体环境,如河流、湖泊、湿地等或者用于提取并净化来自河流、湖泊或地下水源的水,通过净化装置去除污染物,恢复水体生态系统的平衡和健康,现有的流域水体净化装置只是对来自河流、湖泊或地下水源的水进行初步过滤,这样可以非常容易地去除较大的悬浮物、杂质和固体颗粒,这种简单的操作不需要复杂的技术或操作,易于维护和管理,同时相对于复杂的多级处理单元或高级技术,只使用初步过滤组件的流域水体净化装置成本较低,初步过滤组件的制造、安装和维护成本相对较低,适用于预算有限的项目或资源匮乏的地区,但是流域水体净化装置在实际使用中存在对于细小颗粒、化学物质和溶解性污染物的净化效果有限问题,这是因为缺少多级处理单元,而缺少多级处理单元,不仅会导致上述问题,还可能存在可以处理的水量较小。如果需要处理大量的水体,就需要增加过滤设备的数量,增加了投资和运维成本问题,首先设置多种处理单元可以针对不同的污染物类型进行专门处理,而初步过滤组件主要去除悬浮物和固体颗粒,而其他处理单元可以对有机物、化学物质和微生物进行有针对性的去除和降解,这样的综合处理可以更全面地去除水体中的多种污染物,提高水质净化的效果,所以需要提出一种新的结构,用于解决上述技术问题。

实用新型内容

[0003] 针对现有技术存在的不足,本实用新型目的是提供一种流域水体净化装置,解决上述背景技术中提出的问题。

[0004] 本实用新型通过以下的技术方案实现:一种流域水体净化装置,包括:沉淀池、过滤池、生物净化池以及消毒池,所述沉淀池的上侧表面设置有加料罐,所述沉淀池内部设置有搅拌组件一,所述沉淀池的外侧表面设置有进水管,所述沉淀池的下侧表面设置有出料管,所述沉淀池的右方设置有过滤池,所述过滤池的右方设置有生物净化池,所述生物净化池的右方设置有消毒池,所述过滤池内部设置有石英砂层、砂石层以及活性炭层,所述生物净化池内部设置有生物填料以及曝气组件,所述消毒池内部设置有二次过滤层、沉淀滤板以及搅拌组件二,所述搅拌组件二设置有两组,两组所述搅拌组件二结构相同,所述消毒池的外侧表面设置有氯气发生器,所述消毒池的下侧表面安装有出水管,所述沉淀池通过泵吸组件一与过滤池内部相通连接,所述过滤池通过泵吸组件二与生物净化池内部相通连接,所述生物净化池通过泵吸组件三与消毒池内部相通连接。

[0005] 作为一优选的实施方式,所述搅拌组件一包括电机一、转轴一以及搅拌杆,所述电机一安装在沉淀池的上侧表面中心位置,所述电机的输出轴通过联轴器与转轴一相连接,

所述转轴一的外侧表面均匀的安装有多个搅拌杆,所述进水管与沉淀池相通处的下方内壁设置有液位传感器。

[0006] 作为一优选的实施方式,所述加料罐与沉淀池内部相通连接,所述加料罐与沉淀池的连接处设置有电磁阀,所述沉淀池的下侧表面中心位置安装有出料管,所述沉淀池的高度高于过滤池的高度,所述泵吸组件一包括水泵一、管道,两个所述管道之间安装有水泵一。

[0007] 作为一优选的实施方式,左侧所述管道远离水泵一的一端设置在沉淀池内部的中部,左侧所述管道远离水泵一的一端设置有过滤吸头,右侧所述管道远离水泵一的一端设置在过滤池内部的上方,所述过滤池内部设置有两层石英砂层、一层砂石层以及两层活性炭层。

[0008] 作为一优选的实施方式,所述石英砂层、砂石层、活性炭层的厚度相同,所述过滤池的内部从上到下依次为两层石英砂层、一层砂石层以及两层活性炭层,最下层所述活性炭层的下侧表面与过滤池内部的底部之间设置有间隙,沉淀池和过滤池的设置,可以逐步去除水中的悬浮物、泥沙、有机物质等杂质,改善水质,使水体达到更清澈、透明的状态,同时,搅拌组件可以提高沉淀池的沉淀效率,而过滤池内部的石英砂层、砂石层和活性炭层则有助于进一步过滤和去除水中的各种污染物,提供更高品质的净化水。

[0009] 作为一优选的实施方式,所述泵吸组件二包括水泵二以及管道,两个所述管道之间安装有水泵二,两个所述管道分别与过滤池以及生物净化池相通连接,左侧所述管道的外侧表面设置有电磁阀,所述生物净化池内部相互错开均匀的安装有多个生物填料,所述生物填料的材质为珍珠岩。

[0010] 作为一优选的实施方式,所述曝气组件包括曝气泵、曝气管以及曝气喷头,所述曝气泵安装在生物净化池的下侧表面,所述曝气泵的曝气口通过管道贯穿生物净化池的下侧表面与曝气管相连接,所述管道与生物净化池的连接处设置有密封圈,所述曝气管设置在生物净化池内部的底部。

[0011] 作为一优选的实施方式,所述曝气管的外侧表面均匀的安装有多个曝气喷头,所述曝气喷头与曝气管内部相通连接,所述泵吸组件三包括水泵三以及管道,两个所述管道之间安装有水泵三,左侧所述管道远离水泵三的一端设置在生物净化池内部下半部分,右侧所述管道远离水泵三的一端设置在消毒池内部的上方。

[0012] 作为一优选的实施方式,所述消毒池的内部的上半部分安装有二次过滤层,所述二次过滤层的材质为活性炭颗粒,所述二次过滤层的下方设置有沉淀滤板,所述消毒池外侧表面右侧设置有氯气发生器,所述氯气发生器的氯气发生端通过管道设置在消毒池的内部,所述搅拌组件二包括电机二、转轴二以及绞龙件。

[0013] 作为一优选的实施方式,所述电机二的下侧表面安装有两个电机二,两个电机二的输出轴通过联轴器与转轴二相连接,所述转轴二的外侧表面安装有绞龙件,所述电机二与消毒池的贯穿连接处设置有防水密封圈,所述消毒池下侧表面的出水管外侧表面安装有电磁阀,生物净化池和消毒池,可以进一步提高流域水体净化装置的处理效果,生物净化池内部通过生物填料内部的微生物降解有机物质,消除水中的污染物,而消毒池内部的二次过滤层,在生物净化池内的水经过生物滤料的降解后,还可能含有一些微小的悬浮物和颗粒物,通过二次过滤层,可以进一步去除水中的杂质和悬浮物,提高水的清澈度和透明度。

[0014] 每一个所述管道内部的均设置有单向止逆阀,所述电机一、电机二、水泵一、水泵二、水泵三、曝气泵以及氯气发生器均通过导线与电源电性相连接,所述电机一与电机二均为三相异步电动机,所述沉淀池、过滤池、生物净化池以及消毒池的外侧表面前侧均密封阻尼铰接有一个门板。

[0015] 采用了上述技术方案后,本实用新型的有益效果是:通过设置沉淀池以及过滤池,沉淀池的上侧表面安装有加料罐,沉淀池的外侧表面设置有进水管,沉淀池的内部设置有搅拌组件一,沉淀池的下侧表面设置有出料管,沉淀池的外侧表面右方设置有过滤池,过滤池通过泵吸组件一与沉淀池内部相通连接,过滤池内部设置有石英砂层、砂石层以及活性炭层,通过沉淀池和过滤池的设置,可以逐步去除水中的悬浮物、泥沙、有机物质等杂质,改善水质,使水体达到更清澈、透明的状态,同时,搅拌组件可以提高沉淀池的沉淀效率,而过滤池内部的石英砂层、砂石层和活性炭层则有助于进一步过滤和去除水中的各种污染物,提供更高品质的净化水。

[0016] 通过设置生物净化池以及消毒池,过滤池的右方设置有生物净化池,过滤池通过泵吸组二与生物净化池相通连接,生物净化池通过泵吸组件三与消毒池相通连接,生物净化池内部设置有曝气组件以及生物填料,消毒池的外侧表面设置有氯气发发生器,消毒池的内部上半部分设置有二次过滤层以及沉淀滤板,消毒池内部的底部安装有两组搅拌组件二,生物净化池和消毒池,可以进一步提高流域水体净化装置的处理效果,生物净化池内部通过生物填料内部的微生物降解有机物质,消除水中的污染物,而消毒池内部的二次过滤层,在生物净化池内的水经过生物滤料的降解后,还可能含有一些微小的悬浮物和颗粒物,通过二次过滤层,可以进一步去除水中的杂质和悬浮物,提高水的清澈度和透明度,而消毒池内部的氯气发生器和搅拌组件则进一步提高了消毒效果和消毒剂的利用效率,这些设施和措施有助于提供高质量、安全的水资源。

附图说明

[0017] 为了更清楚地说明本实用新型实施例或现有技术中的技术方案,下面将对实施例或现有技术描述中所需要使用的附图作简单地介绍,显而易见地,下面描述中的附图仅仅是本实用新型的一些实施例,对于本领域普通技术人员来讲,在不付出创造性劳动性的前提下,还可以根据这些附图获得其他的附图。

[0018] 图1为本实用新型一种流域水体净化装置的整体结构示意图。

[0019] 图中,100-沉淀池、101-液位传感器、110-进水管、120-电机一、121-转轴一、122-搅拌杆、130-加料罐、140-出料管;

[0020] 200-过滤池、210-泵吸组件一、211-过滤吸头、220-石英砂层、230-砂石层、240-活性炭层;

[0021] 300-生物净化池、310-生物填料、320-曝气泵、330-曝气管、340-曝气喷头、350-泵吸组件二;

[0022] 400-消毒池、410-泵吸组件三、420-二次过滤层、430-氯气发生器、440-出水管、450-沉淀滤板、460-电机二、461-转轴二、462-绞龙件。

具体实施方式

[0023] 下面将结合本实用新型实施例中的附图,对本实用新型实施例中的技术方案进行清楚、完整地描述,显然,所描述的实施例仅仅是本实用新型一部分实施例,而不是全部的实施例。基于本实用新型中的实施例,本领域普通技术人员在没有作出创造性劳动前提下所获得的所有其他实施例,都属于本实用新型保护的范围。

[0024] 请参阅图1,本实用新型提供一种技术方案:一种流域水体净化装置,包括:沉淀池100、过滤池200、生物净化池300以及消毒池400,沉淀池100的上侧表面设置有加料罐130,沉淀池100内部设置有搅拌组件一,沉淀池100的外侧表面设置有进水管110,沉淀池100的下侧表面设置有出料管140,沉淀池100的右方设置有过滤池200,过滤池200的右方设置有生物净化池300,生物净化池300的右方设置有消毒池400,过滤池200内部设置有石英砂层220、砂石层230以及活性炭层240,生物净化池300内部设置有生物填料310以及曝气组件,消毒池400内部设置有二次过滤层420、沉淀滤板450以及搅拌组件二,搅拌组件二设置有两组,两组搅拌组件二结构相同,消毒池400的外侧表面设置有氯气发生器430,消毒池400的下侧表面安装有出水管440,沉淀池100通过泵吸组件一210与过滤池200内部相通连接,过滤池200通过泵吸组件二350与生物净化池300内部相通连接,生物净化池300通过泵吸组件三410与消毒池400内部相通连接。

[0025] 请参阅图1,作为本实用新型的一个实施例:搅拌组件一包括电机一120、转轴一121以及搅拌杆122,电机一120安装在沉淀池100的上侧表面中心位置,电机的输出轴通过联轴器与转轴一121相连接,转轴一121的外侧表面均匀的安装有多个搅拌杆122,进水管110与沉淀池100相通处的下方内壁设置有液位传感器101;

[0026] 加料罐130与沉淀池100内部相通连接,加料罐130与沉淀池100的连接处设置有电磁阀,沉淀池100的下侧表面中心位置安装有出料管140,沉淀池100的高度高于过滤池200的高度,泵吸组件一210包括水泵一、管道,两个管道之间安装有水泵一;

[0027] 左侧管道远离水泵一的一端设置在沉淀池100内部的中部,左侧管道远离水泵一的一端设置有过滤吸头211,右侧管道远离水泵一的一端设置在过滤池200内部的上方,过滤池200内部设置有两层石英砂层220、一层砂石层230以及两层活性炭层240。

[0028] 石英砂层220、砂石层230、活性炭层240的厚度相同,过滤池200的内部从上到下依次为两层石英砂层220、一层砂石层230以及两层活性炭层240,最下层活性炭层240的下侧表面与过滤池200内部的底部之间设置有间隙;

[0029] 在使用的时候,用户首先准备好外置的抽泵,然后往加料罐130内部添加好絮凝剂,然后将需要净化的水源通过进水管110以及抽泵抽入到沉淀池100内部,抽入需要净化的水源不得高于液位传感器101的位置,同时液位传感器101也可以提醒用户水源的位置(液位传感器101为现有技术,其型号选用市场现有产品即可,其结构与工作原理就不在此赘述),然后此时打开加料罐130与沉淀池100连接的电磁阀将絮凝剂添加进沉淀池100内部,然后同步启动电机一120,电机一120的输出轴转动继而带动转轴一121和搅拌杆122在沉淀池100内部转动,使絮凝剂可以很好的与需要净化的水源充分混合,混合完成后,用户关闭电机一120,然后根据实际情况选择需要静置的时间,当静置完成后水中的泥沙以及产生的絮凝物会沉淀到沉淀池100的底部,然后此时用户可以打开泵吸组件一210内部的水泵一,然后水泵一工作通过管道从沉淀池100内部的中部位置将水抽入到过滤池200内部,在

泵吸组件一210工作时,用户可以通过打开出料管140外侧表面的电磁阀,将沉淀池100内部底部的沉淀物抽入,然后将其收集进行后续的处理(例如沉淀物的烘干、脱水以及厌氧菌消化),以免将其排出污染环境,然后被抽入到过滤池200内部的水源会经过石英砂层220、砂石层230以及活性炭层240进行过滤,有助于进一步过滤和去除水中的各种污染物,提供更高品质的净化水,然后启动泵吸组件二350内部的水泵二将过滤池200内部过滤完成后的水源通过管道抽入到生物净化池300内部,进行下一步的处理。

[0030] 请参阅图1,作为本实用新型的一个实施例:泵吸组件二350包括水泵二以及管道,两个管道之间安装有水泵二,两个管道分别与过滤池200以及生物净化池300相通连接,左侧管道的外侧表面设置有电磁阀,生物净化池300内部相互错开均匀的安装有多个生物填料310,生物填料310的材质为珍珠岩;

[0031] 曝气组件包括曝气泵320、曝气管330以及曝气喷头340,曝气泵320安装在生物净化池300的下侧表面,曝气泵320的曝气口通过管道贯穿生物净化池300的下侧表面与曝气管330相连接,管道与生物净化池300的连接处设置有密封圈,曝气管330设置在生物净化池300内部的底部;

[0032] 曝气管330的外侧表面均匀的安装有多个曝气喷头340,曝气喷头340与曝气管330内部相通连接,泵吸组件三410包括水泵三以及管道,两个管道之间安装有水泵三,左侧管道远离水泵三的一端设置在生物净化池300内部下半部分,右侧管道远离水泵三的一端设置在消毒池400内部的上方;

[0033] 消毒池400的内部的上半部分安装有二次过滤层420,二次过滤层420的材质为活性炭颗粒,二次过滤层420的下方设置有沉淀滤板450,消毒池400外侧表面右侧设置有氯气发生器430,氯气发生器430的氯气发生端通过管道设置在消毒池400的内部,搅拌组件二包括电机二460、转轴二461以及绞龙件462;

[0034] 电机二460的下侧表面安装有两个电机二460,两个电机二460的输出轴通过联轴器与转轴二461相连接,转轴二461的外侧表面安装有绞龙件462,电机二460与消毒池400的贯穿连接处设置有防水密封圈,消毒池400下侧表面的出水管440外侧表面安装有电磁阀;

[0035] 每一个管道内部的均设置有单向止逆阀,电机一120、电机二460、水泵一、水泵二、水泵三、曝气泵320以及氯气发生器430均通过导线与电源电性相连接,电机一120与电机二460均为三相异步电动机,沉淀池100、过滤池200、生物净化池300以及消毒池400的外侧表面前侧均密封阻尼铰接有一个门板,在使用一段时间后石英砂层220、砂石层230、活性炭层240、二次过滤层420以及沉淀滤板450的过滤处理能力会下降,此时用户可以打开密封铰接的门板对这些材料进行更换或则清洗即可;

[0036] 在水源通过泵吸组件二350进入到生物净化池300内部时,用户此时可以启动曝气泵320,曝气泵320工作然后通过管道往曝气管330内部注入空气,然后使曝气管330外侧表面的曝气喷头340喷出氧气,然后使生物净化池300内部充满氧气,有助于微生物和水源快速发生反应,同时其内部的生物填料310提供了大量的负载表面,为微生物生长提供了充足的附着面积,增加了生物净化池300处理废水的能力,然后当生物净化池300对水源处理完成后,用户可以启动泵吸组件三410,泵吸组件三410内部的水泵三工作将生物净化池300内部的水源通过管道抽入到消毒池400内部,然后因生物净化池300内的水经过生物滤料的降解后,还可能含有一些微小的悬浮物和颗粒物,此时消毒池400内部的二次过滤层420搭配

沉淀滤板450可以进行二次过滤的效果,进一步去除水中的杂质和悬浮物,提高水的清澈度和透明度,然后当水源在消毒池400内部聚集后,用户可以打开氯气发生器430,然后氯气发生器430工作产生二氧化氯(用户可以根据实际的情况,选择产生氯气的浓度,其氯气发生器430选用市场产品型号即可,不同产品的氯气发生器430的氯气发生浓度与数量会不同,从而避免对水体造成二次伤害),然后使消毒池400内部的水源充满二氧化氯,然后此时用户可以启动电机二460,电机二460的输出轴转动继而带动转轴二461以及绞龙件462在消毒池400内部转动,使二氧化氯更加充分的与水体混合,达到更好的消毒效果,然后消毒完成后,用户打开出水管440外侧表面的电磁阀即可将处理完成后的水体排出。

[0037] 以上所述仅为本实用新型的较佳实施例而已,并不用以限制本实用新型,凡在本实用新型的精神和原则之内,所作的任何修改、等同替换、改进等,均应包含在本实用新型的保护范围之内。

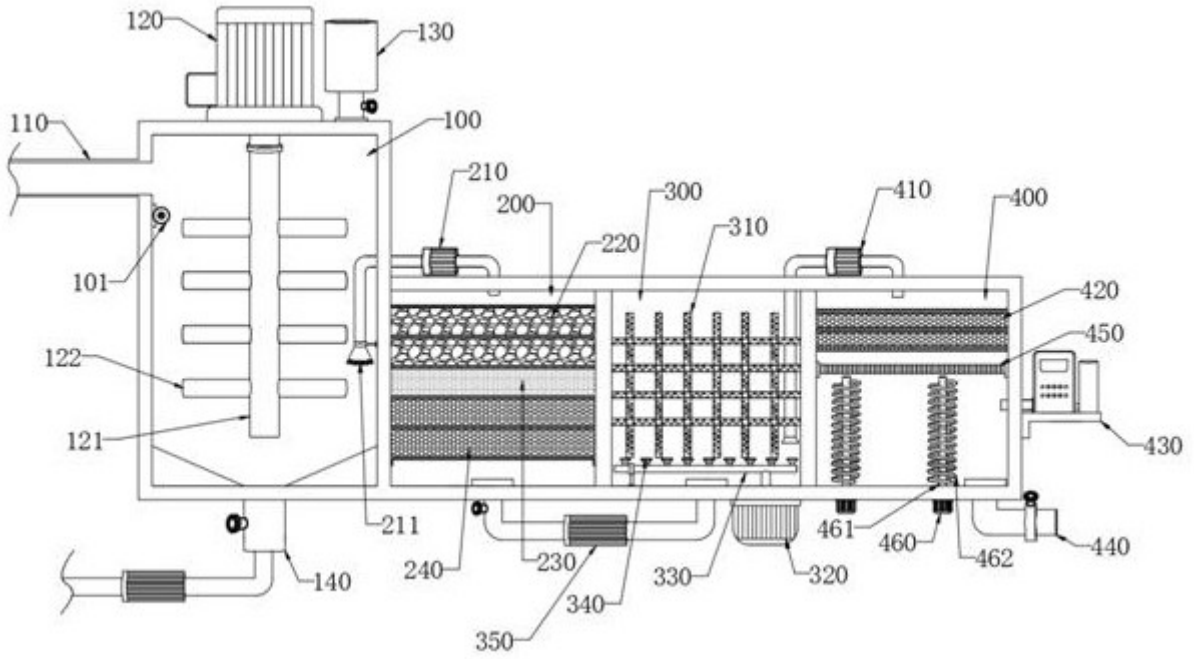
120
130
110
100
210
200
300
410
400
220
310
420
101
450
122
121
430
211
461
460
462
440
240
230
330
320
140
340
350

图 1