(19)中华人民共和国国家知识产权局

(12)发明专利申请

(10)申请公布号 CN 111588960 A
(43)申请公布日 2020.08.28

(21)申请号 202010444508.6

(22)申请日 2020.05.23

(71)申请人 山东大学齐鲁医院(青岛)
地址 266011 山东省青岛市市北区合肥路758号

(72)发明人 薛帅

(74)专利代理机构 北京科亿知识产权代理事务所(普通合伙) 11350
代理人 汤东凤

(51)Int.Cl.
A61M 16/06(2006.01)
A61M 11/00(2006.01)

权利要求书1页 说明书3页 附图2页

(54)发明名称

一种适于雾化治疗的辅助老年人通气用呼吸面罩

(57)摘要

本发明公开了一种适于雾化治疗的辅助老年人通气用呼吸面罩,属于雾化治疗用呼吸面罩技术领域,其包括面罩主体,所述面罩主体的左侧面设置有面罩门,所述面罩门的顶端固定连接有销轴,所述销轴的一端卡接在面罩主体的内壁。该适于雾化治疗的辅助老年人通气用呼吸面罩,通过设置销轴、橡胶吸附条、面罩门、接料槽和排料管,通过销轴和橡胶吸附条的配合,使得面罩门便于打开和稳定闭合,进而在患者需要呕吐时,能够快速打开面罩门进行呕吐,方便患者操作且较为人性化,同时通过接料槽和排料管的配合,可以便于将呕吐物导流走,方便进行统一收集,能够让患者保持洁净,方便医护人员护理。

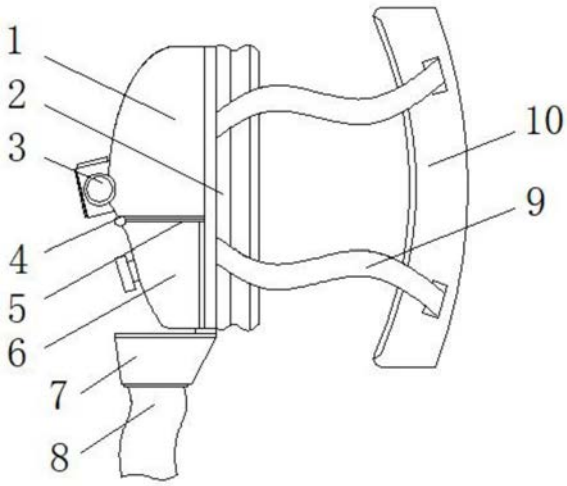

CN 111588960 A

1.一种适于雾化治疗的辅助老年人通气用呼吸面罩,包括面罩主体(1),其特征在于:所述面罩主体(1)的左侧面设置有面罩门(6),所述面罩门(6)的顶端固定连接有销轴(4),所述销轴(4)的一端卡接在面罩主体(1)的内壁,所述面罩门(6)右侧面的外壁与面罩主体(1)左侧面的内壁均粘接有橡胶吸附条(5);

所述面罩主体(1)的下表面固定连接有接料槽(7),所述接料槽(7)的下表面卡接有排料管(8),所述面罩主体(1)的正面与背面均固定连接有两个绑带(9),所述面罩主体(1)的右侧面设置有橡胶头箍(10),所述绑带(9)的右端与橡胶头箍(10)的外壁固定连接,所述面罩主体(1)的右侧面固定连接有弹性软垫层(2)。

2.根据权利要求1所述的一种适于雾化治疗的辅助老年人通气用呼吸面罩,其特征在于:所述橡胶吸附条(5)内设置有磁条,所述面罩门(6)的左侧面固定连接握把块,所述面罩门(6)的左侧面设置有进口管(3)。

3.根据权利要求1所述的一种适于雾化治疗的辅助老年人通气用呼吸面罩,其特征在于:所述橡胶头箍(10)内设置有弹性网层(13),所述弹性网层(13)的左侧面固定连接有若干个海绵条(14)。

4.根据权利要求1所述的一种适于雾化治疗的辅助老年人通气用呼吸面罩,其特征在于:所述弹性软垫层(2)为波浪形结构,所述弹性软垫层(2)的形状结构与面罩主体(1)的右侧面形状结构相吻合。

5.根据权利要求1所述的一种适于雾化治疗的辅助老年人通气用呼吸面罩,其特征在于:所述面罩主体(1)的内壁设置有若干个导流槽(12)。

6.根据权利要求1所述的一种适于雾化治疗的辅助老年人通气用呼吸面罩,其特征在于:所述面罩主体(1)的内壁固定连接有鼻槽块(11),所述鼻槽块(11)的内壁开设有两个嵌槽(16),所述鼻槽块(11)的内壁设置有两个嵌块(15),所述嵌块(15)的外壁固定连接有硅胶垫(17),所述嵌块(15)的一端卡接在嵌槽(16)内。

一种适于雾化治疗的辅助老年人通气用呼吸面罩

技术领域

[0001] 本发明属于雾化治疗用呼吸面罩技术领域，具体为一种适于雾化治疗的辅助老年人通气用呼吸面罩。

背景技术

[0002] 在对患者进行治疗时，通常会使用到呼吸面罩来辅助患者进行治疗，保证患者维护身体良好状态，而呼吸面罩一般适用于成人罩在鼻子或嘴和鼻子上，连接CPAP或双水平呼吸治疗以使用，在使用呼吸面罩时，由于老年患者在进行治疗时容易发生呕吐的情况，而其行作起来较为不便，现有的呼吸面罩一般是牢固绑定在患者面部，不便于患者随时打开进行呕吐，进而不便于老年患者使用，存在不够人性化的问题。

发明内容

[0003] (一)解决的技术问题

[0004] 为了克服现有技术的上述缺陷，本发明提供了一种适于雾化治疗的辅助老年人通气用呼吸面罩，解决了由于老年患者在进行治疗时容易发生呕吐的情况，而其行作起来较为不便，现有的呼吸面罩一般是牢固绑定在患者面部，不便于患者随时打开进行呕吐，进而不便于老年患者使用，存在不够人性化的问题。

[0005] (二)技术方案

[0006] 为实现上述目的，本发明提供如下技术方案：一种适于雾化治疗的辅助老年人通气用呼吸面罩，包括面罩主体，所述面罩主体的左侧面设置有面罩门，所述面罩门的顶端固定连接有销轴，所述销轴的一端卡接在面罩主体的内壁，所述面罩门右侧面的外壁与面罩主体左侧面的内壁均粘接有橡胶吸附条。

[0007] 所述面罩主体的下表面固定连接有接料槽，所述接料槽的下表面卡接有排料管，所述面罩主体的正面与背面均固定连接有两个绑带，所述面罩主体的右侧面设置有橡胶头箍，所述绑带的右端与橡胶头箍的外壁固定连接，所述面罩主体的右侧面固定连接有弹性软垫层。

[0008] 作为本发明的进一步方案：所述橡胶吸附条内设置有磁条，所述面罩门的左侧面固定连接握把块，所述面罩门的左侧面设置有进口管。

[0009] 作为本发明的进一步方案：所述橡胶头箍内设置有弹性网层，所述弹性网层的左侧面固定连接有若干个海绵条。

[0010] 作为本发明的进一步方案：所述弹性软垫层为波浪形结构，所述弹性软垫层的形状结构与面罩主体的右侧面形状结构相吻合。

[0011] 作为本发明的进一步方案：所述面罩主体的内壁设置有若干个导流槽。

[0012] 作为本发明的进一步方案：所述面罩主体的内壁固定连接有鼻槽块，所述鼻槽块的内壁开设有两个嵌槽，所述鼻槽块的内壁设置有两个嵌块，所述嵌块的外壁固定连接有硅胶垫，所述嵌块的一端卡接在嵌槽内。

[0013] (三)有益效果

[0014] 与现有技术相比,本发明的有益效果在于:

[0015] 1、该适于雾化治疗的辅助老年人通气用呼吸面罩,通过设置销轴、橡胶吸附条、面罩门、接料槽和排料管,通过销轴和橡胶吸附条的配合,使得面罩门便于打开和稳定闭合,进而在患者需要呕吐时,能够快速打开面罩门进行呕吐,方便患者操作且较为人性化,同时通过接料槽和排料管的配合,可以便于将呕吐物导流走,方便进行统一收集,能够让患者保持洁净,方便医护人员护理。

[0016] 2、该适于雾化治疗的辅助老年人通气用呼吸面罩,通过设置鼻槽块、嵌块、嵌槽和硅胶垫,通过嵌块和嵌槽的配合,使得硅胶垫能够便于拆卸,进而能够根据患者的需求,通过安装硅胶垫来增加鼻槽块的支撑空间,使得患者能够稳定佩戴面罩主体并且较为舒适,方便进行治疗。

附图说明

[0017] 图1为本发明正视的结构示意图;

[0018] 图2为本发明面罩主体右视的结构示意图;

[0019] 图3为本发明橡胶头箍左视的结构示意图;

[0020] 图4为本发明图2中A处放大的结构示意图;

[0021] 图中:1面罩主体、2弹性软垫层、3进口管、4销轴、5橡胶吸附条、6面罩门、7接料槽、8排料管、9绑带、10橡胶头箍、11鼻槽块、12导流槽、13弹性网层、14海绵条、15嵌块、16嵌槽、17硅胶垫。

具体实施方式

[0022] 下面结合具体实施方式对本专利的技术方案作进一步详细地说明。

[0023] 如图1-4所示,本发明提供一种技术方案:一种适于雾化治疗的辅助老年人通气用呼吸面罩,包括面罩主体1,面罩主体1的左侧面设置有面罩门6,面罩门6的顶端固定连接有销轴4,销轴4的一端卡接在面罩主体1的内壁,面罩门6右侧面的外壁与面罩主体1左侧面的内壁均粘接有橡胶吸附条5。

[0024] 面罩主体1的下表面固定连接有接料槽7,接料槽7的下表面卡接有排料管8,面罩主体1的正面与背面均固定连接有两个绑带9,面罩主体1的右侧面设置有橡胶头箍10,绑带9的右端与橡胶头箍10的外壁固定连接,面罩主体1的右侧面固定连接有弹性软垫层2。

[0025] 具体的,如图1、2所示,橡胶吸附条5内设置有磁条,面罩门6的左侧面固定连接握把块,面罩门6的左侧面设置有进口管3,通过由于橡胶吸附条5为橡胶材质的特点,并且通过其内设置磁条的作用,使得面罩门6闭合时,能够自动与面罩主体1紧密贴合,便于面罩主体1的正常使用且方便打开操作,弹性软垫层2为波浪形结构,弹性软垫层2的形状结构与面罩主体1的右侧面形状结构相吻合,通过弹性软垫层2形状结构的特点,使其能够进行一定程度的伸缩,进而在患者佩戴面罩主体1时,可以有效减少面罩主体1对患者面部的压力,使得患者较为舒适,面罩主体1的内壁设置有若干个导流槽12,通过若干个导流槽12的作用,能够在患者利用面罩主体1进行治疗时,便于将治疗过程中产生的水雾导流下来,防止凝成水滴滴落到患者面部。

[0026] 具体的，如图2、4所示，面罩主体1的内壁固定连接有鼻槽块11，鼻槽块11的内壁开设有两个嵌槽16，鼻槽块11的内壁设置有两个嵌块15，嵌块15的外壁固定连接有硅胶垫17，嵌块15的一端卡接在嵌槽16内，通过嵌块15和嵌槽16的配合，使得硅胶垫17能够便于拆卸，进而能够根据患者的需求，通过安装硅胶垫17来增加鼻槽块11的支撑空间，使得患者能够稳定佩戴面罩主体1并且较为舒适。

[0027] 具体的，如图3所示，橡胶头箍10内设置有弹性网层13，弹性网层13的左侧面固定连接有若干个海绵条14，通过弹性网层13配合海绵条14的作用，能够在患者利用橡胶头箍10佩戴固定面罩主体1时，使其固定稳定防止面罩主体1滑动，并且能够对患者的头部进行弹性保护，便于患者休息。

[0028] 本发明的工作原理为：

[0029] S1、使用时，首先患者根据佩戴的需求，将硅胶垫17通过嵌块15嵌入固定在鼻槽块11内壁的嵌槽16内，接着再将面罩主体1通过绑带9和橡胶头箍10固定在患者的面部；

[0030] S2、其次，在佩戴面罩主体1后，橡胶头箍10对患者的头部进行包裹支撑，并且其内设置的弹性网层13和海绵条14对患者的头部进行弹性支撑，同时弹性软垫层2稳定贴合患者的面部；

[0031] S3、当患者需要进行呕吐时，拉开面罩门6进行呕吐，使其呕吐物顺着接料槽7和排料管8排出到垃圾袋中，呕吐完后患者再闭合面罩门6，让面罩门6通过橡胶吸附条5固定在面罩主体1上。

[0032] 在本发明的描述中，需要说明的是，除非另有明确的规定和限定，术语“安装”、“相连”、“连接”应做广义理解，例如，可以是固定连接，也可以是可拆卸连接，或一体地连接；可以是机械连接，也可以是电连接；可以是直接相连，也可以通过中间媒介间接相连，可以是两个元件内部的连通。对于本领域的普通技术人员而言，可以通过具体情况理解上述术语在本发明中的具体含义。

[0033] 上面对本专利的较佳实施方式作了详细说明，但是本专利并不限于上述实施方式，在本领域的普通技术人员所具备的知识范围内，还可以在不脱离本专利宗旨的前提下作出各种变化。

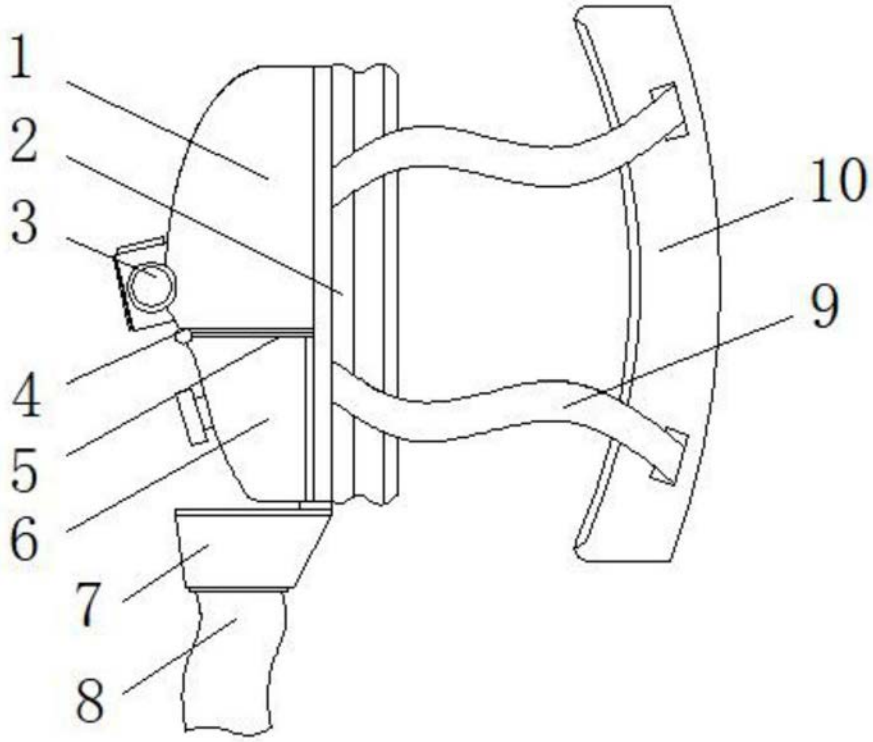

图1

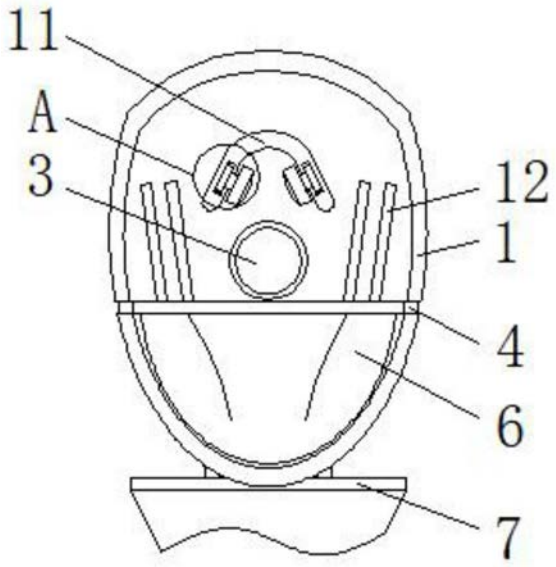

图2

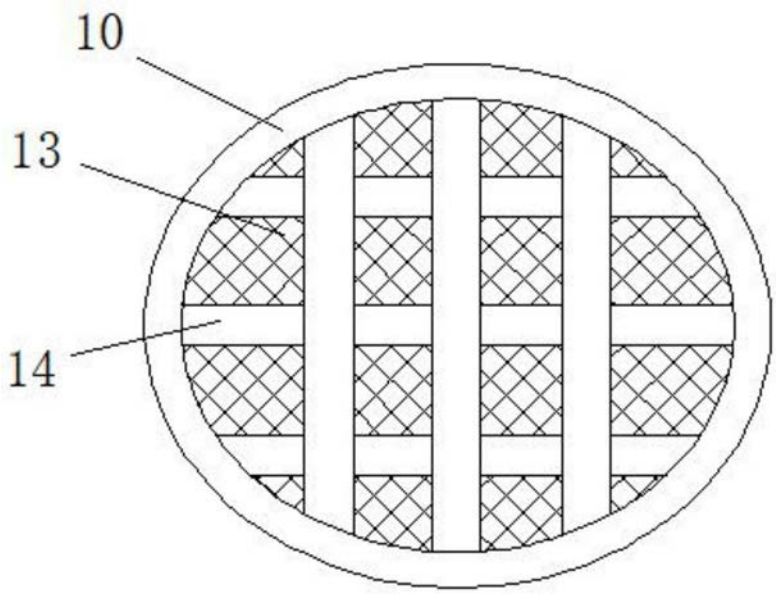

图3

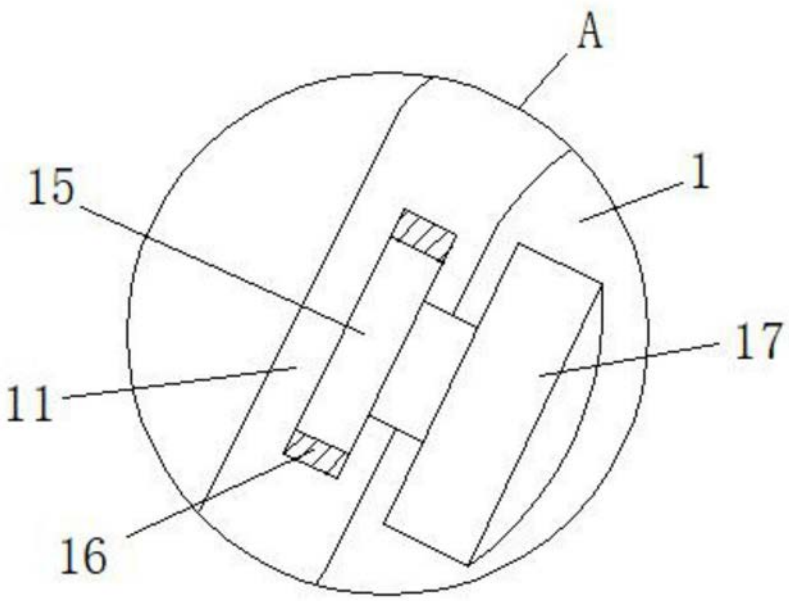

图4