(19)国家知识产权局

(12)实用新型专利

(10)授权公告号 CN 221384483 U
(45)授权公告日 2024.07.23

(21)申请号 202322863257.7

(22)申请日 2023.10.25

(73)专利权人 山东顺康卫生用品有限公司
地址 257000 山东省东营市东营区汇河路59号4号车间

(72)发明人 刘瑞萍 王北镇 黄宝龙 张龙冰 刘长青

(74)专利代理机构 山东恒标云知识产权代理有限公司 37415
专利代理师 崇鑫

(51)Int.Cl.
A61L 2/20(2006.01)
A61L 2/24(2006.01)
A61L 2/26(2006.01)

权利要求书1页 说明书3页 附图4页

(54)实用新型名称

一种护理垫表面处理装置

(57)摘要

本实用新型公开了一种护理垫表面处理装置,属于护理垫加工领域,包括台面,所述台面的上表面固定连接有四个支撑柱,四个所述支撑柱的顶端共同固定连接有顶板,所述顶板的底面固定连接有电动伸缩杆,所述电动伸缩杆的输出端固定连接有蒸仓,所述台面的下方设有蒸汽消毒器,所述蒸汽消毒器的背面固定连通有第一蒸汽管,所述第一蒸汽管远离蒸汽消毒器的一端延伸至顶板的上方,通过电动伸缩杆和蒸仓,可以在对护理垫进行杀菌消毒时将护理垫密封在蒸仓的内部,从而可全面的对护理垫进行消杀,避免消杀死角,通过蒸汽器消毒器、第一蒸汽管和多个密封管,可较好的使蒸汽流从第一蒸汽管中输送至蒸仓的内部,密封管可较好的防止蒸汽的泄漏。

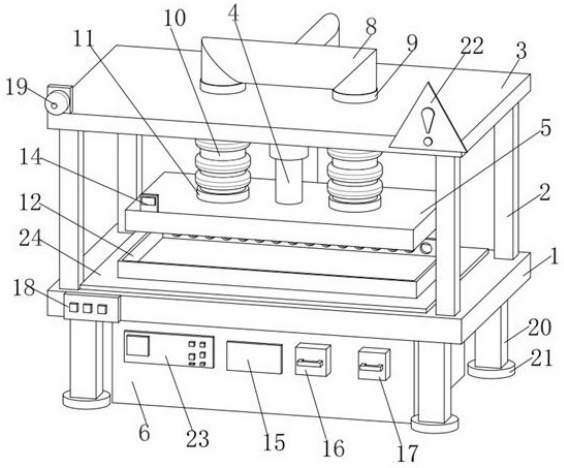

CN 221384483 U

1.一种护理垫表面处理装置,包括台面(1),其特征在于,所述台面(1)的上表面固定连接有四个支撑柱(2),四个所述支撑柱(2)的顶端共同固定连接有顶板(3),所述顶板(3)的底面固定连接有电动伸缩杆(4),所述电动伸缩杆(4)的输出端固定连接有蒸仓(5),所述台面(1)的下方设有蒸汽消毒器(6),所述蒸汽消毒器(6)的背面固定连通有第一蒸汽管(7),所述第一蒸汽管(7)远离蒸汽消毒器(6)的一端延伸至顶板(3)的上方,所述第一蒸汽管(7)的外表面固定连通有分离管(8),所述顶板(3)的上表面固定连通有两个第一密封管(9),每个所述第一密封管(9)的底端均贯穿顶板(3)并延伸至顶板(3)的下方,所述分离管(8)的左右两端均与第一密封管(9)固定连通,所述蒸仓(5)的上表面固定连通有两个第二密封管(11),两个所述第二密封管(11)的外表面分别和两个第一密封管(9)的外表面固定连通有伸缩管(10)。

2.根据权利要求1所述的一种护理垫表面处理装置,其特征在于,所述台面(1)的上表面固定连接有隔热板(24),所述隔热板(24)的上表面固定连接有防护栏(12),所述防护栏(12)的背面开设有散气孔(13)。

3.根据权利要求1所述的一种护理垫表面处理装置,其特征在于,所述蒸仓(5)的上表面固定连接有温度表(14),所述蒸汽消毒器(6)的正面固定连接有说明牌(15)。

4.根据权利要求1所述的一种护理垫表面处理装置,其特征在于,所述蒸汽消毒器(6)的正面设有注水仓(16),所述蒸汽消毒器(6)的正面设有消毒液仓(17)。

5.根据权利要求1所述的一种护理垫表面处理装置,其特征在于,所述台面(1)的正面固定连接有控制开关(18),所述顶板(3)的正面固定连接有警示牌(22)。

6.根据权利要求1所述的一种护理垫表面处理装置,其特征在于,所述蒸汽消毒器(6)的正面固定连接有控制面板(23),所述顶板(3)的上表面固定连接有警报器(19)。

7.根据权利要求1所述的一种护理垫表面处理装置,其特征在于,所述台面(1)的底面固定连接有四个支撑腿(20),每个所述支撑腿(20)的底端均固定连接有防滑垫(21)。

一种护理垫表面处理装置

技术领域

[0001] 本实用新型涉及护理垫加工领域,具体是一种护理垫表面处理装置。

背景技术

[0002] 护理垫主要用于医院手术、妇科检查、产妇护理、幼儿看护、瘫痪病人大小便失禁、妇女经期时候使用,护理垫根据用途的不同,所叫的名称也不同,婴儿护理垫主要用于新生儿,起到隔离尿液作用,以保证下面的褥子或床垫不被尿液浸湿,也被称为隔尿垫,产妇护理垫主要妇女产后必备用品,也被称为产褥垫,成人护理垫主要用于手术后人士和瘫痪人士以及生活不能自理的人士,然而护理垫没有相应的表面处理设备,需要人工将药液浸泡到无纺布上,处理过程繁琐,且处理效率低,因此,本领域技术人员提供了一种护理垫表面处理装置,以解决上述背景技术中提出的问题。

实用新型内容

[0003] 本实用新型的目的在于提供一种护理垫表面处理装置,以解决上述背景技术中提出的问题。

[0004] 为实现上述目的,本实用新型提供如下技术方案:

[0005] 一种护理垫表面处理装置,包括台面,所述台面的上表面固定连接有四个支撑柱,四个所述支撑柱的顶端共同固定连接有顶板,所述顶板的底面固定连接有电动伸缩杆,所述电动伸缩杆的输出端固定连接有蒸仓,所述台面的下方设有蒸汽消毒器,所述蒸汽消毒器的背面固定连通有第一蒸汽管,所述第一蒸汽管远离蒸汽消毒器的一端延伸至顶板的上方,所述第一蒸汽管的外表面固定连通有分离管,所述顶板的上表面固定连通有两个第一密封管,每个所述第一密封管的底端均贯穿顶板并延伸至顶板的下方,所述分离管的左右两端均与第一密封管固定连通,所述蒸仓的上表面固定连通有两个第二密封管,两个所述第二密封管的外表面分别和两个第一密封管的外表面固定连通有伸缩管。

[0006] 作为本实用新型再进一步的方案:所述台面的上表面固定连接有隔热板,所述隔热板的上表面固定连接有防护栏,所述防护栏的背面开设有散气孔。

[0007] 作为本实用新型再进一步的方案:所述蒸仓的上表面固定连接有温度表,所述蒸汽消毒器的正面固定连接有说明牌。

[0008] 作为本实用新型再进一步的方案:所述蒸汽消毒器的正面设有注水仓,所述蒸汽消毒器的正面设有消毒液仓。

[0009] 作为本实用新型再进一步的方案:所述台面的正面固定连接有控制开关,所述顶板的正面固定连接有警示牌。

[0010] 作为本实用新型再进一步的方案:所述蒸汽消毒器的正面固定连接有控制面板,所述顶板的上表面固定连接有警报器。

[0011] 作为本实用新型再进一步的方案:所述台面的底面固定连接有四个支撑腿,每个所述支撑腿的底端均固定连接有防滑垫。

[0012] 与现有技术相比,本实用新型的有益效果是:

[0013] 该护理垫表面处理装置,通过电动伸缩杆和蒸仓,可以在对护理垫进行杀菌消毒时将护理垫密封在蒸仓的内部,从而可全面的对护理垫进行消杀,避免消杀死角,通过蒸汽器消毒器、第一蒸汽管和多个密封管,可较好的使蒸汽流从第一蒸汽管中输送至蒸仓的内部,密封管可较好的防止蒸汽的泄漏,通过防护栏和散气孔,在对护理垫蒸汽消毒完成后,先将蒸仓内部蒸汽进行排放在打开,避免直接打开使蒸汽伤到人的作用,通过注水仓和消毒液仓,利用注水仓和消毒液仓可以提供更加方便灌装的作用。

附图说明

[0014] 图1为一种护理垫表面处理装置的正视结构示意图;

[0015] 图2为一种护理垫表面处理装置的后视结构示意图;

[0016] 图3为一种护理垫表面处理装置的俯视结构示意图;

[0017] 图4为一种护理垫表面处理装置的侧视结构示意图。

[0018] 图中:1、台面;2、支撑柱;3、顶板;4、电动伸缩杆;5、蒸仓;6、蒸汽消毒器;7、第一蒸汽管;8、分离管;9、第一密封管;10、伸缩管;11、第二密封管;12、防护栏;13、散气孔;14、温度表;15、说明牌;16、注水仓;17、消毒液仓;18、控制开关;19、警报器;20、支撑腿;21、防滑垫;22、警示牌;23、控制面板;24、隔热板。

具体实施方式

[0019] 在本实用新型的描述中,需要理解的是,术语“中心”、“纵向”、“横向”、“上”、“下”、“前”、“后”、“左”、“右”、“竖直”、“水平”、“顶”、“底”、“内”、“外”等指示的方位或位置关系为基于附图所示的方位或位置关系,仅是为了便于描述本实用新型和简化描述,而不是指示或暗示所指的装置或元件必须具有特定的方位、以特定的方位构造和操作,因此不能理解为对本实用新型的限制。此外,术语“第一”、“第二”等仅用于描述目的,而不能理解为指示或暗示相对重要性或者隐含指明所指示的技术特征的数量。由此,限定有“第一”、“第二”等的特征可以明示或者隐含地包括一个或者更多个该特征。在本实用新型的描述中,除非另有说明,“多个”的含义是两个或两个以上。

[0020] 在本实用新型的描述中,需要说明的是,除非另有明确的规定和限定,术语“安装”、“相连”、“连接”应做广义理解,例如,可以是固定连接,也可以是可拆卸连接,或一体地连接;可以是机械连接,也可以是电连接;可以是直接相连,也可以通过中间媒介间接相连,可以是两个元件内部的连通。对于本领域的普通技术人员而言,可以通过具体情况理解上述术语在本实用新型中的具体含义。

[0021] 请参阅图1~4,本实用新型实施例中,一种护理垫表面处理装置,包括台面1,台面1的上表面固定连接有四个支撑柱2,四个支撑柱2的顶端共同固定连接有顶板3,顶板3的底面固定连接有电动伸缩杆4,电动伸缩杆4的输出端固定连接有蒸仓5,台面1的下方设有蒸汽消毒器6,蒸汽消毒器6的背面固定连通有第一蒸汽管7,第一蒸汽管7远离蒸汽消毒器6的一端延伸至顶板3的上方,第一蒸汽管7的外表面固定连通有分离管8,顶板3的上表面固定连通有两个第一密封管9,每个第一密封管9的底端均贯穿顶板3并延伸至顶板3的下方,分离管8的左右两端均与第一密封管9固定连通,蒸仓5的上表面固定连通有两个第二密封管

11,两个第二密封管11的外表面分别和两个第一密封管9的外表面固定连通有伸缩管10。

[0022] 台面1的上表面固定连接有隔热板24,隔热板24的上表面固定连接有防护栏12,防护栏12的背面开设有散气孔13,蒸仓5的上表面固定连接有温度表14,蒸汽消毒器6的正面固定连接有说明牌15,蒸汽消毒器6的正面设有注水仓16,蒸汽消毒器6的正面设有消毒液仓17,隔热板24可较好的隔离蒸汽产生的热量,防止烫伤人员和台面1,通过防护栏12和散气孔13可较好的隔离蒸汽的喷溅,且有助于蒸汽的散发,温度表14可更加直观的看到蒸仓5内部的蒸汽温度,避免温度过高而损坏护理垫,说明牌15可较好的通过字面向作业人员描述操作流程,避免使用事故的发生,注水仓16和消毒液仓17,可更加方便对内部进行加水和加消毒液。

[0023] 台面1的正面固定连接有控制开关18,顶板3的正面固定连接有警示牌22,蒸汽消毒器6的正面固定连接有控制面板23,顶板3的上表面固定连接有警报器19,台面1的底面固定连接有四个支撑腿20,每个支撑腿20的底端均固定连接有防滑垫21,控制开关18具有简便操作的优点,且控制开关18位置明显,警示牌22可较好的提醒非作业员勿操作的作用,通过控制面板23可较好的对蒸汽消毒器6进行参数设置,警报器19在进行运转装置时会进行警示闪光,提醒非作业人员远离,防止蒸汽烫伤的作用,四个支撑腿20通过防滑垫21,可较好的防止装置台偏移。

[0024] 本实用新型的工作原理是:接通电源,将护理垫放置在防护栏12的内部,通过蒸汽消毒器6表面的控制面板23设置蒸汽消毒参数,设置完成后操作控制开关18运行蒸汽消毒器6和电动伸缩杆4开始运转,电动伸缩杆4带动蒸仓5向下移动,蒸仓5到达防护栏12内部时停止向下移动,蒸汽消毒器6将消毒蒸汽从第一蒸汽管7内部输送至分离管8,分离管8通过第一密封管9输送至伸缩管10,伸缩管10通过第二密封管11将消毒蒸汽输送至蒸仓5的内部,对护理垫进行蒸杀消毒,通过温度表14可观察消毒气压,护理垫消毒蒸杀完成后,电动伸缩杆4带动蒸仓5向上提升,即可把消毒后的护理垫取出。

[0025] 以上所述的,仅为本实用新型较佳的具体实施方式,但本实用新型的保护范围并不局限于此,任何熟悉本技术领域的技术人员在本实用新型揭露的技术范围内,根据本实用新型的技术方案及其实用新型构思加以等同替换或改变,都应涵盖在本实用新型的保护范围之内,对于本领域技术人员而言,显然本实用新型不限于上述示范性实施例的细节,而且在不背离本实用新型的精神或基本特征的情况下,能够以其他的具体形式实现本实用新型。因此,无论从哪一点来看,均应将实施例看作是示范性的,而且是非限制性的,本实用新型的范围由所附权利要求而不是上述说明限定,因此旨在将落在权利要求的等同要件的含义和范围内的所有变化囊括在本实用新型内。不应将权利要求中的任何附图标记视为限制所涉及的权利要求。

[0026] 此外,应当理解,虽然本说明书按照实施方式加以描述,但并非每个实施方式仅包含一个独立的技术方案,说明书的这种叙述方式仅仅是为清楚起见,本领域技术人员应当将说明书作为一个整体,各实施例中的技术方案也可以经适当组合,形成本领域技术人员可以理解的其他实施方式。

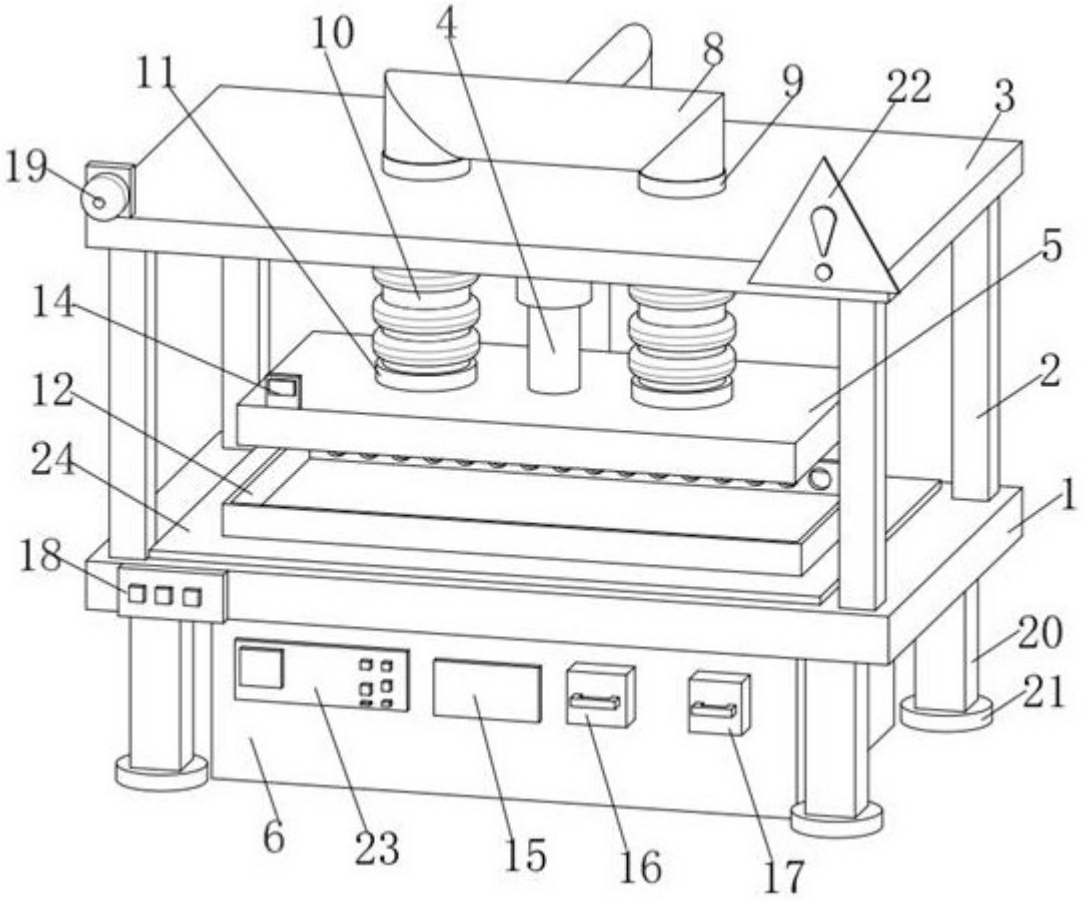

图 1

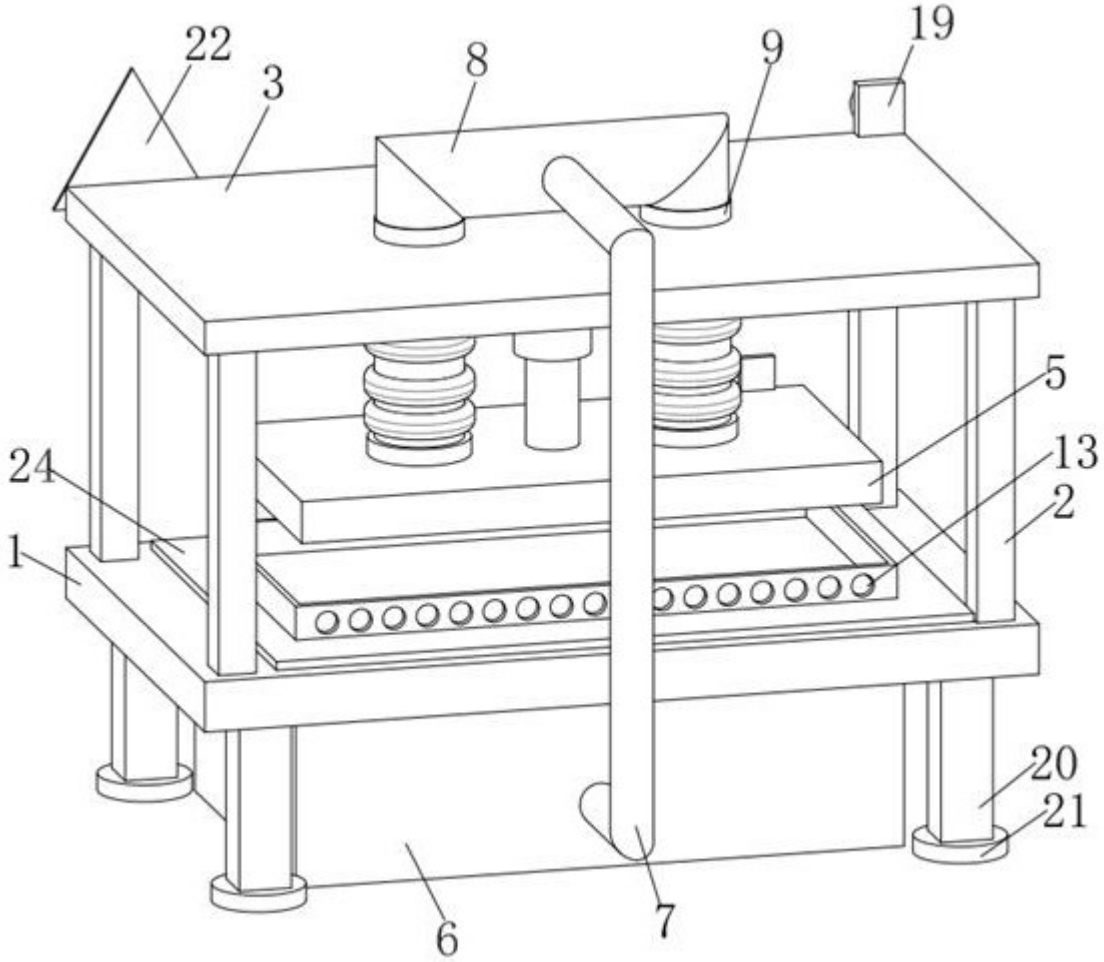

图 2

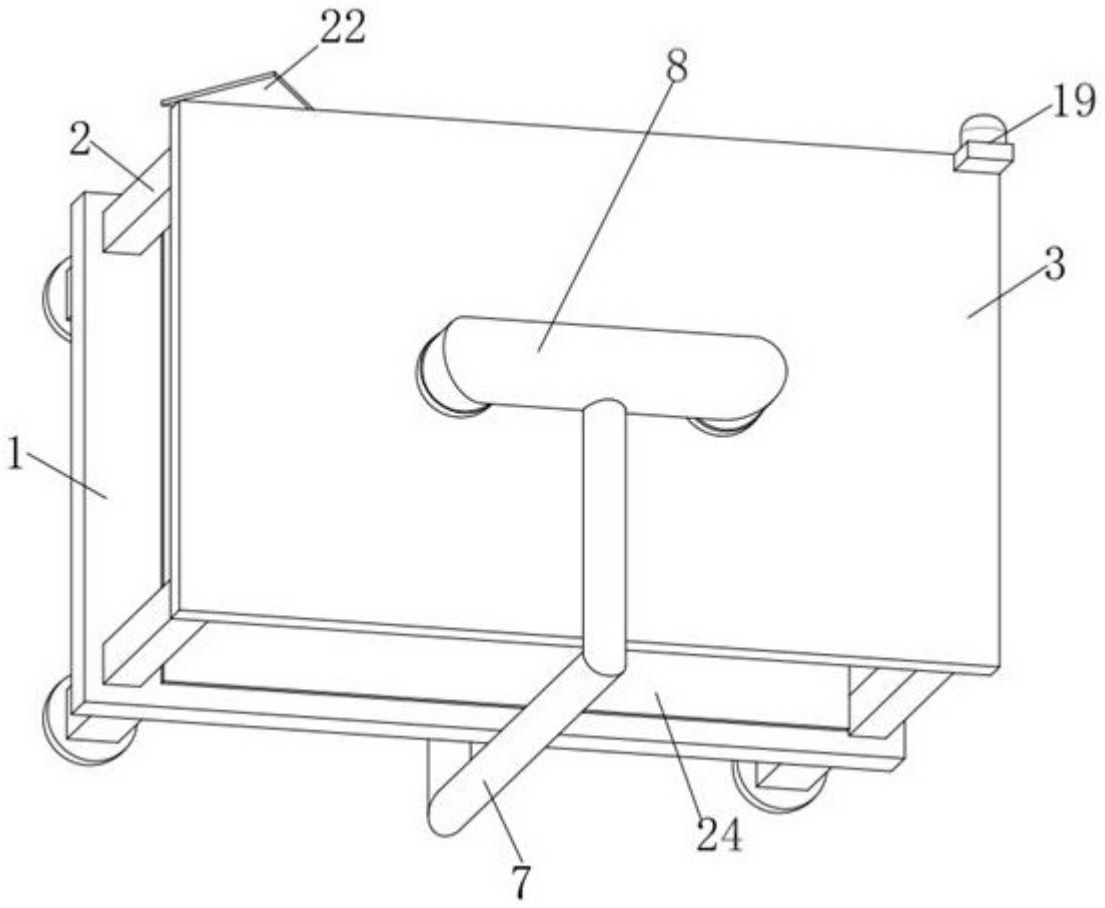

图 3

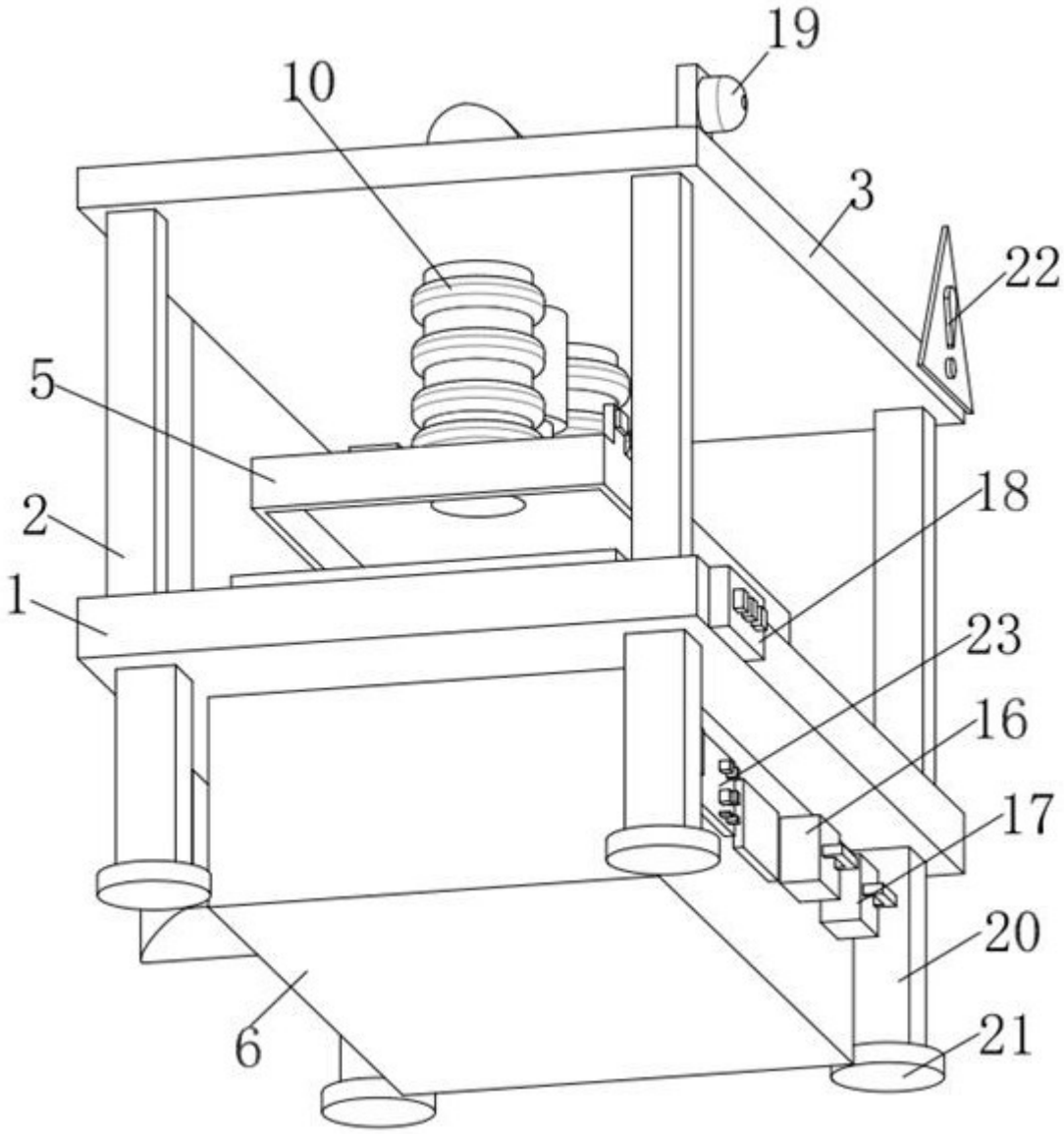

图 4