(19)国家知识产权局

(12)实用新型专利

(10)授权公告号 CN 216796828 U
(45)授权公告日 2022.06.24

(21)申请号 202123346697.2

(22)申请日 2021.12.28

(73)专利权人 福建省泉州市利嘉手袋有限公司
地址 362100 福建省泉州市台商投资区洛阳镇前园村

(72)发明人 饶志明

(51)Int.Cl.
A45F 3/04(2006.01)
A45C 13/20(2006.01)
A45C 13/00(2006.01)

权利要求书1页 说明书4页 附图4页

(54)实用新型名称

一种耐脏防盗背包

(57)摘要

本实用新型公开一种耐脏防盗背包，包括背包本体、拉链，所述拉链上滑动设置有拉链头，所述拉链头上旋转设置有拉环，所述背包本体上设置有防盗块，所述防盗块上开设有用于嵌入拉环的放置口，所述放置口上设置有用于锁住拉环的第一防盗扣、第二防盗扣和第三防盗扣，所述防盗块上设置有用于解锁第一防盗扣、第二防盗扣和第三防盗扣的第一防盗装置，第二防盗装置和第三防盗装置，本实用新型通过设置防盗块，使拉链头上的拉环被防盗块上的第一防盗扣、第二防盗扣和第三防盗扣锁住，且解锁拉环需要三个防盗装置的同时作用，大大的减少了拉链被扒手拉开的几率，有效地保护了人们的财产。

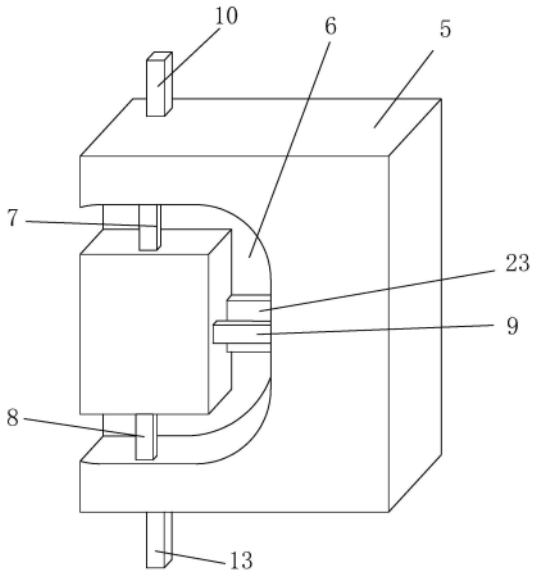

CN 216796828 U

1.一种耐脏防盗背包,包括背包本体(1)、拉链(2),其特征在于,所述拉链(2)上滑动设置有拉链头(3),所述拉链头(3)上旋转设置有拉环(4),所述背包本体(1)上设置有防盗块(5),所述防盗块(5)上开设有用于嵌入拉环(4)的放置口(6),所述放置口(6)上设置有用于锁住拉环(4)的第一防盗扣(7)、第二防盗扣(8)和第三防盗扣(9),所述防盗块(5)上设置有用于解锁第一防盗扣(7)、第二防盗扣(8)和第三防盗扣(9)的第一防盗装置,第二防盗装置和第三防盗装置。

2.根据权利要求1所述的一种耐脏防盗背包,其特征在于,所述第一防盗装置包括第一防盗按钮(10)、第一扭簧(11)和第一弹簧(12),所述第一防盗按钮(10)与第一防盗扣(7)旋转连接,所述第一扭簧(11)位于第一防盗按钮(10)与第一防盗扣(7)之间,所述第一弹簧(12)位于第一防盗按钮(10)与防盗块(5)之间。

3.根据权利要求2所述的一种耐脏防盗背包,其特征在于,所述第二防盗装置包括第二防盗按钮(13)、第二扭簧(14)和第二弹簧(15),所述第二防盗按钮(13)与第二防盗扣(8)旋转连接,所述第二扭簧(14)位于第二防盗按钮(13)与第二防盗扣(8)之间,所述第二弹簧(15)位于第二防盗按钮(13)与防盗块(5)之间。

4.根据权利要求1所述的一种耐脏防盗背包,其特征在于,所述第三防盗装置包括拉绳(16)、第三扭簧(17)、第三弹簧(18)和滑块(19),所述第三防盗扣(9)与滑块(19)旋转连接,所述第三扭簧(17)位于第三防盗扣(9)与滑块(19)之间,所述第三弹簧(18)位于滑块(19)与防盗块(5)之间,所述拉绳(16)一端与滑块(19)相连接,另一端位于背包本体(1)外连接设置有圆环(20)。

5.根据权利要求3所述的一种耐脏防盗背包,其特征在于,所述第一防盗按钮(10)上固定设置有用于限制第一防盗按钮(10)位置的第一限位块(21),所述第二防盗按钮(13)上固定设置有用于限制第二防盗按钮(13)位置的第二限位块(22)。

6.根据权利要求1所述的一种耐脏防盗背包,其特征在于,所述放置口(6)内设置有用于推动拉环(4)的推块(23),所述推块(23)与防盗块(5)之间设置有复位弹簧(24)。

7.根据权利要求1所述的一种耐脏防盗背包,其特征在于,所述背包本体(1)为灰色棉纶所制。

一种耐脏防盗背包

技术领域

[0001] 本实用新型公开一种耐脏防盗背包，属于背包技术领域。

背景技术

[0002] 背包指背在背上的包，材质以多样化，真皮、塑料材质、涤纶、帆布、尼龙，棉麻等质地的箱包引领时尚潮流。在越来越标榜个性的时期，简约、复古、卡通等各类风格也从不同侧面迎合时尚人士张扬个性的需求。箱包的款式也由传统的商务包、书包、旅行包向笔袋、零钱包、小香包等扩展。

[0003] 生活中，出门时，有人会选择带上背包，将钱包等贵重物品会放进背包里，由于传统的背包没有防盗的性能且盗窃只需要拉开拉链，在公交车上不注意时容易被扒手偷偷拉开拉链，进行偷窃。

实用新型内容

[0004] 本实用新型的目的就是为了解决现有的问题，而提供一种耐脏防盗背包。

[0005] 本实用新型通过以下技术方案来实现上述目的，一种耐脏防盗背包，包括背包本体、拉链，所述拉链上滑动设置有拉链头，所述拉链头上旋转设置有拉环，所述背包本体上设置有防盗块，所述防盗块上开设有用于嵌入拉环的放置口，所述放置口上设置有用于锁住拉环的第一防盗扣、第二防盗扣和第三防盗扣，所述防盗块上设置有用于解锁第一防盗扣、第二防盗扣和第三防盗扣的第一防盗装置，第二防盗装置和第三防盗装置。

[0006] 通过采用上述技术方案，在拉链上的拉链头设置有拉环，拉环可以嵌入背包本体一侧的防盗块中的放置口，防盗块上设置有第一防盗扣、第二防盗扣和第三防盗扣锁住拉环，使拉环无法被拉动，防止在人流量密集的地方，被扒手拉开拉链进行偷窃，在需要拉开拉环时，设置有第一防盗装置，第二防盗装置和第三防盗装置来对三个防盗扣进行解锁。

[0007] 优选的，所述第一防盗装置包括第一防盗按钮、第一扭簧和第一弹簧，所述第一防盗按钮与第一防盗扣旋转连接，所述第一扭簧位于第一防盗按钮与第一防盗扣之间，所述第一弹簧位于第一防盗按钮与防盗块之间。

[0008] 通过采用上述技术方案，第一防盗装置包括第一防盗按钮、第一扭簧和第一弹簧，第一防盗扣一端与第一防盗按钮一端旋转连接，且设置有第一扭簧，在拉环进入放置口时，第一防盗扣在第一扭簧的作用下复位锁住拉环，第一弹簧位于第一防盗按钮与防盗块之间，推动第一防盗按钮时，第一防盗扣与拉环错位，拉环可以被取出，第一弹簧使第一防盗按钮复位。

[0009] 优选的，所述第二防盗装置包括第二防盗按钮、第二扭簧和第二弹簧，所述第二防盗按钮与第二防盗扣旋转连接，所述第二扭簧位于第二防盗按钮与第二防盗扣之间，所述第二弹簧位于第二防盗按钮与防盗块之间。

[0010] 通过采用上述技术方案，第二防盗装置包括第二防盗按钮、第二扭簧和第二弹簧，第二防盗扣与第二防盗按钮旋转连接，拉环进入放置口，推动第二防盗扣，第二防盗扣在第

二扭簧的作用下复位，第二弹簧位于第二防盗按钮与防盗块之间，在推动第二防盗按钮时可以复位第二防盗按钮。

[0011] 优选的，所述第三防盗装置包括拉绳、第三扭簧、第三弹簧和滑块，所述第三防盗扣与滑块旋转连接，所述第三扭簧位于第三防盗扣与滑块之间，所述第三弹簧位于滑块与防盗块之间，所述拉绳一端与滑块相连接，另一端位于背包本体外连接设置有圆环。

[0012] 通过采用上述技术方案，第三防盗装置包括拉绳、第三扭簧、第三弹簧和滑块，第三防盗扣与滑块旋转连接，且之间设置有第三扭簧，第三扭簧可以使拉环推动第三防盗扣之后复位第三防盗扣，拉绳一端与滑块相连接，另一端延伸至背包本体外的肩带上并设置有圆环，拉动圆环带动拉绳拉动滑块，第三防盗扣与拉环相错位，使拉环可以被取出，滑块与防盗块之间设置有第三弹簧，第三弹簧可以在滑块被拉动后复位滑块。

[0013] 优选的，所述第一防盗按钮上固定设置有用于限制第一防盗按钮位置的第一限位块，所述第二防盗按钮上固定设置有用于限制第二防盗按钮位置的第二限位块。

[0014] 通过采用上述技术方案，在第一防盗按钮上设置有第一限位块，限制第一防盗按钮的位置，在第二防盗按钮上也设置有第二限位块，第二限位块限制第二防盗按钮的位置。

[0015] 优选的，所述放置口内设置有用于推动拉环的推块，所述推块与防盗块之间设置有复位弹簧。

[0016] 通过采用上述技术方案，在放置口内设置有可由复位弹簧推动的推块，在拉环失去第一防盗扣、第二防盗扣和第三防盗扣的限制时，可以被推块弹出。

[0017] 优选的，所述背包本体为灰色棉纶所制。

[0018] 通过采用上述技术方案，棉纶制成的背包本体具有高强度、高耐磨性、高抗化学性及良好的抗变形性，抗老化性等优点，且灰色具有耐脏的效果。

[0019] 与现有技术相比，本实用新型的有益效果是：在拉链上的拉链头设置有拉环，拉环可以嵌入背包本体一侧的防盗块中的放置口，防盗块上设置有第一防盗扣、第二防盗扣和第三防盗扣锁住拉环，使拉环无法被拉动，防止在人流量密集的地方，被扒手拉开拉链进行偷窃，在需要拉开拉环时，设置有第一防盗装置，第二防盗装置和第三防盗装置来对三个防盗扣进行解锁。

附图说明

[0020] 图1为本实用新型一种耐脏防盗背包的结构示意图；

[0021] 图2为本实用新型一种耐脏防盗背包的防盗块的结构示意图；

[0022] 图3为本实用新型一种耐脏防盗背包的防盗块的剖视图一；

[0023] 图4为本实用新型一种耐脏防盗背包的防盗块的剖视图二。

[0024] 附图标记：1、背包本体；2、拉链；3、拉链头；4、拉环；5、防盗块；6、放置口；7、第一防盗扣；8、第二防盗扣；9、第三防盗扣；10、第一防盗按钮； 11、第一扭簧；12、第一弹簧；13、第二防盗按钮；14、第二扭簧；15、第二弹簧；16、拉绳；17、第三扭簧；18、第三弹簧；19、滑块；20、圆环；21、第一限位块；22、第二限位块；23、推块；24、复位弹簧。

具体实施方式

[0025] 下面将结合本实用新型实施例中的附图，对本实用新型实施例中的技术方案进行

清楚、完整地描述，显然，所描述的实施例仅仅是本实用新型一部分实施例，而不是全部的实施例。基于本实用新型中的实施例，本领域普通技术人员在没有做出创造性劳动前提下所获得的所有其他实施例，都属于本实用新型保护的范围。

[0026] 如图1-图4所示，一种耐脏防盗背包，包括背包本体1、拉链2，拉链2位于背包本体1上，拉链2上设置有可以拉动的拉链头3，拉链头3上设置有可以转动的拉环4，拉环4可以嵌入背包本体1一侧的防盗块5上的放置口6中，防盗块5上设置有第一防盗扣7、第二防盗扣8和第三防盗扣，第一防盗扣7、第二防盗扣8和第三防盗扣9可以锁住拉环4，使拉链2头无法被拉动，防止在人流量大的地方，被扒手偷偷拉开拉链2偷窃物品，有效地避免了贵重物品的丢失，回到安全地方后需要打开背包时，防盗扣内设置有第一防盗装置，第二防盗装置和第三防盗装置来解锁第一防盗扣7、第二防盗扣8和第三防盗扣9。

[0027] 第一防盗装置包括第一防盗按钮10、第一扭簧11和第一弹簧12，第一防盗扣7旋转连接于第一防盗按钮10，在拉环4进入放置口6时，推动第一防盗扣7进入，第一扭簧11能够使第一防盗扣7复位锁住拉环4，第一防盗按钮10 远离第一防盗扣7的一端延伸至防盗块5外，可以推动第一防盗按钮10，使第一防盗扣7与拉环4错位，使拉环4可以被取出，在第一弹簧12的作用下，第一扭簧11可以推动第一防盗扣7复位，第二防盗装置包括第二防盗按钮13、第二扭簧14和第二弹簧15，拉环4在进入放置口6内时，在第二扭簧14的作用下第二防盗扣8复位锁住拉环4，推动第二防盗按钮13，压缩第二弹簧15，使第二防盗扣8与拉环4错位，压缩后的第二弹簧15失去了第二防盗按钮13的推力时，可以推动第二防盗按钮13复位，在第一防盗按钮10和第二防盗按钮 13上分别设置有用于限制第一防盗按钮10和第二防盗按钮13位置的第一限位块21和第二限位块22，第三防盗装置包括拉绳16、第三扭簧17、第三弹簧18 和滑块19，第三扭簧17可以在拉环4推动第三防盗扣9时复位第三防盗扣9，拉绳16一端与滑块19相连接，拉动拉绳16，滑块19被带动压缩第三弹簧18，与滑块19相连接的第三防盗扣9与拉环4相错位，使拉环4可以被取出，压缩后的第三弹簧18复位滑块19，拉绳16远离滑块19的一端位于背包本体1的肩带上，并设置有圆环20，在第一防盗装置，第二防盗装置和第三防盗装置存在下，需要解锁拉环4时必须同时按住第一防盗按钮10、第二防盗按钮13和拉动圆环20、第一防盗按钮10与第二防盗按钮13对称设置，需要一只手按住不放，另一只手去拉动圆环20，使解锁拉环4的难度增到，减小了被扒手拉动拉链2 头时的风险，且圆环20位于背包本体1的肩带上，去拉动时增加了扒手被发现的几率，使安全性有了更显著的提升。

[0028] 在放置口6内设置有推块23，推块23与防盗块5之间设置有复位弹簧24，在第一防盗扣7、第二防盗扣8和第三防盗扣9失去对拉环4的阻挡时，推块23可以借助复位弹簧24推动拉环4，使用时更加方便，背包本体1为灰色的棉纶布料，棉纶具有高强度、高耐磨性、高抗化学性及良好的抗变形性，抗老化性的作用，且灰色具有耐脏的效果。

[0029] 对于本领域技术人员而言，显然本实用新型不限于上述示范性实施例的细节，而且在不背离本实用新型的精神或基本特征的情况下，能够以其他的具体形式实现本实用新型。因此，无论从哪一点来看，均应将实施例看作是示范性的，而且是非限制性的，本实用新型的范围由所附权利要求而不是上述说明限定，因此旨在将落在权利要求的等同要件的含义和范围内的所有变化囊括在本实用新型内。不应将权利要求中的任何附图标记视为限制所涉及的权利要求。

[0030] 此外，应当理解，虽然本说明书按照实施方式加以描述，但并非每个实施方式仅包含一个独立的技术方案，说明书的这种叙述方式仅仅是为清楚起见，本领域技术人员应当将说明书作为一个整体，各实施例中的技术方案也可以经适当组合，形成本领域技术人员可以理解的其他实施方式。

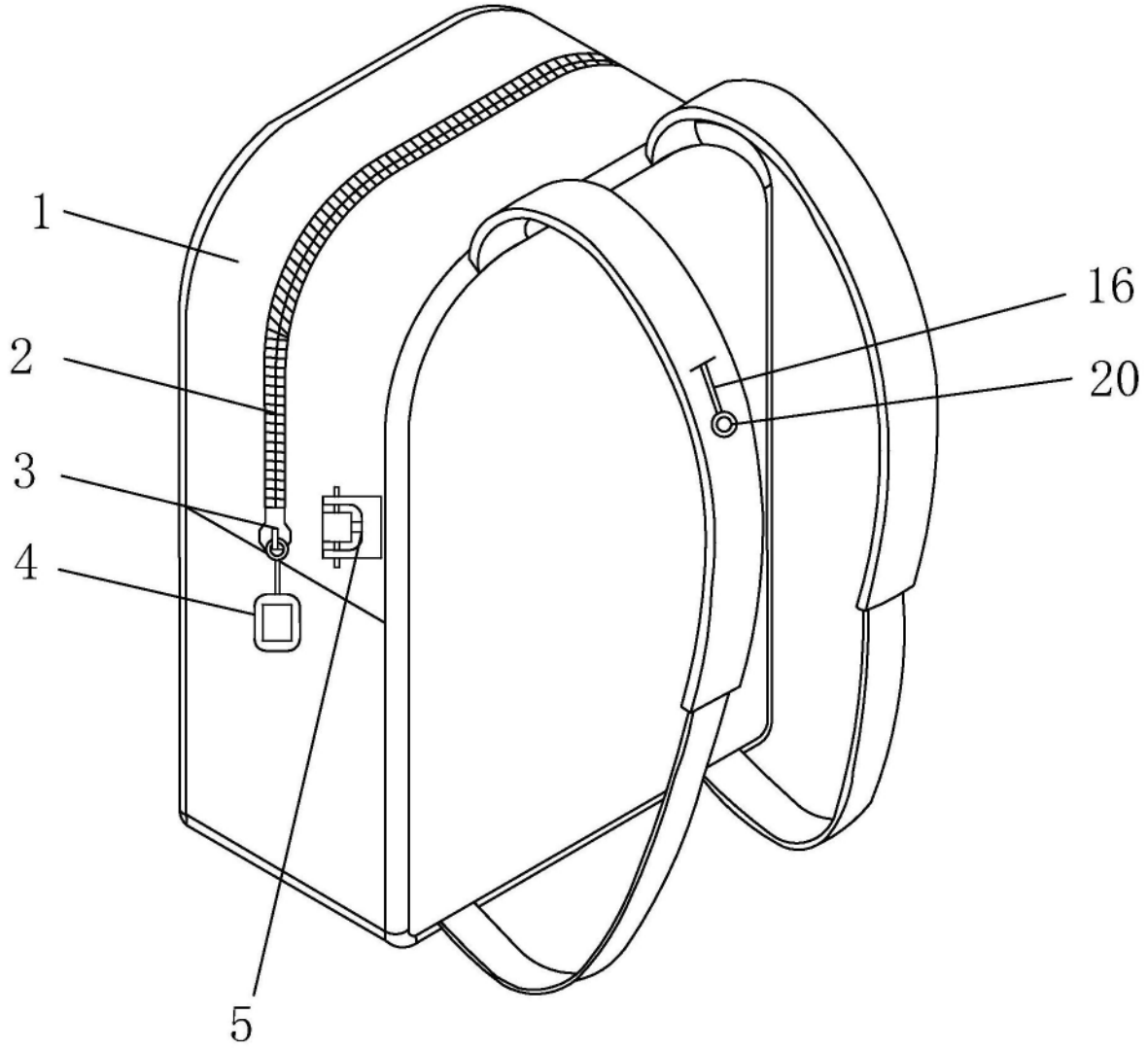

图1

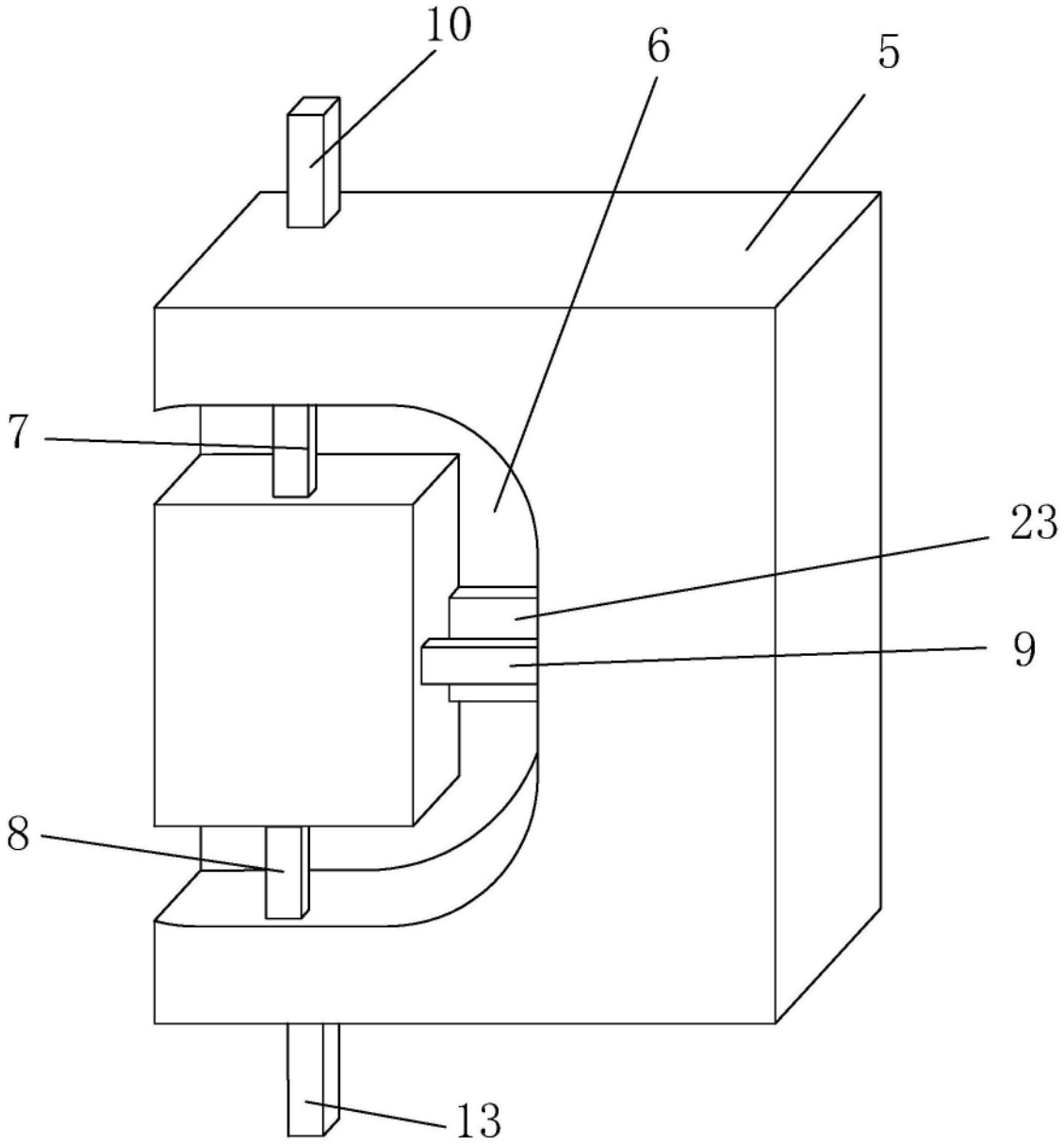

图2

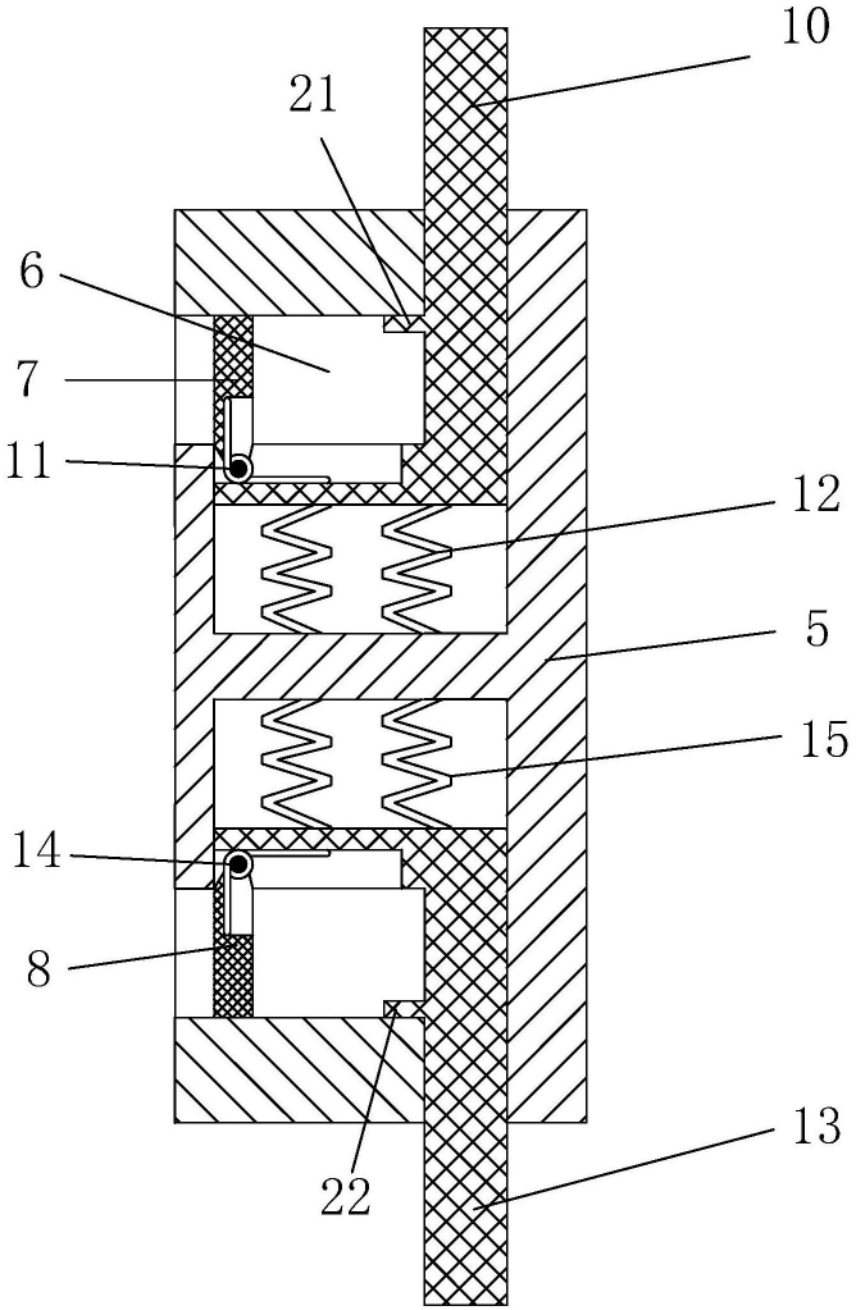

图3

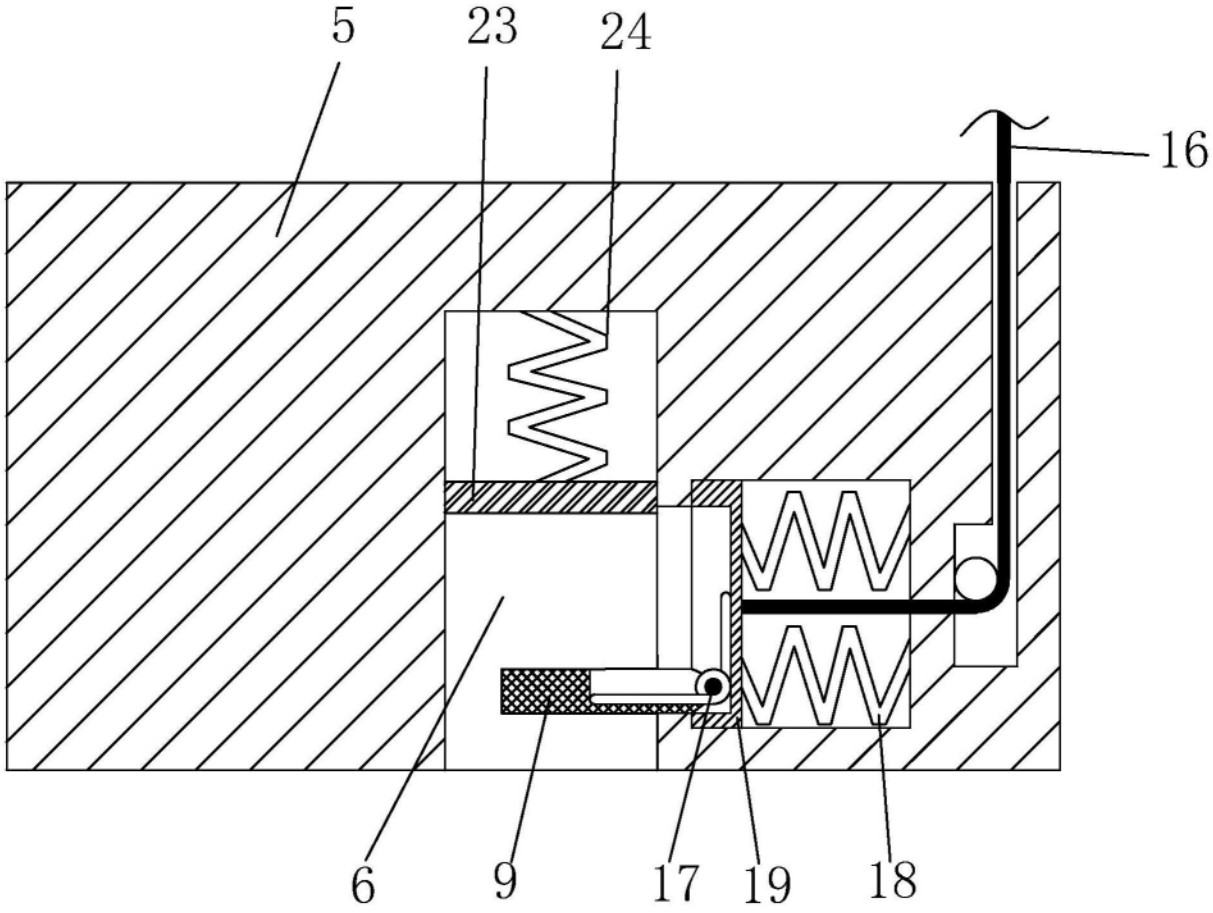

图4