ITALIAN PATENT OFFICE

Document No.

102012902029364A1

Publication Date

20130907

Applicant

G.D S.P.A.

Title

CONFEZIONE PER ARTICOLI DA FUMO.

Front page automatically generated by WIPO

DESCRIZIONE

dell'invenzione industriale dal titolo:

"Confezione per articoli da fumo."

a nome di G.D S.p.A., di nazionalità italiana, con sede a 40133 BOLOGNA, Via Battindarno, 91.

Inventori designati: Patrizio ROILA, Roberto POLLONI, Marco GHINI, Stefano NEGRINI.

Depositata il: ……..…..... Domanda N°…….....

–·–·–·–·–·–·–·–·–·–·–·–·–

La presente invenzione è relativa ad una confezione per articoli da fumo con estrazione facilitata degli articoli da fumo stessi.

Nella descrizione che segue si farà riferimento ad articoli da fumo costituiti da sigarette senza che la presente invenzione debba per questo perdere in generalità.

Numerosi tipi di pacchetti di sigarette presenti sul mercato, o di pacchetti non ancora commercializzati ma descritti e rappresentati in documenti brevettuali, sono provvisti di un contenitore esterno, il quale alloggia un contenitore interno che racchiude un gruppo di sigarette.

Il contenitore interno, frequentemente, è inizialmente chiuso e presenta una porzione superiore eliminabile a strappo, che viene tolta alla prima apertura del pacchetto di sigarette per permettere l'estrazione delle sigarette in esso contenute.

Spesso il contenitore interno esercita una certa compressione

laterale sul gruppo di sigarette in esso racchiuso; quando il pacchetto di sigarette è nuovo, cioè il gruppo di sigarette è integro, la compressione laterale esercitata sul gruppo di sigarette può raggiungere valori sufficientemente elevati da rendere difficoltosa l'estrazione della prima sigaretta dal gruppo di sigarette a causa dell'attrito tra la prima sigaretta stessa e le sigarette circostanti.

Per facilitare l'estrazione dal gruppo di sigarette della prima sigaretta, ed eventualmente anche di sigarette successive, è stato proposto di accoppiare ad almeno una sigaretta del gruppo un nastrino di estrazione che presenta una estremità afferrabile che fuoriesce da una parete superiore del gruppo di sigarette ed è atta a venire tirata per sollevare la sigaretta stessa.

Tuttavia, i nastrini di estrazione di tipo noto richiedono abitualmente che una estremità interna del nastrino di estrazione opposta all'estremità afferrabile venga incollata ad una parete del contenitore interno; tale caratteristica costituisce un notevole inconveniente, in quanto gli incarti interni dei pacchetti di sigarette sono da sempre privi di colla alla luce del fatto che della colla posta a contatto o in stretta prossimità di sigarette può rilasciare delle sostanze volatili che vengono assorbite dalle sigarette, determinando una indesiderata alterazione dell'aroma e/o del gusto del tabacco contenuto nelle sigarette stesse.

Scopo della presente invenzione è fornire una confezione per articoli da fumo che sia priva degli inconvenienti sopra descritti e

sia, nel contempo, di facile ed economica realizzazione.

In accordo con la presente invenzione viene fornita una confezione per articoli da fumo secondo quanto descritto nelle rivendicazioni allegate.

La presente invenzione verrà ora descritta con riferimento ai disegni annessi, che ne illustrano un esempio di attuazione non limitativo, in cui:

- le figure 1 e 2 sono viste prospettiche di una confezione per articoli da fumo, realizzata in accordo con la presente invenzione, in due differenti situazioni operative;
- le figure 3 e 4 sono viste prospettiche di due contenitori, rispettivamente interno ed esterno, facenti parte della confezione delle figure 1 e 2;
- le figure 5 e 6 sono rispettive viste in pianta di due sbozzati utilizzabili per la realizzazione della confezione per articoli da fumo delle figure 3 e 4;
- la figura 7 rappresenta una vista prospettica di una variante della confezione delle figure precedenti;
- la figura 8 rappresenta una vista prospettica di una ulteriore variante della confezione delle figure precedenti; e
- la figura 9 è una viste in pianta di uno sbozzato utilizzabile per la realizzazione della confezione per articoli da fumo della figura 8.

Nelle figure 1 e 2 con il numero 1 è indicata nel suo complesso una confezione di articoli da fumo. Preferibilmente, la confezione 1

consiste in un pacchetto di sigarette, e nella descrizione che segue, per brevità, si farà riferimento a un pacchetto di sigarette senza che la presente invenzione debba per questo perdere in generalità.

Il pacchetto 1 di sigarette comprende un gruppo 2 di sigarette 3 (si veda anche la figura 3), costituito preferibilmente da una fila 4 di sigarette 3 parallele fra loro e disposte affiancate a coppie ed allineate a formare una fila nella quale le sigarette 3 stesse, quando il pacchetto 1 è in uso per il prelievo da esso di una sigaretta 3, sono disposte con i propri assi verticali. Le sigarette 3 potrebbero comunque essere disposte affiancate su più file 4 fraa loro accostate, e sono contraddistinte alle estremità, ciascuna, da una porzione di presa afferrabile manualmente e da una porzione terminale opposta alla porzione di presa.

Nella descrizione che segue, a scopo chiarificatore, verrà usato il termine "verticale" (e termini analoghi) per contraddistinguere la posizione occupata dal pacchetto 1 quando le sigarette in esso contenute, per una agevole estrazione, sono disposte con i loro assi verticali e la zona di estrazione delle sigarette 3 stesse dal pacchetto 1 si trova al disopra della rimanente porzione del pacchetto 1 medesimo; e verranno usati i termini "superiore" e "inferiore" (e termini analoghi quali "alto", "basso") per designare le corrispondenti porzioni del pacchetto 1 disposto in posizione verticale.

Il gruppo 2 di sigarette 3 è contenuto entro un contenitore 5 interno

di tipo rigido, il quale è alloggiato in maniera verticalmente scorrevole entro un contenitore 6 esterno rigido di cartone o simile per spostarsi nei due sensi, con un movimento lineare verticale, tra una posizione rientrata (illustrata nella figura 1), in cui il contenitore 5 interno è disposto nella sua posizione più bassa entro il contenitore 6 esterno, ed una posizione sollevata o di estrazione di una sigaretta (illustrata nella figura 2), in cui il contenitore 5 interno è disposto entro il contenitore 6 esterno in una posizione di massimo sollevamento e mantiene una sigaretta 3 in condizione parzialmente estratta (verso l'alto) dal contenitore 5 interno medesimo.

Il contenitore 5 interno (figura 3) presenta forma parallelepipeda con conformazione sostanzialmente "a tazza" e presenta una parete 7 inferiore, due pareti 8 laterali maggiori tra loro parallele e opposte e due pareti 9 e 10 laterali minori parallele tra loro ed interposte fra le pareti 8 laterali maggiori. L'estremità 11 superiore aperta del contenitore 5 interno definisce, in prossimità della parete 10 laterale minore, una zona 12 di estrazione di una sigaretta 3 alla volta attraverso la quale, quando il contenitore 5 interno è nella sua posizione "sollevata" (della quale verranno nel seguito descritte le caratteristiche e le finalità), è possibile estrarre dal pacchetto 1 una sigaretta 3.

Secondo quanto illustrato, in particolare, nella figura 4, il contenitore 6 esterno è anch'esso di forma parallelepipeda e presenta una parete 13 inferiore, una parete 14 superiore, due pareti

15 e 16 laterali maggiori tra loro parallele ed opposte, disposte rispettivamente frontalmente e posteriormente nella figura 4 stessa, e due pareti 17 e 18 laterali minori (disposte rispettivamente a sinistra e a destra).

Una zona sostanzialmente mediana dello spigolo che raccorda le pareti 15 e 18 laterali del contenitore 6 esterno è interessata da un'apertura costituita da un'asola 19 praticata nello sbozzato 20 che compone il contenitore 6 esterno stesso, attraverso la quale è possibile ad un fumatore toccare una zona 21 frontale del contenitore 5 interno. Tale asola 19 ha forma e dimensioni tali da consentire al fumatore di esercitare, attraverso l'asola 19 stessa, una spinta sulla zona 21 frontale del contenitore 5 interno per sospingerlo verticalmente, nei due sensi, facendolo scorrere entro il contenitore 6 esterno fra le citate posizioni rientrata e sollevata. Si noti che, secondo varianti non illustrate del pacchetto 1, l'asola 19 potrebbe interessare esclusivamente una delle pareti 15 laterali maggiori (preferibilmente quella anteriore), oppure una delle pareti 18 laterali minori.

Al fine di agevolare l'azione manuale di spinta esercitata dal fumatore sulla zona 21 frontale del contenitore 5 interno, la superficie esposta di tale zona 21 frontale può essere provvista di una zigrinatura o di altro tipo di irruvidimento.

La parete 14 superiore del contenitore 6 esterno presenta una apertura 22 di forma sostanzialmente quadrata, verticalmente

allineata con la citata zona 12 di estrazione delle sigarette 3 e pertanto sostanzialmente sovrastante una porzione laterale di estremità del contenitore 5 interno disposta a destra nelle figure 1 e 2 e affacciata all'asola 19 del contenitore 6 esterno.

I contenitori 5 e 6 del pacchetto 1 di sigarette sono ottenuti a partire da corrispondenti sbozzati 23 e, rispettivamente, 20, rispettivamente illustrati nelle figure 5 e 6. Ciascuno degli sbozzati 23 e 20 comprende una pluralità di elementi che verranno contrassegnati, ove possibile, con numeri di riferimento accentati uguali ai numeri di riferimento che contraddistinguono i corrispondenti elementi del rispettivo contenitore 5 o 6.

Con riferimento alla figura 5, lo sbozzato 23 presenta due linee longitudinali 24 di indebolimento e due linee 25 trasversali di indebolimento, le quali definiscono (dal basso in figura), fra le due linee 24 longitudinali di indebolimento, un pannello 8' costituente una parete 8 laterale maggiore, un pannello 7' costituente la parete 7 inferiore di base, e un pannello 8' costituente l'altra parete 8 laterale maggiore.

Il pannello 8' disposto inferiormente nella figura 5 presenta una coppia di ali 9', 10' laterali, rispettivamente sinistra e destra, le quali costituiscono una parte interna delle pareti 9, 10 laterali minori, sono disposte da lati opposti del panello 8' ad esse adiacente, e sono separate da tale pannello 8' dalle linee 24 longitudinali di indebolimento. Analogamente, il pannello 8'

disposto superiormente nella figura 5 presenta una coppia di ali 9", 10" laterali, rispettivamente sinistra e destra, le quali costituiscono una parte esterna delle pareti 9, 10 laterali minori, sono disposte da lati opposti del panello 8' ad esse adiacente, e sono separate da tale pannello 8' dalle linee 24 longitudinali di indebolimento.

Il pannello 7' costituente la parete 7 inferiore è dotato, nella sua porzione disposta a sinistra nella figura 5, di una linea indebolita 26 presentante sostanzialmente una forma a "U" con concavità rivolta sinistra e dotata di due lati maggiori 27 opposti coincidenti con rispettive porzioni delle due linee 25 longitudinali di indebolimento che delimitano due lati opposti del pannello 7' stesso.

La linea indebolita 26 si estende verso l'estremità destra del pannello 7' fino ad una distanza da tale estremità approssimante per eccesso il diametro di una sigaretta 3; la porzione del pannello 7' compresa fra l'estremità destra del pannello 7' stesso e la linea indebolita 26 verrà nel seguito definita "porzione di supporto" e verrà contrassegnata con il numero di riferimento 26' .

Con riferimento alla figura 6, lo sbozzato 20 presenta due linee 28 longitudinali di indebolimento ed una pluralità di linee 29 trasversali di indebolimento, le quali definiscono (dal basso in figura), fra le due linee 29 longitudinali di indebolimento, un pannello 15' costituente una citata parete 15 laterale maggiore, un pannello 13' costituente la parete 13 inferiore, ed un pannello 16' costituente l'altra parete 16 laterale maggiore.

Il pannello 15' presenta una coppia di ali 17' e 18' laterali, rispettivamente sinistra e destra nella figura 6, le quali sono disposte da bande opposte del pannello 15' stesso, sono separate dal pannello 15' tramite le linee 28 longitudinali di indebolimento, presentano una forma sostanzialmente rettangolare, e costituiscono rispettivamente una porzione esterna delle pareti 17 e 18. Analogamente, il pannello 16' presenta una coppia di ali 17" e 18" laterali, rispettivamente sinistra e destra nella figura 6, le quali sono disposte da bande opposte del pannello 16', sono separate dal pannello 16' stesso tramite le linee 28 longitudinali di indebolimento, presentano forma sostanzialmente rettangolare, e costituiscono rispettivamente una porzione interna delle pareti 17 e 18. Ai lati orizzontali delle ali 17' e 18' laterali disposti superiormente nella figura 6 sono rispettivamente collegate, tramite porzioni di estremità della linea 29 trasversale di indebolimento che separa il pannello 15' dal pannello 13', due ali 30 protese rispettivamente verso le citate ali 17" e 18" fin quasi a toccarle. Ciascuno dei pannelli 15' e 16' presenta un lato, orizzontale e rispettivamente disposto inferiormente e superiormente nella figura 6, collegato a una rispettiva ala 31, la quale è disposta dal lato opposto rispetto al pannello 13' ed è separata dal rispettivo pannello 15', 16' da una linea 29 trasversale di indebolimento.

La dimensione trasversale delle ali 31 nella direzione delle linee 29 trasversali di indebolimento è inferiore alla dimensione trasversale

dei pannelli 15' e 16', e il posizionamento di tali ali 31 rispetto ai relativi pannelli 15' e 16' è tale che esse non siano presenti in corrispondenza di rispettive porzioni laterali dei pannelli 15' e 16' situate a destra nella figura 6 e presentanti una larghezza approssimante per eccesso il diametro di una sigaretta 3.

L'ala 18' laterale collegata al bordo del pannello 15' situato a destra nella figura 6 è provvista, in corrispondenza di una sua zona longitudinalmente mediana, di una rientranza 32 che si sviluppa parallelamente alla direzione di sviluppo longitudinale dello sbozzato 20 e presenta una profondità sostanzialmente pari alla metà della larghezza dell'ala 18' stessa.

La zona di connessione fra il pannello 16' e l'ala 18" laterale situata a destra nella figura 6 è attraversata, in corrispondenza di una sua parte longitudinalmente mediana, da un'asola 33 allungata di forma sostanzialmente rettangolare, che si sviluppa parallelamente alla direzione di sviluppo longitudinale dello sbozzato 20, presenta una lunghezza sostanzialmente uguale a quella della rientranza 32, ed ha una larghezza che, per quanto riguarda la sua porzione interessante l'ala 18" laterale, è uguale a quella della rientranza 32, mentre per quanto attiene alla sua porzione situata sul pannello 16' eccede preferibilmente la larghezza della rientranza 32 stessa, essendo, per esempio, sostanzialmente pari a 7-10 mm.

Si noti che, secondo varianti non illustrate della presente invenzione, l'asola 33 potrebbe essere situata nel pannello 16' in

qualsiasi posizione, e le sue dimensioni e forma potrebbero essere qualunque e in ogni caso diverse da quelle dell'asola 33 rappresentata nella figura 6.

Negli sbozzati 20 e 23 rappresentati nelle figure 5 e 6 sono state contrassegnate a tratteggio delle zone nelle quali, per l'assemblaggio dei contenitori 5 e 6, devono essere applicati dei riporti di colla.

Il contenitore 5 interno viene assemblato ripiegando i pannelli 8' a squadra rispetto al pannello 7', uno verso l'altro, attorno alle linee 25 trasversali di indebolimento che li raccordano al pannello 7' stesso. Le ali 9' e 10' laterali vengono quindi ripiegate a squadra attorno alle linee 24 longitudinali che le raccordano al pannello 8', portandole a schermare lo spazio compreso fra i due pannelli 8', e le ali 9" e 10" laterali vengono a loro volta ripiegate a squadra portandole a sovrapporsi a rispettive ali 9' e 10' laterali già ripiegate. La colla presente sullo sbozzato 23, come specificato sopra, stabilizza l'assetto del contenitore 5 interno così ottenuto.

L'assemblaggio del contenitore 6 esterno è analogo a quello del contenitore 5 interno, in quanto i pannelli 15' e 16' vengono ripiegati a squadra attorno alle linee 29 trasversali di indebolimento che li raccordano al pannello 13', le ali 17" e 18" laterali vengono ripiegate a squadra attorno alle linee 28 longitudinali che le raccordano al pannello 16', portandole a schermare lo spazio compreso fra i due pannelli 16', le ali 30 vengono ripiegate a

squadra attorno alle linee 29 trasversali di indebolimento che le raccordano alle relative ali 17' e 18' e si sovrappongono al pannello 13', e le ali 17' e 18' laterali vengono ripiegate a squadra portandole a sovrapporsi a rispettive ali 17", 18" laterali già ripiegate. Queste operazioni vengono effettuate formando il contenitore 6 esterno attorno al contenitore 6 esterno già costruito e alloggiante al suo interno una fila 4 di sigarette 3. A completamento del contenitore 6 esterno, le ali 31 vengono quindi ripiegate a squadra in maniera da sovrapporsi reciprocamente e chiudere il contenitore 6 esterno. La colla presente sullo sbozzato 20 , come specificato sopra, stabilizza l'assetto del contenitore 6 esterno così ottenuto.

Si noti che la porzione del pannello 7' del contenitore 5 interno racchiusa dentro la linea indebolita 26 è dotata, nella sua faccia esterna al contenitore 5 interno stesso, di colla che, dopo l'assemblaggio dei contenitori 5 e 6, la fa aderire al pannello 13' del contenitore 6 esterno.

In conseguenza di ciò, lo sbozzato 23 risulta agevolmente manipolabile nel corso della realizzazione del contenitore 5 interno, in quanto il suo pannello 7' inferiore, finché la linea indebolita 26 è intatta, collega fra loro i pannelli 8' conferendo allo sbozzato 23 stesso una buona stabilità di forma e una sufficiente rigidità. A pacchetto 1 completato, la prima volta che il contenitore 5 interno viene fatto scorrere verso l'alto entro il contenitore 6 esterno, come sopra accennato e come verrà meglio spiegato in seguito, la linea

indebolita 26 si lacera, il contenitore 5 interno diventa del tutto svincolato dal contenitore 6 esterno, e le pareti 8 del contenitore 5 interno rimangono collegate fra loro solamente tramite la zona del pannello 7' esterna alla linea indebolita 26. Da tale istante il contenitore 5 interno si presenta quindi aperto inferiormente, con eccezione per la sola zona del pannello 7' esterna alla linea indebolita 26, ossia per la porzione di supporto 26' della parete 7.

In altre parole, in accordo con quanto esposto sopra, la parete di base del contenitore 5 interno è definita da una parete 7 inferiore nella quale è ricavata una linea indebolita 26 lacerabile, delimitante un'area della parete 7 inferiore stessa; una porzione della parete 7 inferiore esterna rispetto a tale area definisce la porzione di supporto 26', e tale area è collegata mediante adesivo alla parete 13 inferiore del contenitore 6 esterno.

In uso, il contenitore 5 interno, quando non si desidera effettuare il prelievo di una sigaretta 3, deve occupare la sua posizione rientrata più bassa, nella quale la sua parete 7 inferiore è disposta in contatto con la parete 13 inferiore del contenitore 6 esterno. In tale condizione le sigarette 3 alloggiate entro il contenitore 5 interno sono in grado, se il pacchetto 1 viene disposto con la fila 4 di sigarette 3 giacente su un piano sostanzialmente verticale e con gli assi delle sigarette 3 orizzontali, di scorrere verso la parete 10 del contenitore 5 interno stesso, traslando perpendicolarmente ai propri assi. In conseguenza di tale scorrimento, la sigaretta 3 più prossima

alla parete 10 del contenitore 5 interno si porta sopra la zona della parete – disposta adiacente alla parete 10 medesima, ossia sopra la citata porzione di supporto 26'.

Per il prelievo di una sigaretta 3 dal pacchetto 1 è sufficiente che il fumatore agisca con un dito sulla zona 21 frontale del contenitore 5 interno, attraverso l'asola 19 del contenitore 6 esterno, per sospingere verso l'alto il contenitore 5 interno stesso portandolo dalla posizione rientrata a quella sollevata e per determinare la conseguente fuoriuscita di una porzione superiore della sigaretta 3 appoggiata sulla porzione di supporto 26' della parete 7 attraverso l'apertura 22 della parete 14 superiore del contenitore 6 esterno.

Dal momento che, come sopra specificato, il contenitore 5 interno è aperto inferiormente, con eccezione per la porzione di supporto 26' della parete 7, le altre sigarette 3 della fila 4 rimangono nella loro posizione abbassata, a contatto con la parete 13 inferiore del contenitore 6 esterno.

Dopo il prelievo della sigaretta 3 parzialmente estratta dal pacchetto 1, il contenitore 5 interno deve essere riportato nella posizione rientrata iniziale, agendo con un dito sulla sua zona 21 frontale, per permettere ad un'altra sigaretta 3 di portarsi sulla porzione di supporto 26' della parete 7 secondo le modalità sopra esposte.

Nella figura 7 è rappresentato un contenitore 5 interno entro il quale, allo scopo di agevolare il citato scorrimento delle sigarette 3 verso la parete 10 dopo il prelievo di una sigaretta 3 e il ritorno del

contenitore 5 interno nella posizione rientrata iniziale, è alloggiato un elemento elastico 34, costituito da una molla realizzata (per esempio) ripiegando a zig zag un foglietto costituito (per esempio) da cartoncino o da materiale plastico, in grado di sospingere trasversalmente le sigarette 3 alloggiate entro il contenitore 5 interno verso la parete 10, ossia verso la zona di azione della porzione di supporto 26'.

Nella figura 8 è rappresentata una ulteriore variante del pacchetto 1, nella quale lo scorrimento nei due sensi del contenitore 5 interno fra la posizione rientrata iniziale e la posizione sollevata viene determinato tirando manualmente verso l'alto o verso il basso un elemento di afferramento costituito da una linguetta 35 che, come mostrato anche nella figura 9, è solidale ad un bordo laterale dell'ala 10' dello sbozzato 23 del contenitore 5 interno stesso e, nel pacchetto 1, fuoriesce dal contenitore 6 esterno attraverso una apertura costituita da una fessura 36 verticale ricavata nel relativo sbozzato 20.

Si noti che, secondo una variante non illustrata della presente invenzione, la porzione di supporto 26' e la zona 12 di estrazione potrebbero presentare una dimensione, misurata secondo la direzione di sviluppo longitudinale del pannello 7', sostanzialmente pari ad un multiplo del diametro di una sigaretta 3. In tale caso, lo spostamento verso l'alto del contenitore 5 interno produrrebbe la fuoriuscita attraverso la zona 12 delle porzioni superiori di più

sigarette 3. Dopo il prelievo di una di tali sigarette 3 da parte del fumatore, le rimanenti sigarette 3 parzialmente fuoriuscite rientrerebbero nel contenitore 6 esterno all'atto del ri-abbassamento del contenitore 5 interno.

Secondo un'ulteriore variante non illustrata, le sigarette 3 potrebbero essere disposte entro il contenitore 5 interno su più file affiancate, anziché su una unica fila 4. Anche in tale caso la porzione di supporto 26' potrebbe interessare più sigarette 3 affiancate, lo spostamento verso l'alto del contenitore 5 interno produrrebbe la fuoriuscita attraverso la zona 12 delle porzioni superiori di più sigarette 3, e dopo il prelievo di una di tali sigarette 3 da parte del fumatore le rimanenti sigarette 3 parzialmente fuoriuscite rientrerebbero nel contenitore 6 esterno all'atto del ri-abbassamento del contenitore 5 interno.

Secondo una ulteriore variante, la sopradescritta zigrinatura prevista sulla parete 8 del contenitore 5 interno può essere accompagnata o sostituita da segni grafici S (mostrati solo nelle figure 1 e 2) in grado di fornire al fumatore indicazioni immediate per estrarre le sigarette 3 attraverso l'apertura 22 e per caricarle in successione sulla porzione di supporto 26'.

I segni grafici S sono preferibilmente definiti da una freccia A (figura 1), rivolta verso la zona 12 di estrazione ed indicativa del verso di scorrimento del contenitore 5 interno necessario per l'estrazione delle sigarette 3, e da una seconda freccia B (figura 2),

opposta alla freccia A ed indicativa del verso di scorrimento del contenitore 5 interno necessario per il caricamento di una successiva sigaretta 3 sulla porzione di supporto 26'.

Le frecce A e B sono alternativamente visibili attraverso l'asola 19 del contenitore 6 esterno. Più precisamente, quando il contenitore 5 interno si trova in posizione abassata all'interno del contenitore 6 esterno (figura 1), risulta visibile esclusivamente la freccia A, essendo la freccia B nascosta dal contenitore 6 esterno. Quando il contenitore 5 interno viene portato nella posizione sollevata, la freccia A viene nascosta dal contenitore 6 esterno, e viene resa visibile la freccia B attraverso l'asola 19.

R I V E N D I C A Z I O N I

1) Confezione per articoli da fumo con estrazione facilitata degli articoli da fumo stessi, **caratterizzata dal fatto di comprendere**:

un contenitore (5) interno di forma sostanzialmente parallelepipeda, che alloggia un gruppo (2) di articoli da fumo (3) allungati disposti affiancati su almeno una fila (4) e contraddistinti alle estremità, ciascuno, da una porzione di presa afferrabile manualmente e da una porzione terminale opposta alla porzione di presa, e presenta una parete di base (7) disposta dalla banda delle porzioni terminali degli articoli da fumo (3); e

un contenitore (6) esterno di forma parallelepipeda, il quale alloggia il contenitore (5) interno, in modo scorrevole parallelamente agli assi degli articoli da fumo (3), per permettere al contenitore (5) interno stesso di scorrere tra una posizione rientrata, in cui il contenitore (5) interno presenta la propria parete di base (7) adiacente ad una parete di base del contenitore (6) esterno e tutti gli articoli da fumo (3) sono interamente contenuti entro il contenitore (5) interno, ed una posizione estratta o rialzata, in cui il contenitore (5) interno è disposto in prossimità di una parete di testa del contenitore (6) esterno stesso;

la parete di base del contenitore (5) interno definendo una porzione di supporto (26') atta a costeggiare la porzione terminale di almeno uno degli articoli da fumo (3) presenti entro il contenitore (5) interno;

la parete di testa del contenitore (6) esterno essendo provvista di una apertura (22);

e ciascuno scorrimento del contenitore (5) interno verso la posizione estratta o rialzata determinando, in uso, uno spostamento assiale verso la parete di testa del contenitore (6) esterno dell'almeno un articolo da fumo (3) costeggiante la porzione di supporto (26') e la fuoriuscita di una porzione di presa dell'articolo da fumo (3) stesso attraverso l'apertura (22) del contenitore (6) esterno.

2) Confezione per articoli da fumo secondo la rivendicazione 1, **caratterizzata dal fatto che** la porzione di supporto (26') presenta dimensioni minori delle dimensioni trasversali del contenitore (5) interno, e una rimanente porzione della base del contenitore (5) interno, occupabile dalle porzioni terminali degli articoli da fumo (3) del gruppo (4) e disposta in prossimità della porzione di supporto (26'), si presenta aperta e consente agli articoli da fumo (3) che non costeggiano la porzione di supporto (26') di toccare una parete di base (13) del contenitore (6) esterno.

3) Confezione per articoli da fumo secondo la rivendicazione 1 o 2, **caratterizzata dal fatto che** il contenitore (6) esterno è provvisto di una ulteriore apertura (19; 36) attraverso la quale un fumatore può agire manualmente sul contenitore (5) interno per determinarne scorrimenti tra la posizione rientrata e la posizione estratta o rialzata.

4) Confezione per articoli da fumo secondo la rivendicazione 3, **caratterizzata dal fatto che** l'ulteriore apertura (19) è ricavata su una zona sostanzialmente mediana dello spigolo che raccorda una parete (15) laterale maggiore e una parete (18) laterale minore del contenitore (6) esterno.

5) Confezione per articoli da fumo secondo la rivendicazione 3, **caratterizzata dal fatto che** l'ulteriore apertura (19) è ricavata su una parete (15) laterale maggiore del contenitore (6) esterno.

6) Confezione per articoli da fumo secondo la rivendicazione 3, **caratterizzata dal fatto che** l'ulteriore apertura (19) è ricavata su una parete (15) laterale minore del contenitore (6) esterno.

7) Confezione per articoli da fumo secondo una qualsiasi delle rivendicazioni da 3 a 6, **caratterizzata dal fatto di comprendere** un elemento di afferramento (35) solidale al contenitore (5) interno e fuoriuscente dal contenitore (6) esterno attraverso l'ulteriore apertura (19).

8) Confezione per articoli da fumo secondo la rivendicazione 7, **caratterizzata dal fatto che** l'elemento di afferramento è costituito da una linguetta (35) solidale al contenitore (5) interno; l'ulteriore apertura (19) essendo costituita da una fessura (36) verticale ricavata nel contenitore (6) esterno.

9) Confezione per articoli da fumo secondo una qualsiasi delle rivendicazioni da 1 a 8, **caratterizzata dal fatto che** la parete di base del contenitore (5) interno è definita da una parete (7) inferiore

nella quale è ricavata una linea indebolita (26) lacerabile, delimitante un'area della parete (7) inferiore stessa; una porzione della parete (7) inferiore esterna rispetto a tale area definendo la porzione di supporto (26'), e l'area essendo collegata mediante adesivo alla parete (13) inferiore del contenitore (6) esterno.

10) Confezione per articoli da fumo secondo una qualsiasi delle rivendicazioni da 1 a 9, **caratterizzata dal fatto che** il contenitore (5) interno alloggia un elemento elastico (34) atto a sospingere trasversalmente gli articoli da fumo (3) verso la zona di azione della porzione di supporto (26').

11) Confezione per articoli da fumo secondo una qualsiasi delle rivendicazioni da 1 a 10, **caratterizzata dal fatto che** il contenitore (5) interno presenta segni grafici (S) che forniscono al fumatore indicazioni per estrarre gli articoli da fumo (3) attraverso l'apertura (22) del contenitore (6) esterno e per caricare in successione gli articoli da fumo (3) sulla detta porzione di supporto (26').

CLAIMS

1) A packet for tobacco products with facilitated extraction of the tobacco products, **characterized in that** it comprises:

an inner container (5) substantially having the shape of a parallelepiped, housing a group (2) of elongate tobacco products (3) which are positioned side by side in at least one row (4) and each comprising at the ends a pickup portion which can be manually gripped and an end portion opposite the pickup portion, the container (5) also comprising a bottom wall (7) positioned at the end portions of the tobacco products (3); and

an outer container (6) having the shape of a parallelepiped, housing the inner container (5) in such a way that the inner container (5) can slide parallel with the axes of the tobacco products (3), thus allowing the inner container (5) to slide between a recessed position, in which the inner container (5) has its base wall (7) adjacent to a base wall of the outer container (6) and all of the tobacco products (3) are completely contained in the inner container (5), and an extracted or raised position, in which the inner container (5) is positioned close to a top wall of the outer container (6);

the base wall of the inner container (5) forming a supporting portion (26') designed to abut the end portion of at least one of the tobacco products (3) present in the inner container (5);

the top wall of the outer container (6) comprising an opening (22);

and each sliding action of the inner container (5) towards the

extracted or raised position in practice causing an axial movement towards the top wall of the outer container (6) of the at least one tobacco product (3) abutting the supporting portion (26') and causing a pickup portion of the tobacco product (3) to come out through the opening (22) in the outer container (6).

2) The packet for tobacco products according to claim 1, **characterized in that** the supporting portion (26') has dimensions smaller than the transversal dimensions of the inner container (5), and a remaining portion of the base of the inner container (5), which can be occupied by the end portions of the tobacco products (3) of the group (4) and positioned close to the supporting portion (26'), is open and allows the tobacco products (3), which do not abut the supporting portion (26'), to touch a base wall (13) of the outer container (6).

3) The packet for tobacco products according to claim 1 or 2, **characterized in that** the outer container (6) is provided with a further opening (19; 36) through which a smoker can manually act on the inner container (5) to cause sliding actions of the inner container between the retracted position and the extracted or raised position.

4) The packet for tobacco products according to claim 3, **characterized in that** the further opening (19) is made in a substantially middle zone of the edge which joins one larger lateral wall (15) and one smaller lateral wall (18) of the outer container (6).

5) The packet for tobacco products according to claim 3, **characterized in that** the further opening (19) is made in a larger lateral wall (15) of the outer container (6).

6) The packet for tobacco products according to claim 3, **characterized in that** the further opening (19) is made in a smaller lateral wall (15) of the outer container (6).

7) The packet for tobacco products according to any of the claims 3 to 6, **characterized in that** it comprises a grip element (35) integral with the inner container (5) and coming out of the outer container (6) through the further opening (19).

8) The packet for tobacco products according to claim 7, **characterized in that** the grip element comprises a tab (35) integral with the inner container (5); the further opening (19) comprising a vertical slit (36) made in the outer container (6).

9) The packet for tobacco products according to any of the claims 1 to 8, **characterized in that** the base wall of the inner container (5) is formed by a lower wall (7) in which there is a weakened line (26) which can be torn, delimiting an area of the lower wall (7); a portion of the lower wall (7) which is outside said area forming the supporting portion (26'), and the area being connected by adhesive to the lower wall (13) of the outer container (6).

10) The packet for tobacco products according to any one of the claims 1 to 9, **characterized in that** the inner container (5) houses an elastic element (34) designed to push the tobacco products (3)

transversally towards the operating zone of the supporting portion (26').

11) The packet for tobacco products according to any one of the claims 1 to 10, **characterized in that** the inner container (5) comprises graphical symbols (S) which indicate to the smoker how to extract the tobacco products (3) through the opening (22) in the outer container (6) and how to load the tobacco products (3) one after another on the supporting portion (26').

Fig.1

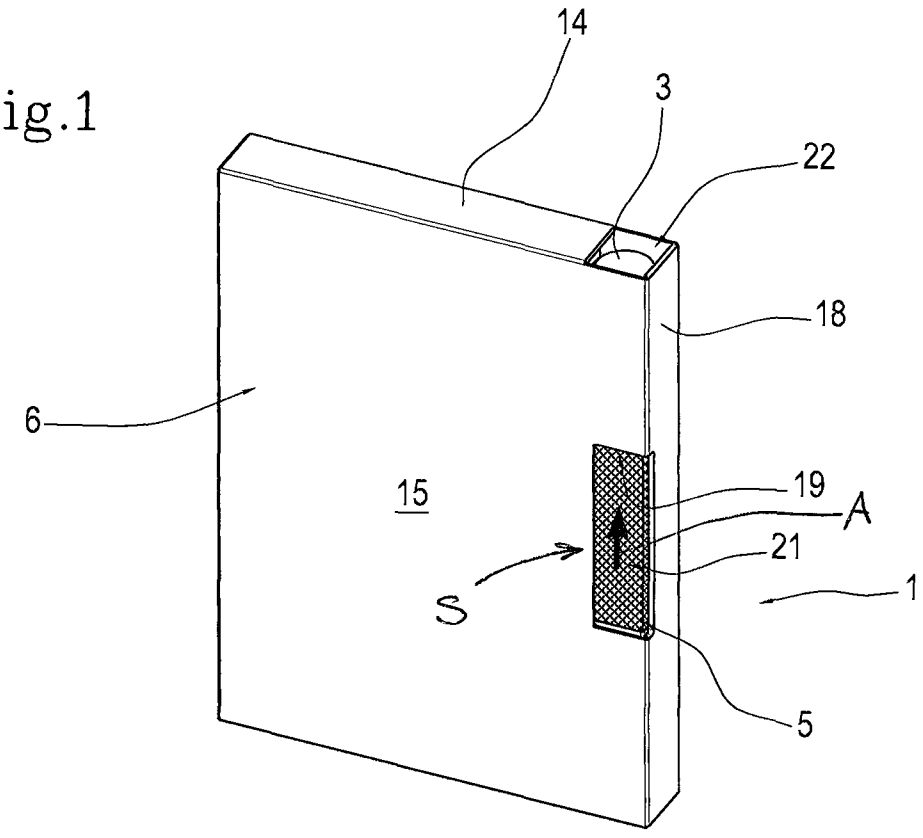

Fig.2

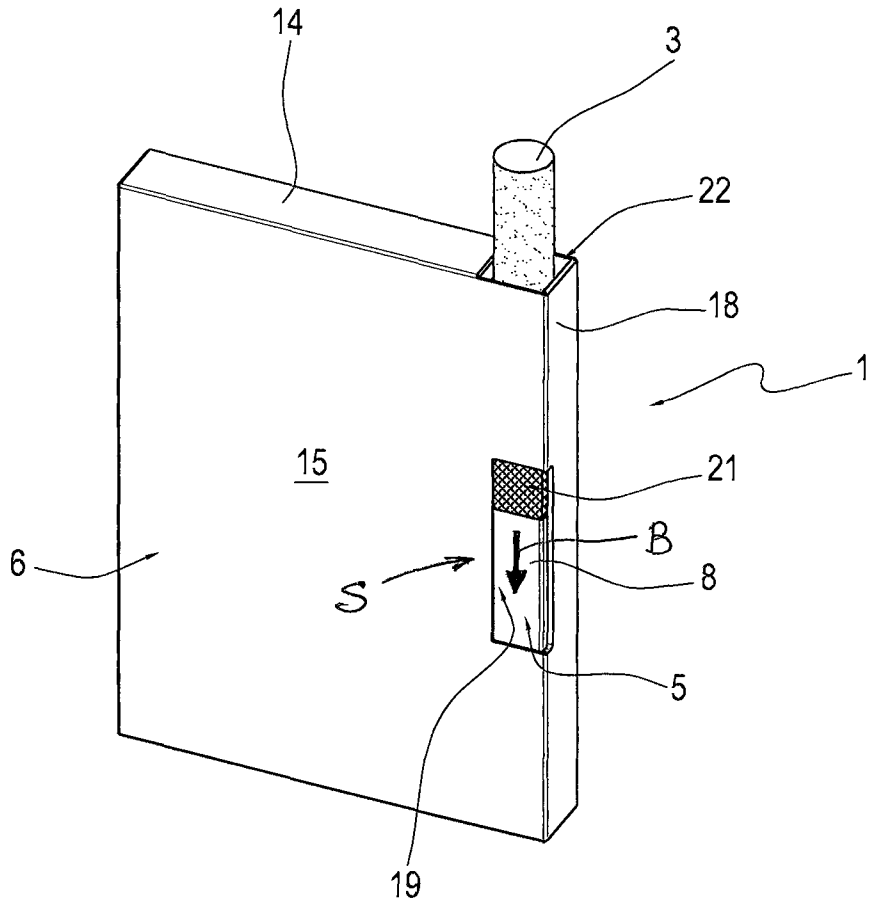

Fig.3

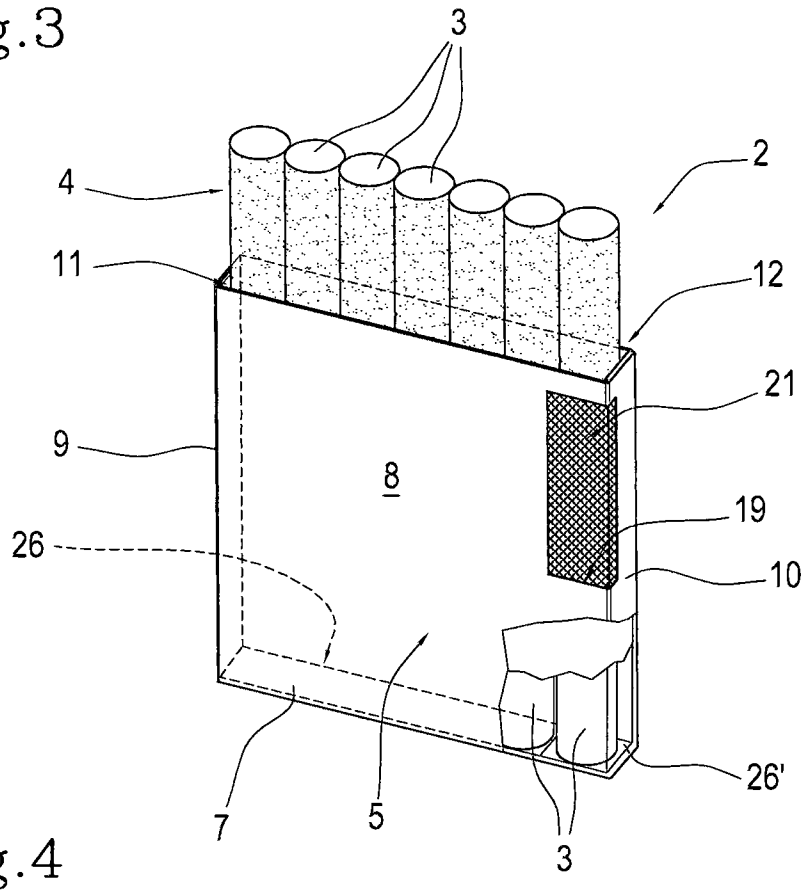

Fig.4

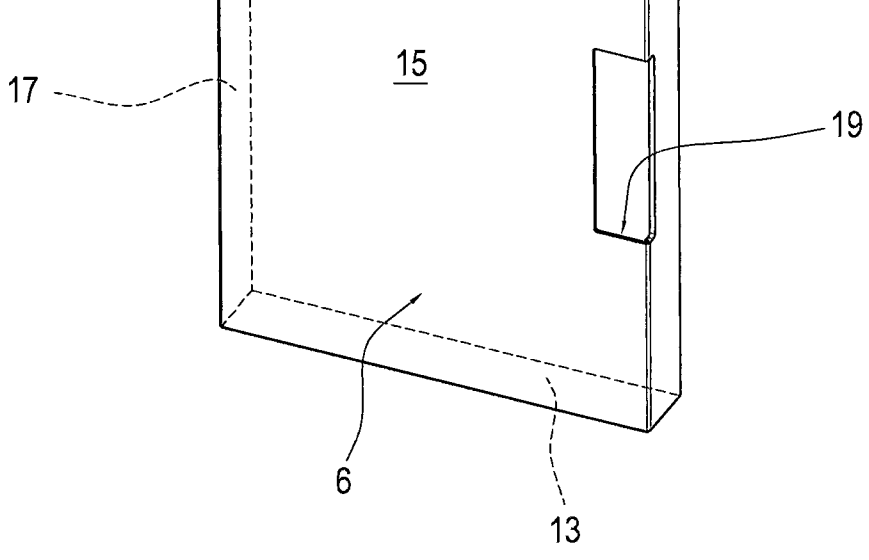

Fig.5

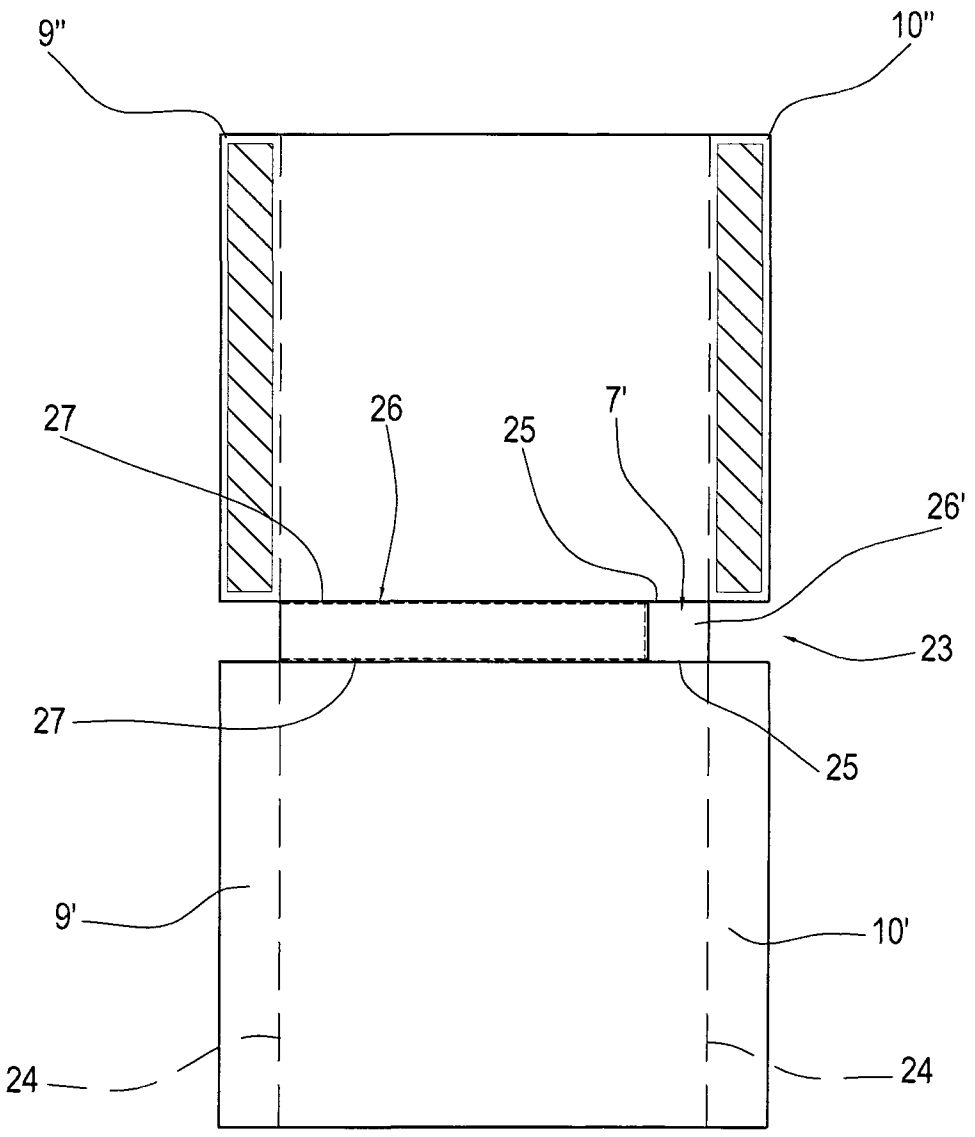

Fig.6

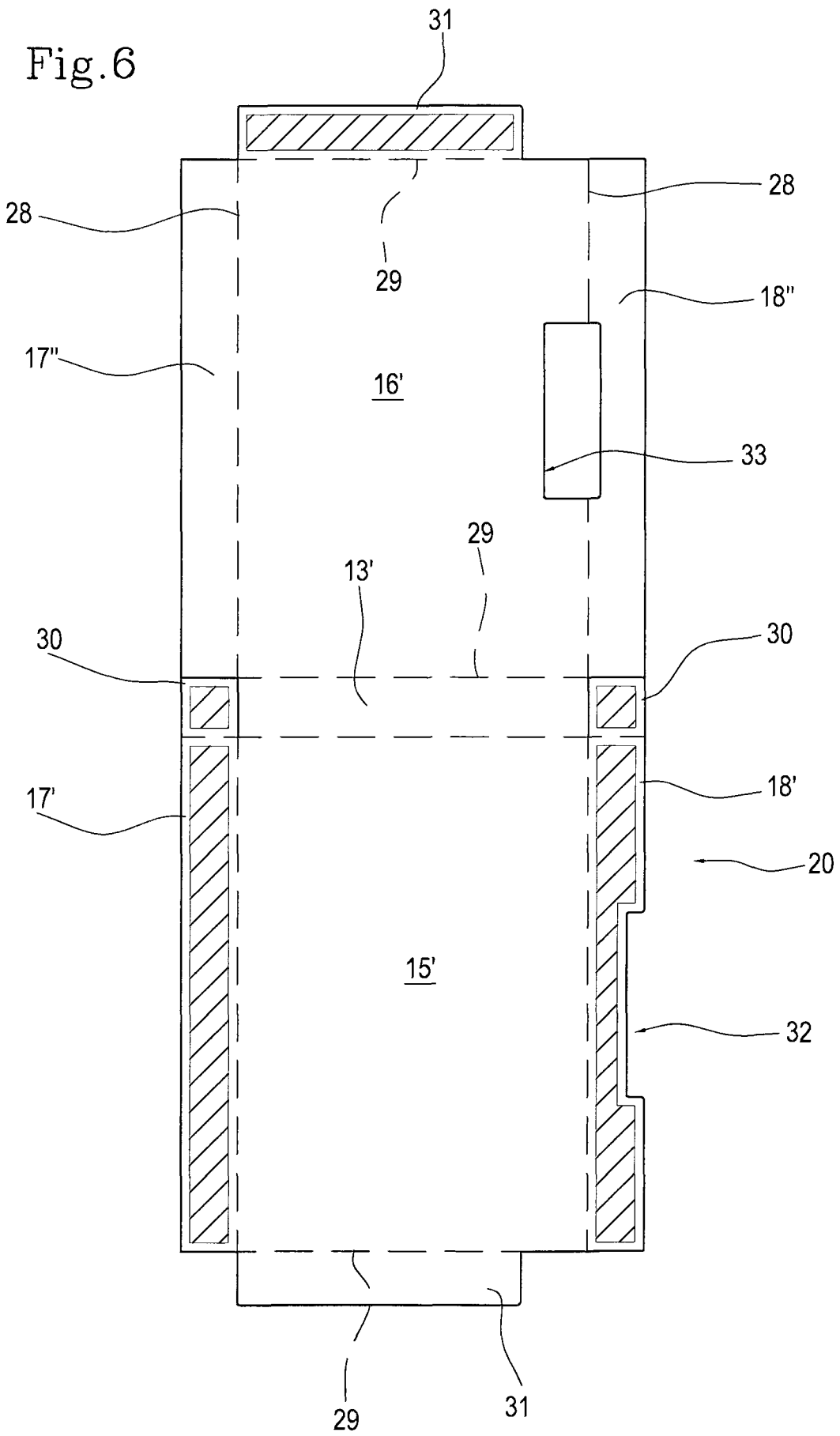

Fig.7

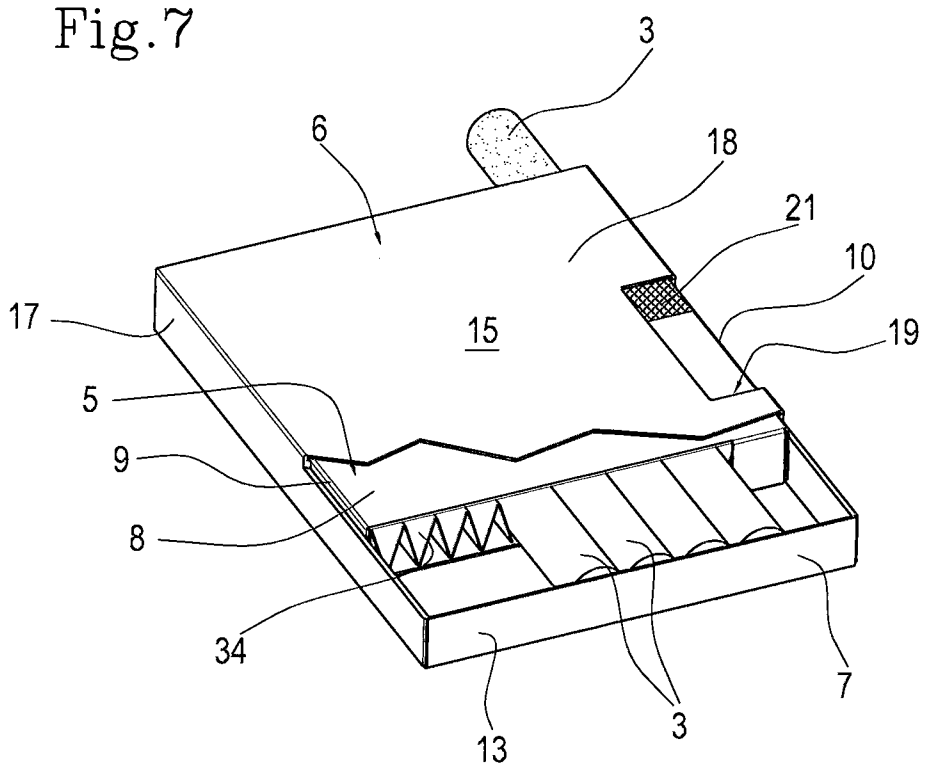

Fig.8

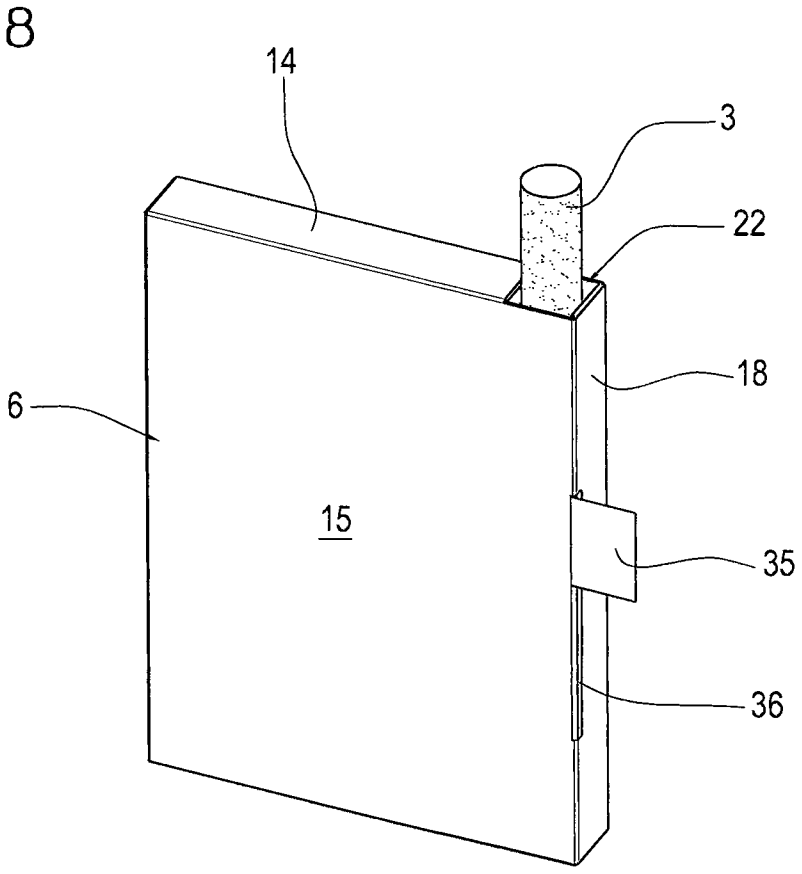

Fig.9

