[19]中华人民共和国国家知识产权局

[51]Int.Cl[6]
A61G 7/002
A61G 7/057

[12]实用新型专利说明书

[21] ZL 专利号 98223922.X

[45]授权公告日 1999 年 8 月 4 日

[11]授权公告号 CN 2331348Y

[22]申请日 98.5.5 [24]颁证日 99.5.24

[73]专利权人 詹文发
地址 552028 贵州省水城水钢汽运厂财务科转
[72]设计人 詹文发

[21]申请号 98223922.X
[74]专利代理机构 机械电子工业部上海专利事务所
代理人 欧阳坚

权利要求书 1 页 说明书 2 页 附图页数 3 页

[54]实用新型名称 多功能自动护理床

[57]摘要

一种医疗器机领域的多功能自动护理床，其特征两床架之间设由四块床垫铰链 组成的床面，床面分成体部、臀体部和下肢部，上体部的上侧设气垫枕头和二 个翻身气垫，下侧设推杆能使上体部倾斜角度，臀体部设扶手，同时设三块气 垫，用于人病人圈腿，下肢部下侧设推拉杆用于病人坐姿，可广泛用于长期卧 床病人，能帮助病人的自理。

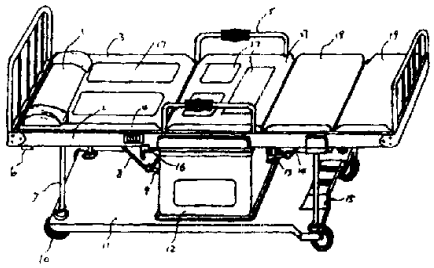

ISSN1008-4274

权 利 要 求 书

1、一种由床架，立柱和滚轮组成的多功能自动护理床，其特征在于两床架(2)之间设置四块床垫(3)(27)(18)(19)组成一个床面，床面由上体部、臀体部和下肢部组成，a，上体部与固定的臀体部由铰链配合，上体部的上侧设气垫枕头(1)和两个翻身气垫(17)，床架(2)的一侧面设气垫和床面翻动的控制开关(4)，上体部下侧设电源插座(6)，下侧同时固定推杆(8)，推杆(8)的另一端连接油缸推拉杆(9)；b，臀体部二侧设扶手(5)，中间设三个气垫(17)，下侧设置油缸箱体(12)；c，下肢部与臀体部由铰链配合，下肢部由二块固定拉杆(14)，拉杆(14)另一端连接油缸推拉杆(13)，立柱(7)设缓冲座(15)，四根立柱(7)之间设床架底板(11)，立柱(7)下端部各设置滚轮(10).

2、根据权利要求1所述的多功能自动护理床，其特征在于床架(2)的臀体部下端分别固定托板(20)和滑板槽(21)、滑板(22)各设扶手(5)宽度矩离的两个扶手插孔(25)，滑板槽(21)和滑板(22)分别固定拉勾(23)和(24)，两拉勾之间设弹簧(26).

3、根据权利要求1或2所述的多功能自动护理床，其特征在于滑板(22)一端设扶手升降拉杆(16).

说　明　书

多功能自动护理床

本实用新型涉及医疗器械领域，具体说属于多种用途的护理病人用的病床.

目前医院或病人家属对病人的护理工作甚感重要，尤其对术后病人或者是老年长期卧床病人希望有人帮助翻身以及略微座躺之间的护理，现有的病床虽能将床架递升一个角度，使病人靠卧，但病人其他的需要无法解决.

本实用新型的目的提供既能使病人靠、卧、起坐又能帮助病人二侧翻身、上半身或臀部架空通气，预防褥疮的发生以及下肢自然弯曲座姿的一种多功能自动护理床.

为完成上述目的所采取的技术方案：床架之间设置四块床垫，组成一个床面的整体，床面由上体部、臀体部和下肢部组成，a，上体部与固定的臀体部由铰链配合，上体部的上侧设气垫枕头和二个翻身气垫，一侧面设气垫和床面翻动控制开关，下侧设电源插座，同时固定推杆，推杆的另一端连接油缸推进杆；b,臀体部二侧设扶手，中间设三个气垫，下侧设置油缸箱体；c，下肢部与臀体部由铰链配合，下肢部由二块垫子通过铰链配合组成，下肢部的下侧固定拉杆，拉杆的另一端连接油缸推拉杆，立柱设缓冲座，可以与挡住二块垫子中的一块。四根立柱中间设床架底板，立柱的下端部各置滚轮．上述的床架中的臀体部下端分别固定托板和滑板槽，二者之间置滑板，滑板一端设扶手升降位杆，柱板、滑板和滑板槽各设扶手宽度矩离相等两个孔，并且在滑板和滑板槽的下侧分别固定拉勾，两拉勾之间设弹簧。

本实用新型能实现病人所需的各种床上基本动作，如始翻身、起坐、靠背、背部通风、圈腿等功作，起到病人上述动作的自理，使病人早日康复带来

福音，尤其对长期卧床不起的病人带来生活的信心，同时能克服病人的褥疮产生，另外床架的两侧设有扶手，给病人活动带来方便，而扶手又能自行下降，不会影响病人自行下床。

本实用新型实施例结合附图加以详细描述。

图1为本实用新型结构图;

图2为本实用新型展示结构图;

图3为扶手升起结构图;

图4为扶手放下结构图;

图5上体部翻身气垫使用图;

图6臀体部气垫使用图.

根据图1所示，两床架2之间设置四块床垫3、27、18、19组成一个床面，床面由上体部、臀体部、下肢部组成，其中上体部与固定的臀体部通过铰链配合，上体部的上侧设气垫枕头1和两个翻身气垫17如图5所，帮助病人左或右侧翻身，床架2的侧面设气垫和床面翻动的控制开关，上体部下侧设电源插座6，下侧同时固定推杆8，推杆8的另一端连接油缸推拉杆9．臀体部二侧设扶手5，中间设三个垫17，如图6所示帮助病人圈腿动作，下侧设置油缸箱体12，油缸箱体12为本实用新型通过液压系统执行床体的翻动展示，如图2所示，同时可根据需要身体翻动部位进行气垫冲气．下肢部与臀体部由铰链配合，下肢部由两块垫子18和19铰链配合组成，下肢部下侧固定拉杆14，拉杆14另一端连接油缸推拉杆13，主柱7设缓冲座15，用于挡住如图2将垫子19放下展示时用，四根立柱7之间设床架底板11，立柱7下端部各设置滚轮10.

上述的扶手5可以升降，以便病人方便从床上走下，其结构如图3和图4所示，扶手5插入托板20，臀体部下端分别固定托板20和滑板槽21，中间设滑板22，上述的托板20、滑板22和滑板槽21各设扶手5宽度矩离的两个扶手插孔25，滑板22一端设拉杆16．在滑板槽和滑板22上分别固定拉勾23和24，两拉勾之间设弹簧26，当需要放下扶手5时，拉动拉杆16，将扶手插孔各自对准，将扶手5插入，与床架相平．病人可以自行下床行走.

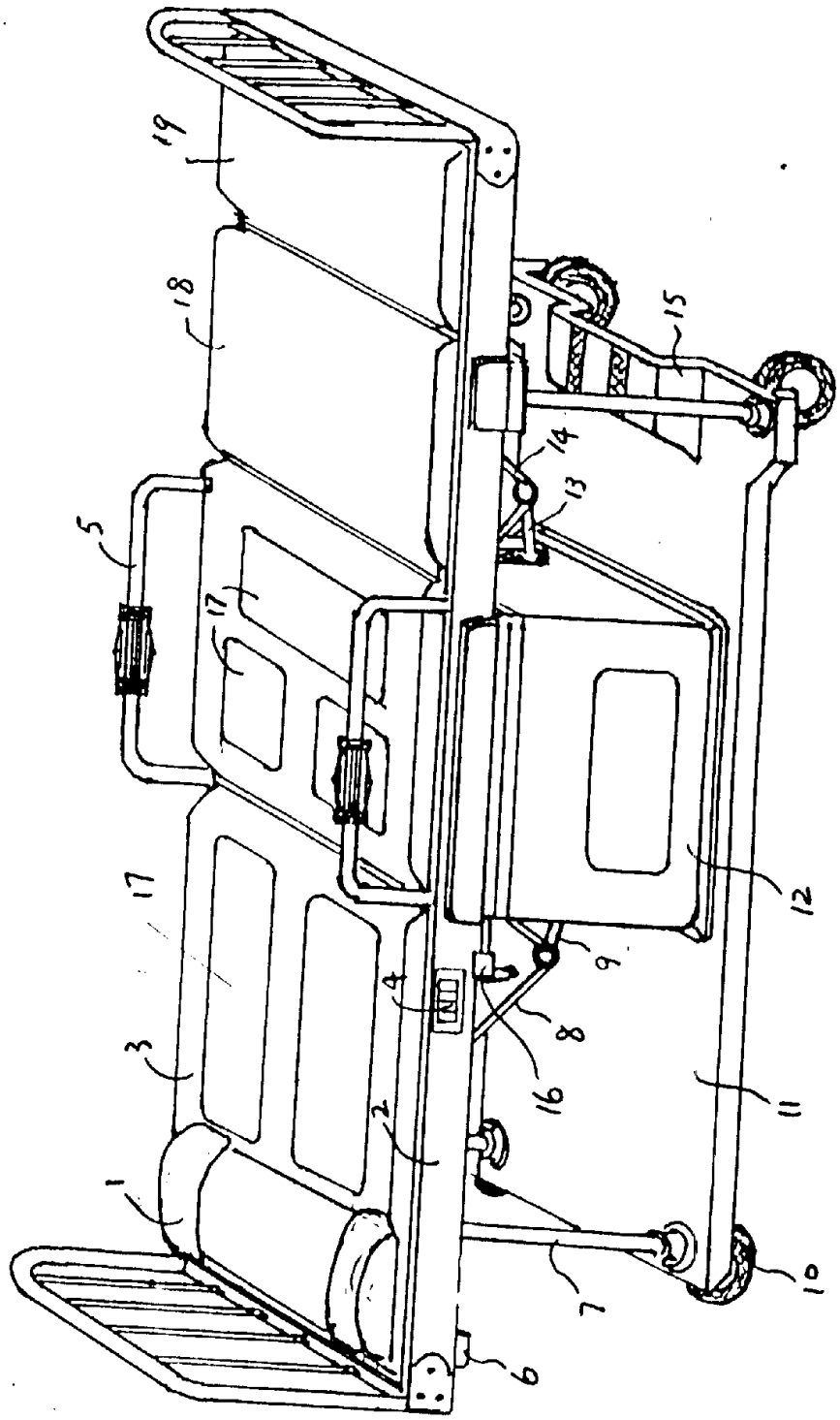

图1

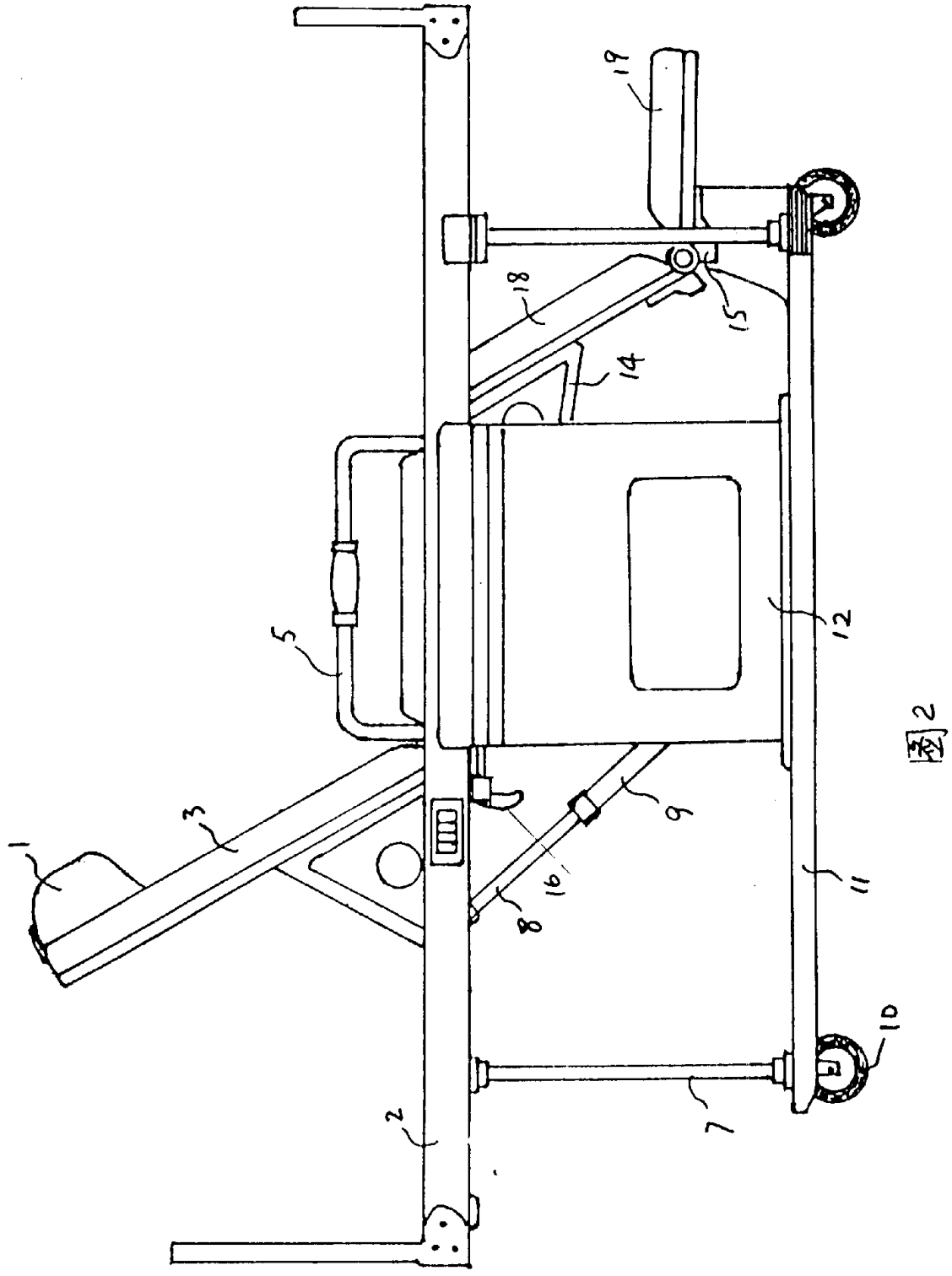

図2

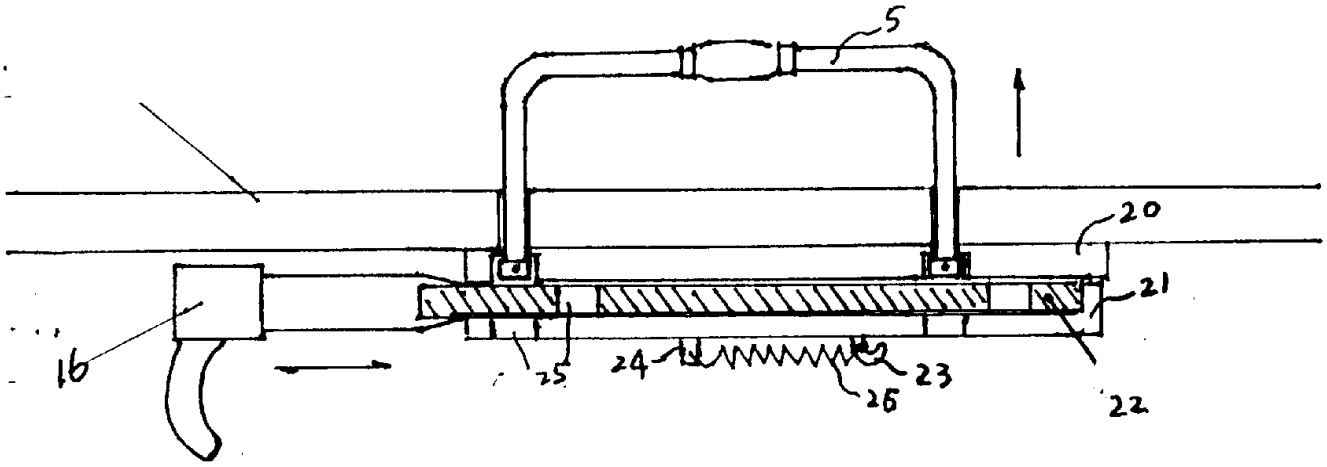

图3

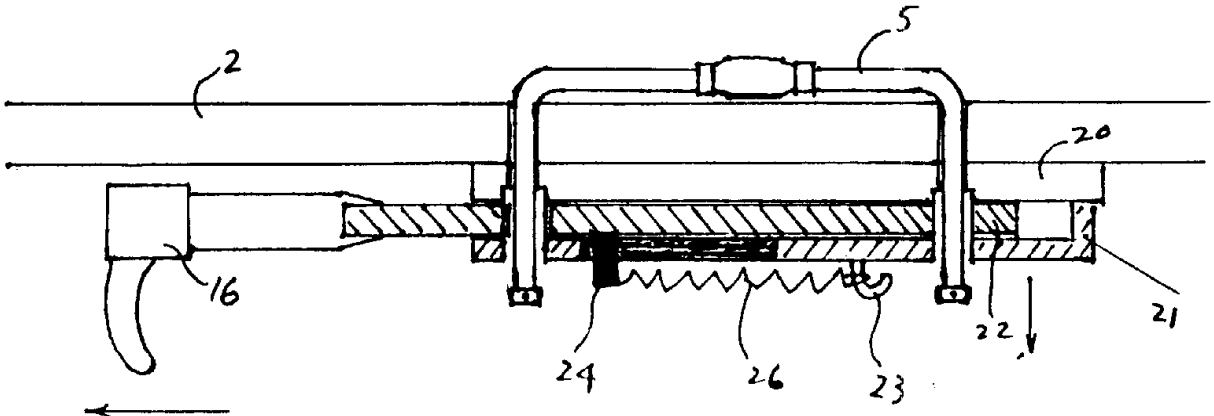

图4

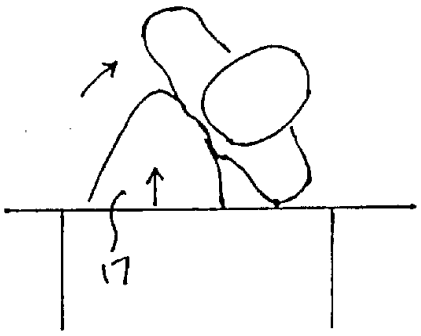

图5

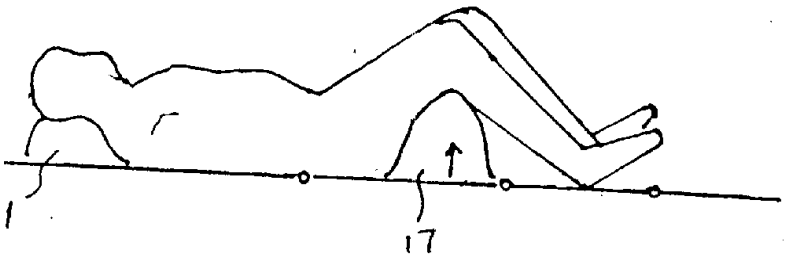

图6