(19)中华人民共和国国家知识产权局

(12)发明专利申请

(10)申请公布号 CN 111012608 A
(43)申请公布日 2020.04.17

(21)申请号 202010012199.5

(22)申请日 2020.01.06

(71)申请人 葛彩芹
地址 252000 山东省聊城市莘县观城镇东街村4号院28号

(72)发明人 葛彩芹 张林杰

(51)Int.Cl.
A61G 13/06(2006.01)
A61G 13/08(2006.01)
A61G 13/10(2006.01)
A61B 1/303(2006.01)
A61B 1/04(2006.01)
A61M 3/02(2006.01)

权利要求书1页 说明书4页 附图2页

(54)发明名称

一种妇产科临床探查治疗装置及使用方法

(57)摘要

本发明涉及妇产科医疗设备技术领域，且公开了一种妇产科临床探查治疗装置及使用方法，包括底架、设备箱和水箱，所述底架的上表面固定连接有设备箱、水箱和电动推杆，所述电动推杆的上表面固定连接有床板，所述床板的上表面固定连接有床垫，所述床板表面靠近床垫的一侧开设有定位槽，所述床板的表面通过合页活动连接有顶板，所述顶板的表面固定连接有头枕。该妇产科临床探查治疗装置及使用方法，通过设备箱和水箱的设置，设备箱内安装有主机和控制面板，主机的输出端通过导线与摄像头连接，方便进行阴道探查，水箱内有小型抽水泵，通过水管与清洁头连接，方便进行阴道清洗，设备箱和水箱安装在床板的底部，装置一体化使用方便快捷。

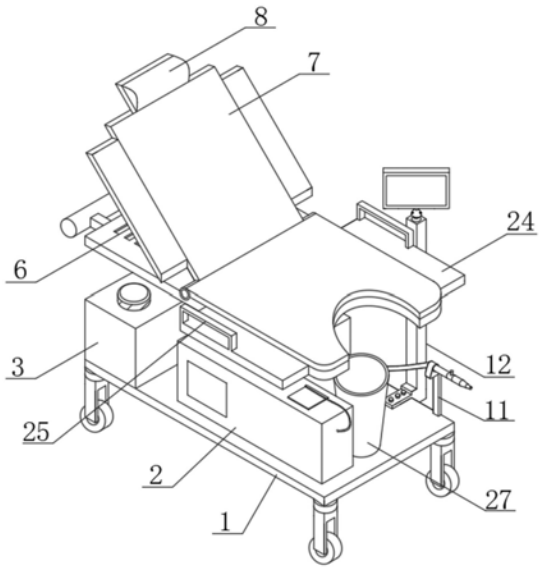

CN 111012608 A

1.一种妇产科临床探查治疗装置及使用方法,包括底架(1)、设备箱(2)和水箱(3),其特征在于:所述底架(1)的上表面固定连接有设备箱(2)、水箱(3)和电动推杆(4),所述电动推杆(4)的上表面固定连接有床板(5),所述床板(5)的上表面固定连接有床垫,所述床板(5)表面靠近床垫的一侧开设有定位槽(6),所述床板(5)的表面通过合页活动连接有顶板(7),所述顶板(7)的表面固定连接有头枕(8),所述设备箱(2)的表面设置有导线(9),所述导线(9)的一端安装有摄像头(10),所述底架(1)表面靠近设备箱(2)的一侧固定连接有支架(11)和固定架(12),所述支架(11)的内壁活动连接有清洁头(13),所述清洁头(13)的表面设置有阀门,所述固定架(12)的上表面固定连接有万向结(14),所述万向结(14)的上表面固定连接有显示器(15)。

2.根据权利要求1所述的一种妇产科临床探查治疗装置及使用方法,其特征在于:所述水箱(3)的内底壁安装有小型抽水泵(16),所述小型抽水泵(16)的出水端固定连接有水管(17),所述水管(17)的一端与清洁头(13)固定连接。

3.根据权利要求1所述的一种妇产科临床探查治疗装置及使用方法,其特征在于:所述水箱(3)的上表面开设有螺纹孔,所述螺纹孔的内壁螺纹连接有密封盖(18),所述密封盖(18)的表面设置有防滑纹。

4.根据权利要求1所述的一种妇产科临床探查治疗装置及使用方法,其特征在于:所述设备箱(2)的内部安装有主机(19)和控制面板(20),所述主机(19)的输出端通过导线(9)与摄像头(10)固定连接。

5.根据权利要求1所述的一种妇产科临床探查治疗装置及使用方法,其特征在于:所述底架(1)的下表面固定连接有万向轮(21),所述万向轮(21)的数量为四个。

6.根据权利要求1所述的一种妇产科临床探查治疗装置及使用方法,其特征在于:所述顶板(7)的下表面通过合页活动连接有支撑杆(22),所述床板(5)的一端固定连接有推把(23)。

7.根据权利要求1所述的一种妇产科临床探查治疗装置及使用方法,其特征在于:所述床板(5)的左右两侧均固定连接有连接板(24),所述连接板(24)的表面固定连接有扶手(25)。

8.根据权利要求1所述的一种妇产科临床探查治疗装置及使用方法,其特征在于:所述设备箱(2)的上表面固定连接有软垫(26),所述底架(1)表面靠近支架(11)的一侧活动连接有污物桶(27)。

9.一种妇产科临床探查治疗装置使用方法,其特征在于,包括以下步骤:

1)体位摆放:通过电动推杆(4)顶起床板(5),使床板(5)升高或降低到合适位置,患者躺在床板(5)的表面,若孕妇不方便躺卧,可以通过支撑杆(22)与定位槽(6)顶起顶板(7),患者要打开双腿露出病灶器官:

2)清洗病灶器官:通过小型抽水泵(16)可以使水箱(3)中的蒸馏水通过清洁头(13)清洗阴道内部,使女性分泌物和污垢清洗干净,污水可以直接落在污物桶(27)中:

3)探查病灶体:通过主机(19)和控制面板(20)使用摄像头(10)插入阴道中,探查病灶,通过显示器(15)显示出来,使医生直观了解病情,方便开药和治疗。

一种妇产科临床探查治疗装置及使用方法

技术领域

[0001] 本发明涉及妇产科医疗设备技术领域，具体为一种妇产科临床探查治疗装置及使用方法。

背景技术

[0002] 妇产科是临床医学四大主要学科之一，主要研究女性生殖器官疾病的病因、病理、诊断及防治，妊娠、分娩的生理和病理变化，高危妊娠及难产的预防和诊治，女性生殖内分分泌，计划生育及妇女保健等。现代分子生物学、肿瘤学、遗传学、生殖内分泌学及免疫学等医学基础理论的深入研究和临床医学诊疗检测技术的进步，拓宽和深化了妇产科学的发展，为保障妇女身体和生殖健康及防治各种妇产科疾病起着重要的作用。

[0003] 目前，妇产科在临床探查治疗过程中，除对患者日常的护理外，还要对患有阴道炎、子宫炎的患者进行阴道窥视探查和清洗治疗。通常需要使用到阴道探查镜探查病情和进行相关的清洗消毒治疗操作。

[0004] 但是传统的清洗治疗方式，清洗不方便，给医务人员增加了工作难度，而且清洗的废液难以进行有效的收集，容易污染地面。而目还缺少一种便于医务人员对患者进行阴道探查和清洗为一体的整合型装置，普通的病床也不方便清洗治疗，对于孕妇和特殊患者使用不便。

发明内容

[0005] (一)解决的技术问题

针对现有技术的不足，本发明提供了一种妇产科临床探查治疗装置及使用方法，具备一体的整合型、方便使用和收集废液等优点，解决了废液污染地面、使用不便的问题。

[0006] (二)技术方案

为实现上述一体的整合型、方便使用和收集废液目的，本发明提供如下技术方案：一种妇产科临床探查治疗装置及使用方法，包括底架、设备箱和水箱，所述底架的上表面固定连接有设备箱、水箱和电动推杆，所述电动推杆的上表面固定连接有床板，所述床板的上表面固定连接有床垫，所述床板表面靠近床垫的一侧开设有定位槽，所述床板的表面通过合页活动连接有顶板，所述顶板的表面固定连接有头枕，所述设备箱的表面设置有导线，所述导线的一端安装有摄像头，所述底架表面靠近设备箱的一侧固定连接有支架和固定架，所述支架的内壁活动连接有清洁头，所述清洁头的表面设置有阀门，所述固定架的上表面固定连接有万向结，所述万向结的上表面固定连接有显示器。

[0007] 优选的，所述水箱的内底壁安装有小型抽水泵，所述小型抽水泵的出水端固定连接有水管，所述水管的一端与清洁头固定连接。

[0008] 优选的，所述水箱的上表面开设有螺纹孔，所述螺纹孔的内壁螺纹连接有密封盖，所述密封盖的表面设置有防滑纹。

[0009] 优选的，所述设备箱的内部安装有主机和控制面板，所述主机的输出端通过导线

与摄像头固定连接。

[0010] 优选的，所述底架的下表面固定连接有万向轮，所述万向轮的数量为四个。

[0011] 优选的，所述顶板的下表面通过合页活动连接有支撑杆，所述床板的一端固定连接有推把。

[0012] 优选的，所述床板的左右两侧均固定连接有连接板，所述连接板的表面固定连接有扶手。

[0013] 优选的，所述设备箱的上表面固定连接有软垫，所述底架表面靠近支架的一侧活动连接有污物桶。

[0014] 一种妇产科临床探查治疗装置使用方法，包括以下步骤：

1)体位摆放：通过电动推杆顶起床板，使床板升高或降低到合适位置，患者躺在床板的表面，若孕妇不方便躺卧，可以通过支撑杆与定位槽顶起顶板，患者要打开双腿露出病灶器官：

2)清洗病灶器官：通过小型抽水泵可以使水箱中的蒸馏水通过清洁头清洗阴道内部，使女性分泌物和污垢清洗干净，污水可以直接落在污物桶中：

3)探查病灶体：通过主机和控制面板使用摄像头插入阴道中，探查病灶，通过显示器显示出来，使医生直观了解病情，方便开药和治疗。

[0015] (三)有益效果

与现有技术相比，本发明提供了一种妇产科临床探查治疗装置及使用方法，具备以下有益效果：

1、该妇产科临床探查治疗装置及使用方法，通过电动推杆、床板和顶板的设置，床板的特殊设计，可以方便对病灶器官检查和治疗，电动推杆可以调节床板的高度，方便病人躺在床板上调节适合医生的高度探查治疗，顶板通过合页与床板连接，可以通过支撑杆与定位槽，顶起顶板，可以调节不同的角度，使装置适合孕妇和特殊患者使用，使装置使用舒适增加其实用性，通过污物桶的设置，清洗的废液可以直接流到污物桶中，对废液进行有效的收集，避免污染地面。

[0016] 2、该妇产科临床探查治疗装置及使用方法，通过设备箱和水箱的设置，设备箱内安装有主机和控制面板，主机的输出端通过导线与摄像头固定连接，方便进行阴道探查，水箱内有小型抽水泵，通过水管与清洁头连接，方便进行阴道清洗，设备箱和水箱安装在床板的底部，使装置一体化，使用方便快捷。

附图说明

[0017] 图1为本发明提出的一种妇产科临床探查治疗装置及使用方法结构示意图；

图2为本发明提出的装置侧面剖视结构示意图；

图3为本发明提出的底架结构示意图。

[0018] 图中：1、底架；2、设备箱；3、水箱；4、电动推杆；5、床板；6、定位槽；7、顶板；8、头枕；9、导线；10、摄像头；11、支架；12、固定架；13、清洁头；14、万向结；15、显示器；16、小型抽水泵；17、水管；18、密封盖；19、主机；20、控制面板；21、万向轮；22、支撑杆；23、推把；24、连接板；25、扶手；26、软垫；27、污物桶。

具体实施方式

[0019] 下面将结合本发明实施例中的附图，对本发明实施例中的技术方案进行清楚、完整地描述，显然，所描述的实施例仅仅是本发明一部分实施例，而不是全部的实施例。基于本发明中的实施例，本领域普通技术人员在没有做出创造性劳动前提下所获得的所有其他实施例，都属于本发明保护的范围。

[0020] 请参阅图1-3，一种妇产科临床探查治疗装置及使用方法，包括底架1、设备箱2和水箱3，底架1的下表面固定连接有万向轮21，万向轮21的数量为四个，四个万向轮21可以方便装置整体的移动，增加装置的实用性，底架1的上表面固定连接有设备箱2、水箱3和电动推杆4，设备箱2的内部安装有主机19和控制面板20，主机19和控制面板20为妇科探查设备的主要器件，可使用常见医用设备，主机19的输出端通过导线9与摄像头10固定连接，水箱3的内底壁安装有小型抽水泵16，小型抽水泵16为小功率潜水抽水泵，是常见常用电源设备，可以使用多种型号，小型抽水泵16的出水端固定连接有水管17，水管17的一端与清洁头13固定连接，水箱3的上表面开设有螺纹孔，螺纹孔的内壁螺纹连接有密封盖18，打开密封盖18后可以向水箱3中加入蒸馏水，密封盖18的表面设置有防滑纹，电动推杆4的上表面固定连接有床板5，床板5的左右两侧均固定连接有连接板24，连接板24的表面固定连接有扶手25，床板5的上表面固定连接有床垫，床板5表面靠近床垫的一侧开设有定位槽6，床板5的表面通过合页活动连接有顶板7；

为了使装置使用方便且可以调节，通过电动推杆4、床板5和顶板7的设置，床板5的特殊设计，可以方便对病灶器官检查和治疗，电动推杆4可以调节床板5的高度，方便病人躺在床板5上调节适合医生的高度探查治疗，顶板7通过合页与床板5连接，可以通过支撑杆22与定位槽6，顶起顶板7，可以调节不同的角度，使装置适合孕妇和特殊患者使用，使装置使用舒适增加其实用性，达到装置使用方便且可以调节的效果；

顶板7的下表面通过合页活动连接有支撑杆22，床板5的一端固定连接有推把23，顶板7的表面固定连接有头枕8，设备箱2的表面设置有导线9，导线9的一端安装有摄像头10，导线9和摄像头10表面做防水处理，使通用更加安全，底架1表面靠近设备箱2的一侧固定连接有支架11和固定架12，支架11的内壁活动连接有清洁头13，清洁头13的表面设置有阀门，固定架12的上表面固定连接有万向结14，万向结14的上表面固定连接有显示器15，显示器15通过内部电线与主机19连接，显示器15通过万向结14固定，可以调节任意角度，使用更加方便快捷，设备箱2的上表面固定连接有软垫26，软垫26可以放置摄像头10，避免摩擦损坏，底架1表面靠近支架11的一侧活动连接有污物桶27，清洗的废液可以直接流到污物桶27中，对废液进行有效的收集，避免污染地面；

为了使装置使用快捷且一体化设置，通过设备箱2和水箱3的设置，设备箱2内安装有主机19和控制面板20，主机19的输出端通过导线9与摄像头10固定连接，方便进行阴道探查，水箱3内有小型抽水泵16，通过水管17与清洁头13连接，方便进行阴道清洗，设备箱2和水箱3安装在床板5的底部，使装置一体化，使用方便快捷。

[0021] 该文中出现的电器元件均与外界的主控器及220V市电电连接，并且主控器可为计算机等起到控制的常规已知设备。

[0022] 综上所述，该妇产科临床探查治疗装置及使用方法，在使用时包括以下步骤：

1)体位摆放:通过电动推杆4顶起床板5，使床板5升高或降低到合适位置，患者躺在床

板5的表面，若孕妇不方便躺卧，可以通过支撑杆22与定位槽6顶起顶板7，患者要打开双腿露出病灶器官：

2)清洗病灶器官：通过小型抽水泵16可以使水箱3中的蒸馏水通过清洁头13清洗阴道内部，使女性分泌物和污垢清洗干净，污水可以直接落在污物桶27中：

3)探查病灶体：通过主机19和控制面板20使用摄像头10插入阴道中，探查病灶，通过显示器15显示出来，使医生直观了解病情，方便开药和治疗。

[0023] 需要说明的是，在本文中，诸如第一和第二等之类的关系术语仅仅用来将一个实体或者操作与另一个实体或操作区分开来，而不一定要求或者暗示这些实体或操作之间存在任何这种实际的关系或者顺序。而且，术语“包括”、“包含”或者其任何其他变体意在涵盖非排他性的包含，从而使得包括一系列要素的过程、方法、物品或者设备不仅包括那些要素，而且还包括没有明确列出的其他要素，或者是还包括为这种过程、方法、物品或者设备所固有的要素。在没有更多限制的情况下，由语句“包括一个”限定的要素，并不排除在包括所述要素的过程、方法、物品或者设备中还存在另外的相同要素。

[0024] 尽管已经示出和描述了本发明的实施例，对于本领域的普通技术人员而言，可以理解在不脱离本发明的原理和精神的情况下可以对这些实施例进行多种变化、修改、替换和变型，本发明的范围由所附权利要求及其等同物限定。

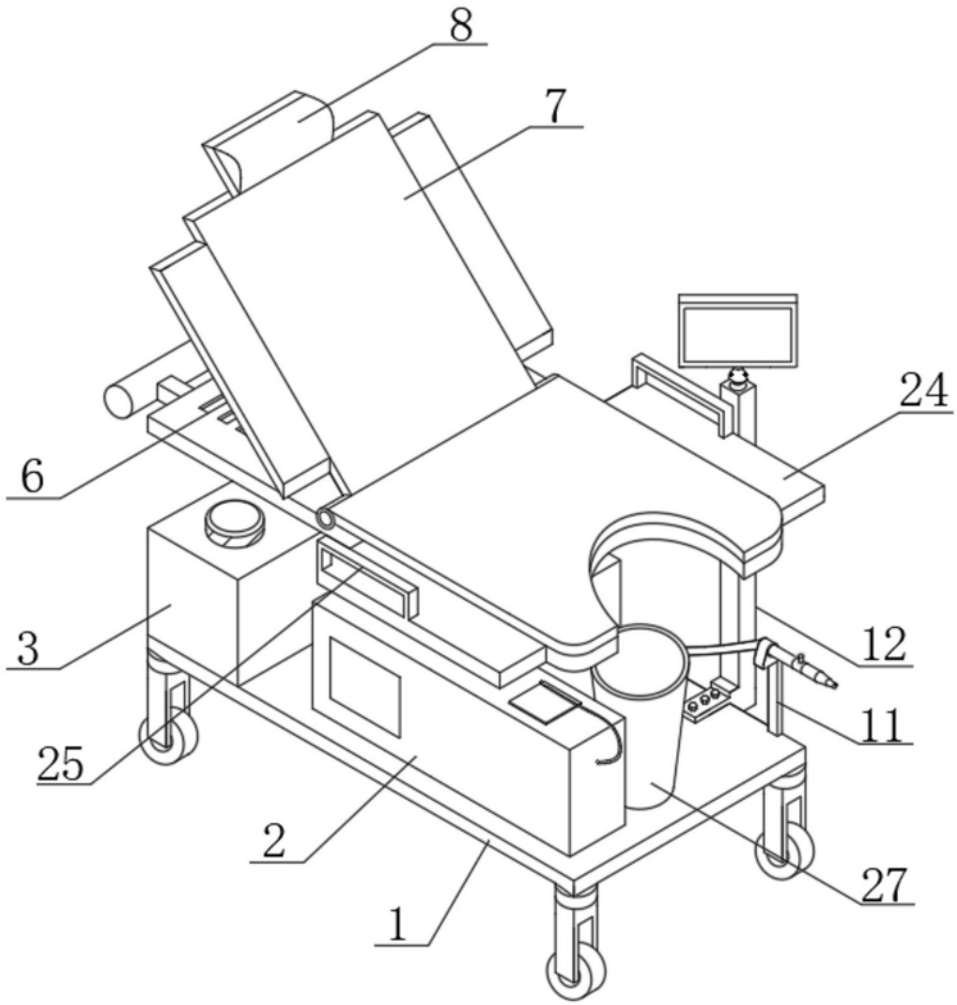

图1

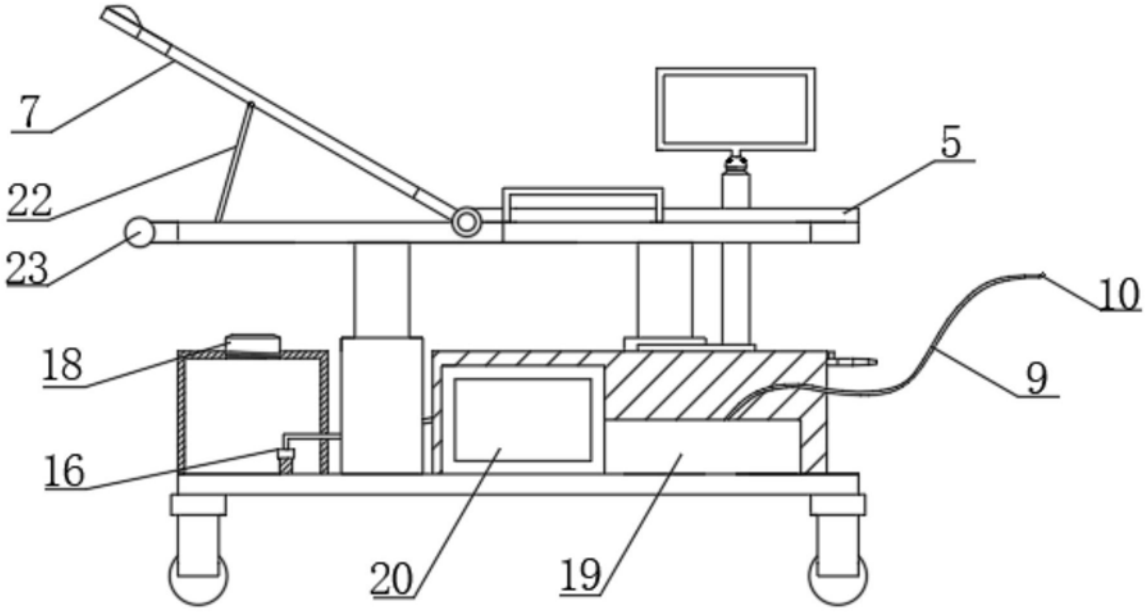

图2

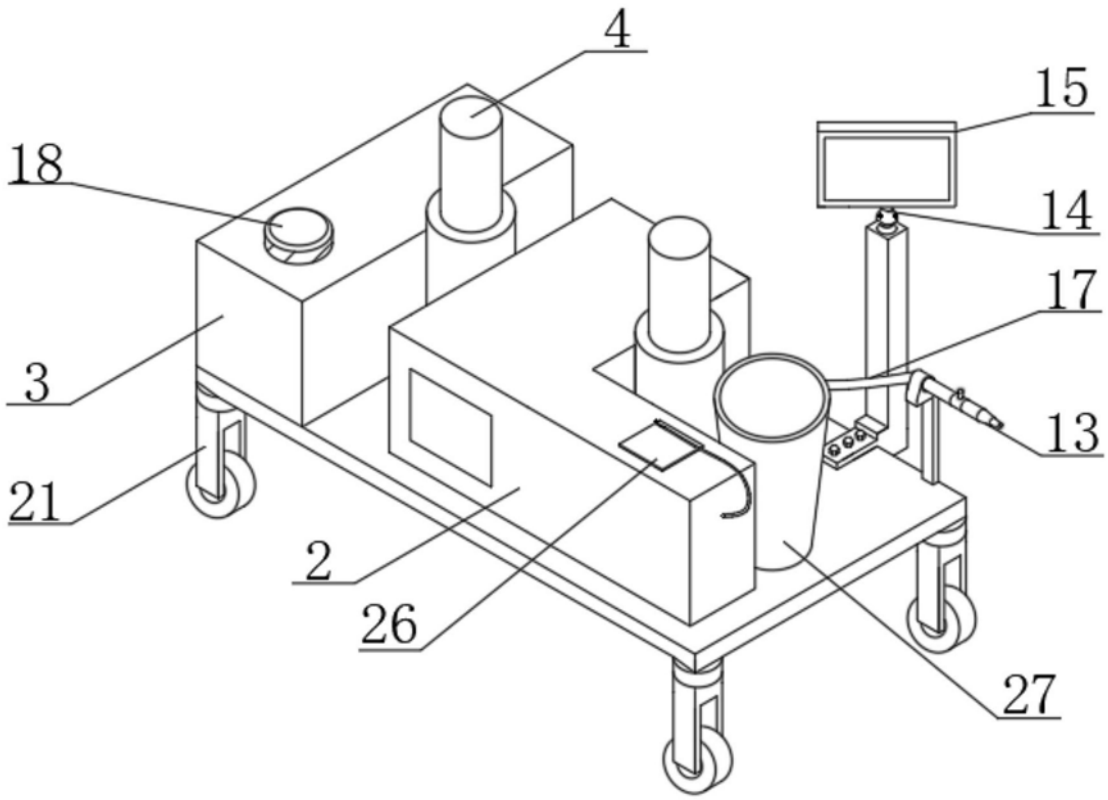

图3