(19)中华人民共和国国家知识产权局

(12)实用新型专利

(10)授权公告号 CN 212957132 U
(45)授权公告日 2021.04.13

(21)申请号 202020794541.7

(22)申请日 2020.05.13

(73)专利权人 苏州柯利达装饰股份有限公司
地址 215011 江苏省苏州市高新区邓尉路6号

(72)发明人 卢森 向梅 裴磊 高成 潘浩 狄晓罡

(74)专利代理机构 北京三聚阳光知识产权代理有限公司 11250
代理人 唐岩

(51)Int.Cl.
*E04B 2/88*(2006.01)

权利要求书1页 说明书3页 附图4页

(54)实用新型名称

一种幕墙室内外收边构造系统

(57)摘要

本实用新型涉及幕墙收边技术领域，具体涉及一种幕墙室内外收边构造系统，旨要解决的技术问题在于克服现有技术中的施工不便的缺陷，主要是通过以下技术方案得以实现的：一种幕墙室内外收边构造系统，包括：底部基础，底部基础为墙体构造，底部基础上固定室内收边组件和室外收边组件；室内收边组件，室内收边组件包括第一收边扣件、角铝和第一收边铝单板，角铝和第一收边铝单板固定后卡入第一收边扣件；室外收边组件，室外收边组件包括第二收边扣件和第二收边铝单板，第二收边扣件和第二收边铝单板，室内外铝合金收边扣件可以先行固定，室内外非幕墙的装饰封修时便可进行施工。

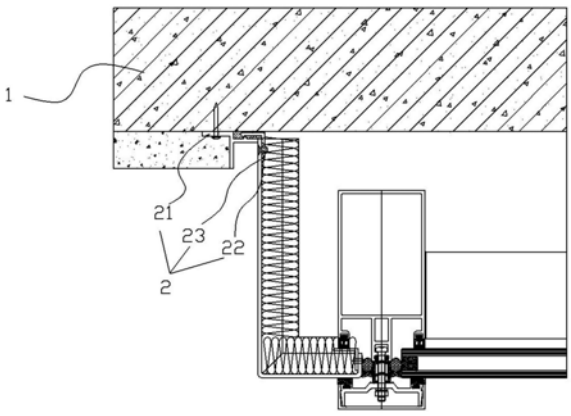


CN 212957132 U

1.一种幕墙室内外收边构造系统,其特征在于,包括:

底部基础(1),所述底部基础(1)为墙体构造,所述底部基础(1)上固定室内收边组件(3)和室外收边组件(2);

室外收边组件(2),所述室外收边组件(2)包括第一收边扣件(21)、角铝(22)和第一收边铝单板(23),所述角铝(22)和第一收边铝单板(23)固定后卡入第一收边扣件(21);

室内收边组件(3),所述室内收边组件(3)包括第二收边扣件(31)和第二收边铝单板(32),所述第二收边扣件(31)和所述第二收边铝单板(32)卡接固定。

2.根据权利要求1所述的一种幕墙室内外收边构造系统,其特征在于,所述第一收边扣件(21)呈T型,所述第一收边扣件(21)一端固定在所述底部基础(1)上,所述第一收边扣件(21)上设置有钩角(211)。

3.根据权利要求2所述的一种幕墙室内外收边构造系统,其特征在于,所述第一收边铝单板(23)与所述角铝(22)铆接固定,所述第一收边铝单板(23)一侧与所述第一收边扣件(21)抵接固定,所述角铝(22)呈折角状,所述角铝(22)一侧设置有与所述钩角(211)相对应的凸起(221)。

4.根据权利要求3所述的一种幕墙室内外收边构造系统,其特征在于,所述第二收边扣件(31)呈异状T型,所述第二收边扣件(31)固定在所述底部基础(1)上,所述第二收边扣件(31)部分与所述底部基础(1)间留有间隙。

5.根据权利要求1所述的一种幕墙室内外收边构造系统,其特征在于,所述第二收边铝单板(32)呈折角状,所述第二收边铝单板(32)与所述第二收边扣件(31)插接固定。

6.根据权利要求5所述的一种幕墙室内外收边构造系统,其特征在于,所述第一收边扣件(21)和所述角铝(22)间设置有密封胶,所述第二收边扣件(31)和第二收边铝单板(32)间设置也有密封胶。

# 一种幕墙室内外收边构造系统

## 技术领域

[0001] 本实用新型涉及幕墙收边技术领域，具体涉及一种幕墙室内外收边构造系统。

## 背景技术

[0002] 幕墙是建筑物的外墙围护，不承受主体结构荷载，像幕布一样挂上去，故又称为悬挂墙，是现代大型和高层建筑常用的带有装饰效果的轻质墙体。由结构框架与镶嵌板材组成，不承担主体结构载荷与作用的建筑围护结构。

[0003] 目前的幕墙室外收边收口构造，一般采用收边铝板直接折边固定在墙体上，涂料粉刷至铝板完成面。此种做法导致项目中墙面粉刷的步骤必须等幕墙的收边收口构造完全结束之后才能施工，施工时间长，且幕墙与其他材质的交界面模糊不清，界面不清楚，美观不足，幕墙的室内与室外类似。

[0004] 因此需要一种幕墙室内外收边构造系统，能够实现无序安装的目的，起到节省工期的作用。

## 实用新型内容

[0005] 因此，本实用新型要解决的技术问题在于克服现有技术中的施工不便的缺陷，从而提供一种幕墙室内外收边构造系统。

[0006] 本实用新型的上述技术目的是通过以下技术方案得以实现的：

[0007] 一种幕墙室内外收边构造系统，包括：

[0008] 底部基础，所述底部基础为墙体构造，所述底部基础上固定室内收边组件和室外收边组件；

[0009] 室外收边组件，所述室外收边组件包括第一收边扣件、角铝和第一收边铝单板，所述角铝和第一收边铝单板固定后卡入第一收边扣件；

[0010] 室内收边组件，所述室内收边组件包括第二收边扣件和第二收边铝单板，所述第二收边扣件和所述第二收边铝单板卡接固定。

[0011] 进一步的，所述第一收边扣件呈T型，所述第一收边扣件一端固定在所述底部基础上，所述第一收边扣件上设置有钩角。

[0012] 进一步的，所述第一收边铝单板与所述角铝铆接固定，所述第一收边铝单板一侧与所述第一收边扣件抵接固定，所述角铝呈折角状，所述角铝一侧设置有与所述钩角相对应的凸起。

[0013] 进一步的，所述第二收边扣件呈异状T型，所述第二收边扣件固定在所述底部基础上，所述第二收边扣件部分与所述底部基础间留有间隙。

[0014] 进一步的，所述第二收边铝单板呈折角状，所述第二收边铝单板与所述第二收边扣件插接固定。

[0015] 进一步的，所述第一收边扣件和所述角铝间设置有密封胶，所述第二收边扣件和第二收边铝单板间设置也有密封胶。

[0016] 本实用新型技术方案,具有如下优点:

[0017] 1.本实用新型提供的幕墙室内外收边构造,室内外铝合金收边扣件可以先行固定,室内外非幕墙的装饰封修时便可进行施工,幕墙的铝单板收口通过卡接、插接固定在室内外铝合金收边扣件上完成幕墙收边构造。

[0018] 2.本实用新型提供的幕墙室内外收边构造,该收边构造便于交叉作业,可以提前组合扣件,能够节省工期,起到无序安装的目的,同时也便于后期的维护。

[0019] 3.本实用新型提供的幕墙室内外收边构造,该扣件在观感上更加简洁、美观和大方,连接处更加顺滑,同时可以增加防水效果。

[0020] 4.本实用新型提供的幕墙室内外收边构造,设计新颖、结构牢固,易于安装更换,仅仅通过简单的插接卡接,就能实现收边组件和收边扣件的固定,受力均匀,结构稳定。

## 附图说明

[0021] 为了更清楚地说明本实用新型具体实施方式或现有技术中的技术方案,下面将对具体实施方式或现有技术描述中所需要使用的附图作简单地介绍,显而易见地,下面描述中的附图是本实用新型的一些实施方式,对于本领域普通技术人员来讲,在不付出创造性劳动的前提下,还可以根据这些附图获得其他的附图。

[0022] 图1为本实用新型的一种实施方式中提供的一种幕墙室外收边构造系统的剖视结构示意图;

[0023] 图2为本实用新型的一种实施方式中提供的一种幕墙室内收边构造系统的剖视结构图;

[0024] 图3为本实用新型一种实施方式中提供的室外收边组件的放大结构示意图;

[0025] 图4为本实用新型一种实施方式中提供的室内收边组件的放大结构示意图。

[0026] 附图标记说明:

[0027] 1、底部基础;2、室外收边组件;21、第一收边扣件;211、钩角;22、角铝;221、凸起;23、第一收边铝单板;3、室内收边组件;31、第二收边扣件;32、第二收边铝单板。

## 具体实施方式

[0028] 下面将结合附图对本实用新型的技术方案进行清楚、完整地描述,显然,所描述的实施例是本实用新型一部分实施例,而不是全部的实施例。基于本实用新型中的实施例,本领域普通技术人员在没有做出创造性劳动前提下所获得的所有其他实施例,都属于本实用新型保护的范围。

[0029] 一种幕墙室内外收边构造系统,如图1和图2所示,包括:底部基础1,底部基础1为墙体构造,底部基础1上固定室内收边组件3和室外收边组件2,室内收边组件3和室外收边组件2构成整个的幕墙室内外收边构造系统,室外收边组件2包括第一收边扣件21、角铝22和第一收边铝单板23,角铝22和第一收边铝单板23固定后卡入第一收边扣件21内,室内收边组件3包括第二收边扣件31和第二收边铝单板32,第二收边扣件31和第二收边铝单板32卡接固定,室内外铝合金收边扣件可以先行固定,室内外非幕墙的装饰封修时便可进行施工,幕墙的铝单板收口通过卡接、插接固定在室内外铝合金收边扣件上完成幕墙收边构造。

[0030] 如图3所示,第一收边扣件21呈T型,第一收边扣件21一端固定在底部基础1上,第

一收边扣件21上的另一边上固定设置有钩角211，第一收边铝单板23与角铝22铆接固定，第一收边铝单板23的一侧与第一收边扣件21抵接固定，角铝22呈折角状，角铝22的一端设置有与钩角211相对应的凸起221，凸起221和钩角211相互钩结，使角铝22固定卡入在第一收边扣件21上，角铝22和第一收边扣件21的空隙内注入密封胶，该扣件在观感上更加简洁、美观和大方，连接处更加顺滑，同时可以增加防水效果。

[0031] 如图4所示，第二收边扣件31呈异状T型，第二收边扣件31固定在底部基础1上，第二收边扣件31部分与底部基础1间留有间隙，第二收边铝单板32呈折角状，第二收边铝单板32插入第二收边扣件31与底部基础1的空隙内，插接后在空隙中注入密封胶，该扣件设计新颖、结构牢固，易于安装更换，仅仅通过简单的插接卡接，就能实现收边组件和收边扣件的固定，受力均匀，结构稳定。

[0032] 本幕墙室内外收边构造的安装方式：可以先将第一收边铝板和角铝22先行铆接固定再插入第一收边扣件21内，再将第一收边扣件21固定在底部基础1上，完成幕墙室外的装饰封修，或者，先将第一收边扣件21固定在底部基础1上，再逐次安装角铝22和第一收边铝板，同理室内封装也可如此，该收边构造便于交叉作业，可以提前组合扣件，能够节省工期，起到无序安装的目的，同时也便于后期的维护。

[0033] 显然，上述实施例仅仅是为清楚地说明所作的举例，而并非对实施方式的限定。对于所属领域的普通技术人员来说，在上述说明的基础上还可以做出其它不同形式的变化或变动。这里无需也无法对所有的实施方式予以穷举。而由此所引伸出的显而易见的变化或变动仍处于本实用新型创造的保护范围之中。

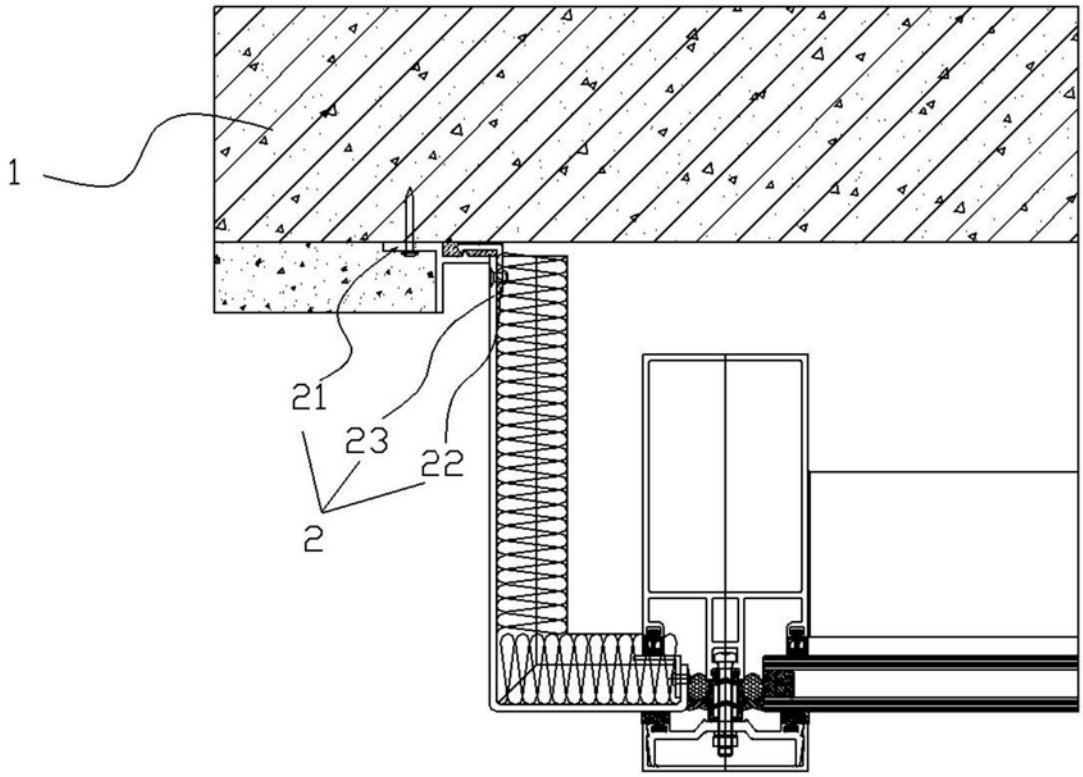


图1

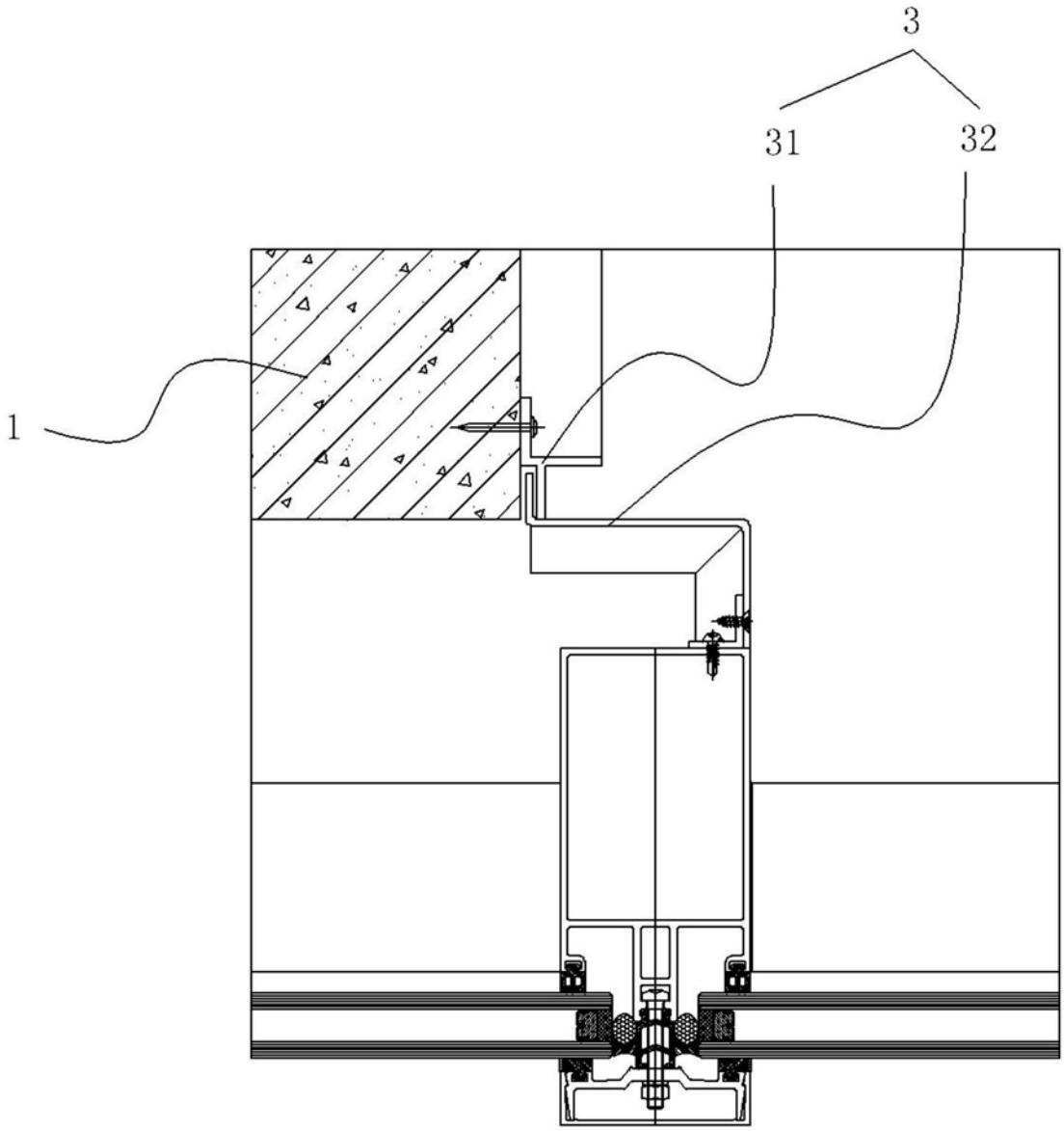


图2

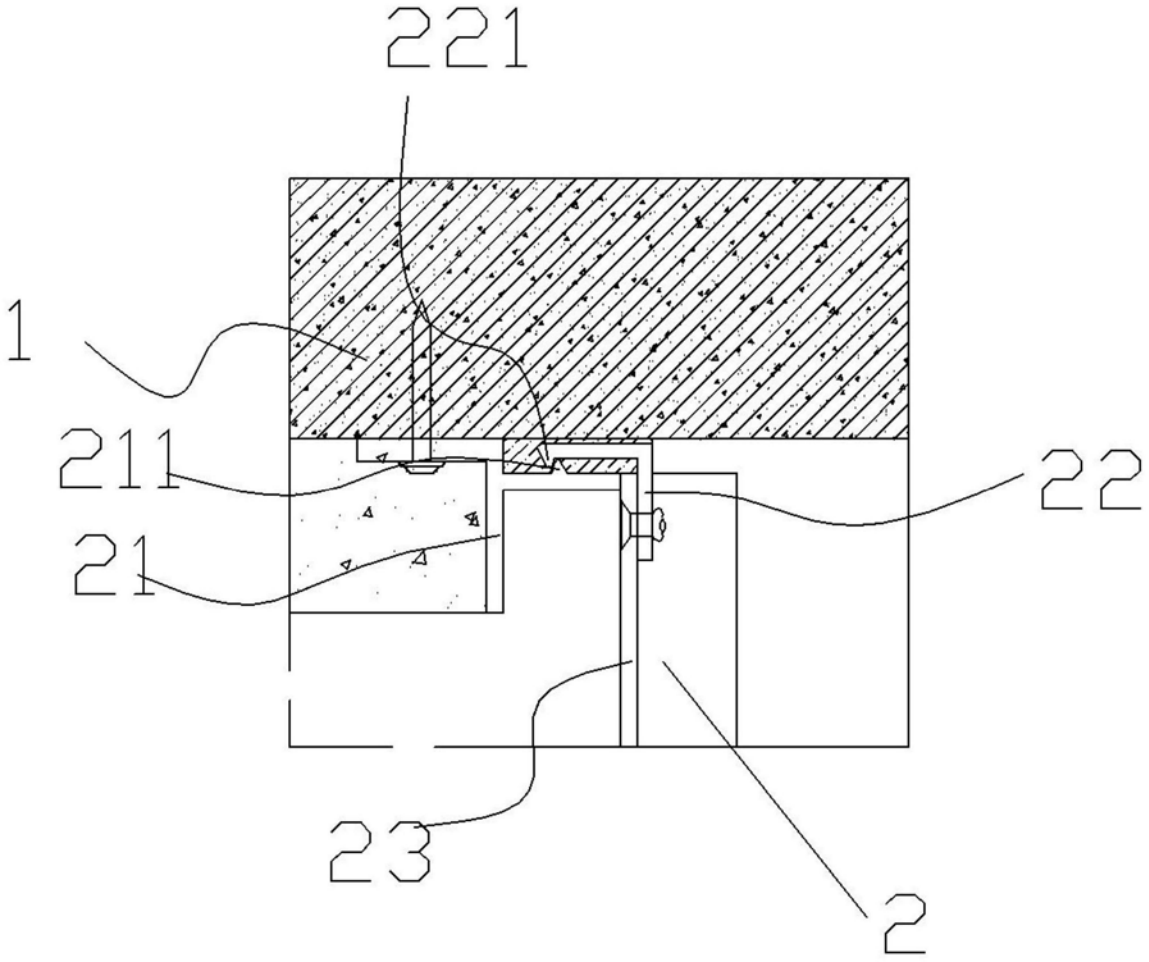


图3

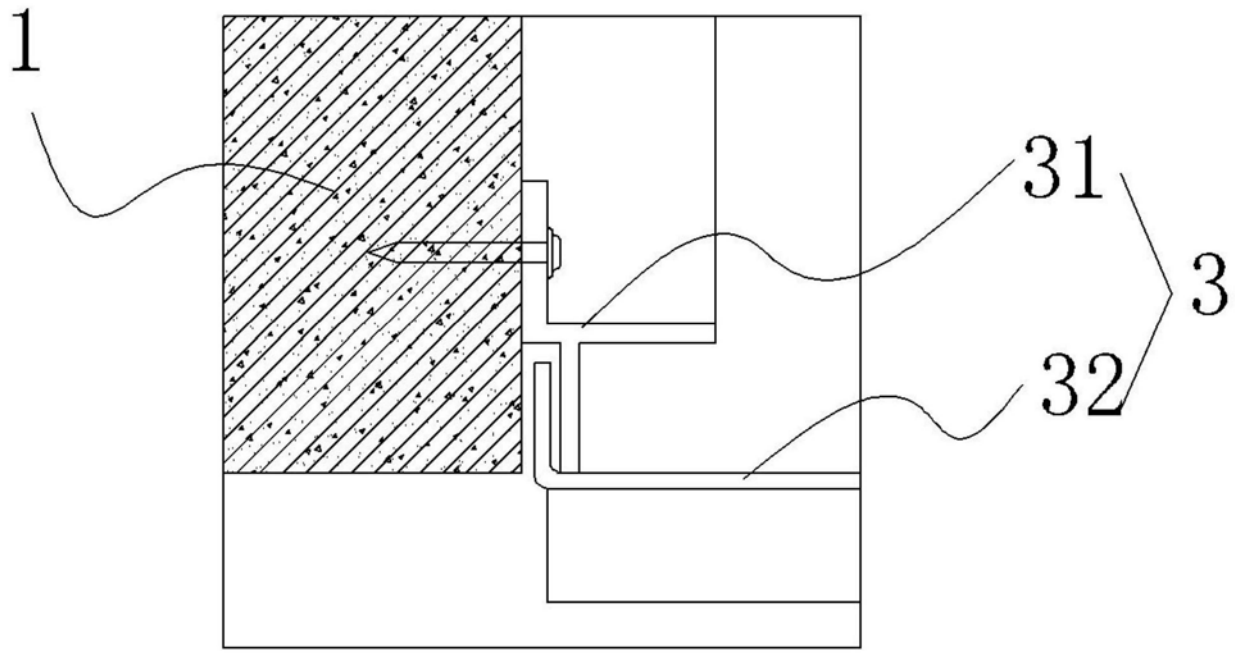


图4