(19)中华人民共和国国家知识产权局

(12)实用新型专利

(10)授权公告号 CN 206045323 U
(45)授权公告日 2017.03.29

(21)申请号 201621066715.8

(22)申请日 2016.09.20

(73)专利权人 张凡
地址 065000 河北省廊坊市霸州市胜芳镇红光街胜苑小区9号楼1单元102室

(72)发明人 张凡

(74)专利代理机构 北京超凡志成知识产权代理事务所(普通合伙) 11371
代理人 毕翔宇

(51)Int.Cl.
A63B 67/04(2006.01)
A47B 25/00(2006.01)

权利要求书1页 说明书6页 附图2页

(54)实用新型名称

带有收纳装置的乒乓球桌

(57)摘要

本实用新型属于乒乓球运动器材技术领域，尤其涉及一种带有收纳装置的乒乓球桌。本实用新型提供的带有收纳装置的乒乓球桌，包括桌面和收纳装置，收纳装置包括乒乓球收纳盒和球拍收纳盒；乒乓球收纳盒为长条形结构，并设置在桌面的侧面，且乒乓球收纳盒的至少一端设置有贮球口；球拍收纳盒为一端敞口的盒体，并设置在桌面的底部。本实用新型结构简单，方便存放乒乓球、球拍和手机钥匙等物品，易于安装，成本低廉，有效解决了现有的乒乓球桌给人们在使用中带来的不便的问题。

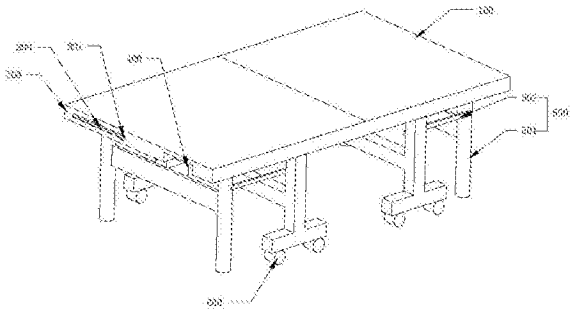

CN 206045323 U

1.带有收纳装置的乒乓球桌，其特征在于，包括桌面和收纳装置，所述收纳装置包括乒乓球收纳盒和球拍收纳盒；

所述乒乓球收纳盒为长条形结构，并设置在所述桌面的侧面，且乒乓球收纳盒的的至少一端设置有贮球口；

所述球拍收纳盒为一端敞口的盒体，并设置在所述桌面的底部。

2.根据权利要求1所述的带有收纳装置的乒乓球桌，其特征在于，所述桌面的侧面设置有侧边，所述乒乓球收纳盒与所述侧边为一体成型结构或者分体式结构；所述球拍收纳盒采用焊接或者螺钉固定在所述桌面的底部。

3.根据权利要求2所述的带有收纳装置的乒乓球桌，其特征在于，所述乒乓球收纳盒是通过对所述侧边切割开槽而形成，或者所述乒乓球收纳盒单独制作，并通过螺纹连接固定在所述侧边上。

4.根据权利要求2所述的带有收纳装置的乒乓球桌，其特征在于，所述球拍收纳盒包括盒体支架和连接件，所述连接件设置在所述盒体支架两端面向外延伸方向，所述连接件上设置有螺孔。

5.根据权利要求4所述的带有收纳装置的乒乓球桌，其特征在于，所述盒体支架设置有一定坡度，且所述球拍收纳盒的敞口端的高度高于闭口端的高度。

6.根据权利要求1所述的带有收纳装置的乒乓球桌，其特征在于，所述乒乓球收纳盒为中空结构，开口的长度为100～600mm，宽度为20～50mm。

7.根据权利要求1所述的带有收纳装置的乒乓球桌，其特征在于，所述乒乓球收纳盒为中空结构，开口的长度为200～380mm，宽度为30～40mm。

8.根据权利要求1所述的带有收纳装置的乒乓球桌，其特征在于，所述乒乓球收纳盒的一端或者两端设置有弧形结构的贮球口，所述贮球口的直径大于40mm。

9.根据权利要求1～8任一项所述的带有收纳装置的乒乓球桌，其特征在于，所述乒乓球收纳盒与所述球拍收纳盒分别设置在桌面的同一侧面的两端。

10.根据权利要求1～8任一项所述的带有收纳装置的乒乓球桌，其特征在于，所述乒乓球收纳盒为一个、两个或四个，所述球拍收纳盒为一个、两个或四个。

带有收纳装置的乒乓球桌

技术领域

[0001] 本实用新型属于乒乓球运动器材技术领域，具体而言，涉及一种带有收纳装置的乒乓球桌。

背景技术

[0002] 乒乓球运动在我国拥有这广泛的群众基础，深受人们喜爱，在社区、学校、体育馆等都有乒乓球器械。在乒乓球娱乐、训练或比赛中，常常出现乒乓球乱飞的情况，时时需要运动跑到场边弯下身去捡球，既麻烦又浪费时间，相对于乒乓球的快节奏，每次捡球都浪费了大量的时间，导致乒乓球运动时断时续，同时也浪费了运动员的体力，降低了人们的娱乐体验。

[0003] 现有的乒乓球桌一般由桌面、桌脚等构成，虽然这种乒乓球桌能供人们打乒乓球使用，但其具有一定的缺点，给人们在使用中带来不便。究其原因，主要是由于乒乓球桌的结构功能过于单一，不具有存放乒乓球和球拍的功能，使用者只能把乒乓球和球拍放置在乒乓球桌的桌面上，但乒乓球容易四处滚落，给使用者带来很多不便。此外，除了无法存放乒乓球和球拍，人们随身携带的手机、钥匙和钱包等物品也是不方便存放，同样给使用者带来不便。

实用新型内容

[0004] 有鉴于此，本实用新型的目的在于提供一种方便存放乒乓球、球拍和手机钥匙等物品的带有收纳装置的乒乓球桌，从而克服现有技术中存在的不足。

[0005] 为实现上述目的，本实用新型采用的技术方案为：

[0006] 带有收纳装置的乒乓球桌，包括桌面和收纳装置，所述收纳装置包括乒乓球收纳盒和球拍收纳盒；

[0007] 所述乒乓球收纳盒为长条形结构，并设置在所述桌面的侧面，且乒乓球收纳盒的的至少一端设置有贮球口；

[0008] 所述球拍收纳盒为一端敞口的盒体，并设置在所述桌面的底部。

[0009] 进一步地讲，所述桌面的侧面设置有侧边，所述乒乓球收纳盒与所述侧边为一体成型结构或者分体式结构；所述球拍收纳盒采用焊接或者螺钉固定在所述桌面的底部。

[0010] 进一步地讲，所述乒乓球收纳盒是通过对所述侧边切割开槽而形成，或者所述乒乓球收纳盒单独制作，并通过螺纹连接固定在所述侧边上。

[0011] 进一步地讲，所述球拍收纳盒包括盒体支架和连接件，所述连接件设置在所述盒体支架两端面向外延伸方向，所述连接件上设置有螺孔。

[0012] 进一步地讲，所述盒体支架设置有一定坡度，且所述球拍收纳盒的敞口端的高度高于闭口端的高度。

[0013] 进一步地讲，所述乒乓球收纳盒为中空结构，开口的长度为100～600mm，宽度为20～50mm。

[0014] 进一步地讲，所述乒乓球收纳盒为中空结构，开口的长度为200～380mm，宽度为30～40mm。

[0015] 进一步地讲，所述乒乓球收纳盒的一端或者两端设置有弧形结构的贮球口，所述贮球口的直径大于40mm。

[0016] 进一步地讲，所述乒乓球收纳盒与所述球拍收纳盒分别设置在桌面的同一侧面的两端。

[0017] 进一步地讲，所述乒乓球收纳盒为一个、两个或四个，所述球拍收纳盒为一个、两个或四个。

[0018] 作为本实用新型的进一步优选技术方案，还包括桌腿，所述桌腿设置在所述桌面下方，以对桌面进行支撑，且所述桌腿底端安装有万向轮。

[0019] 作为本实用新型的进一步优选技术方案，所述桌腿包括支撑杆和连接杆，所述连接杆将位于桌面同一侧的支撑杆连接起来，所述支撑杆的下端安装有所述万向轮，所述支撑杆的上端铰接固定在桌面下方，且所述桌面能够旋转90度。

[0020] 作为本实用新型的进一步优选技术方案，还包括在所述桌面上方中间设置的球网，所述桌面包括第一桌面和第二桌面，所述球网设置在所述第一桌面和第二桌面之间，且所述第一桌面与第二桌面通过铰链连接。

[0021] 作为本实用新型的进一步优选技术方案，所述第一桌面的短边和第二桌面的短边相对接，所述乒乓球收纳盒设置在短边方向的侧边上，所述球拍收纳盒设置在短边方向的桌面底部。

[0022] 作为本实用新型的进一步优选技术方案，所述万向轮上安装有刹车片，且所述万向轮至少为4个。

[0023] 作为本实用新型的进一步优选技术方案，所述桌面的下方设置有第一扣件，所述桌腿上设置有第二扣件，所述第一扣件能够与所述第二扣件相互扣接。

[0024] 与现有技术相比，本实用新型的有益效果在于：

[0025] 1、本实用新型在乒乓球桌上设置有乒乓球收纳盒和球拍收纳盒，且乒乓球收纳盒和球拍收纳盒分开设置，既可以用于存放乒乓球和球拍，也可以用于存放随身携带的手机和钥匙等物品，方便拿取，减少捡球次数，有利于训练者更好的训练，省时省力。

[0026] 2、本实用新型的乒乓球收纳盒为长条形结构，可固定在乒乓球桌的任一侧面，易于安装，节省空间，又方便拿取，同时整体外形美观；球拍收纳盒一端敞口，并固定在桌面底部，不会妨碍训练者正常打乒乓球，使用方便。

[0027] 3、本实用新型提供的带有收纳装置的乒乓球桌，结构简单，收纳方便，易于安装，成本低廉，有效解决了现有的乒乓球桌给人们在使用中带来的不便的问题。

[0028] 为使本实用新型的上述目的、特征和优点能更明显易懂，下文特举较佳实施例，并配合所附附图，作详细说明如下。

附图说明

[0029] 为了更清楚地说明本实用新型具体实施方式或现有技术中的技术方案，下面将对具体实施方式或现有技术描述中所需要使用的附图作简单地介绍，显而易见地，下面描述中的附图是本实用新型的一些实施方式，对于本领域普通技术人员来讲，在不付出创造性

劳动的前提下，还可以根据这些附图获得其他的附图。

[0030] 图1为本实用新型提供的带有收纳装置的乒乓球桌结构示意图；

[0031] 图2为本实用新型提供的另一种带有收纳装置的乒乓球桌结构示意图；

[0032] 图3为本实用新型提供的球拍收纳盒结构示意图；

[0033] 图4为本实用新型提供的一种形式的乒乓球收纳盒结构示意图；

[0034] 图5为本实用新型提供的另一种形式的乒乓球收纳盒结构示意图。

[0035] 附图标记：

[0036] 100-桌面； 200-侧边；

[0037] 300-乒乓球收纳盒； 301-贮球口； 302-拦截块；

[0038] 400-球拍收纳盒； 401-盒体支架； 402-连接件；

[0039] 403-螺孔；

[0040] 500-桌腿； 501-支撑杆； 502-连接杆；

[0041] 600-万向轮； 700-球网。

具体实施方式

[0042] 为使本实用新型实施例的目的、技术方案和优点更加清楚，下面将结合本实用新型实施例中附图，对本实用新型实施例中的技术方案进行清楚、完整地描述，显然，所描述的实施例仅仅是本实用新型一部分实施例，而不是全部的实施例。通常在此处附图中描述和示出的本实用新型实施例的组件可以以各种不同的配置来布置和设计。因此，以下对在附图中提供的本实用新型的实施例的详细描述并非旨在限制要求保护的本实用新型的范围，而是仅仅表示本实用新型的选定实施例。基于本实用新型的实施例，本领域技术人员在没有做出创造性劳动的前提下所获得的所有其他实施例，都属于本实用新型保护的范围。

[0043] 在本实用新型的描述中，需要说明的是，术语“中心”、“上”、“下”、“左”、“右”、“竖直”、“水平”、“内”、“外”等指示的方位或位置关系为基于附图所示的方位或位置关系，仅是为了便于描述本实用新型和简化描述，而不是指示或暗示所指的装置或元件必须具有特定的方位、以特定的方位构造和操作，因此不能理解为对本实用新型的限制。此外，术语“第一”、“第二”、“第三”仅用于描述目的，而不能理解为指示或暗示相对重要性。

[0044] 在本实用新型的描述中，还需要说明的是，除非另有明确的规定和限定，术语“安装”、“相连”、“连接”应做广义理解，例如，可以是固定连接，也可以是可拆卸连接，或一体地连接；可以是机械连接，也可以是电连接；可以是直接相连，也可以通过中间媒介间接相连，可以是两个元件内部的连通。对于本领域的普通技术人员而言，可以具体情况理解上述术语在本实用新型中的具体含义。

[0045] 下面结合实施例和具体实施方式对本实用新型做进一步详细的说明。

[0046] 实施例

[0047] 图1为本实用新型提供的带有收纳装置的乒乓球桌结构示意图，如图1所示，本实施例提供一种带有收纳装置的乒乓球桌，包括桌面100和收纳装置，收纳装置包括乒乓球收纳盒300和球拍收纳盒400；乒乓球收纳盒300为长条形结构，并设置在桌面100的侧面，且乒乓球收纳盒300的的至少一端设置有贮球口301；球拍收纳盒400为一端敞口的盒体，并设置在桌面100的底部。

[0048] 本实用新型提供的带有收纳装置的乒乓球桌，在桌面100的侧面设置有乒乓球收纳盒300，乒乓球收纳盒300的至少一端设置有贮球口301，用于存放和拿取乒乓球；在桌面100的底部设置有球拍收纳盒400，球拍收纳盒400一端敞口，用于存放和拿取乒乓球拍；同时乒乓球收纳盒300和球拍收纳盒400还可用于放置手机、钥匙以及钱包等人们随身携带的物品。乒乓球收纳盒300和球拍收纳盒400分开设置，方便拿取，同时乒乓球收纳盒300采用长条形结构，可固定在乒乓球桌的桌面100的任一侧面，灵活设置，易于安装，节省空间，同时整体外形美观，球拍收纳盒400固定在桌面100底部，不会妨碍训练者正常打乒乓球，使用方便。

[0049] 基于此，本实用新型较之现有技术，有效解决了现有的乒乓球桌在使用中不方便存放乒乓球、球拍等带来的问题，有利于训练者更好的训练，同时具有结构简单，易于安装，使用方便等优点。

[0050] 本实施例的可选方案中，桌面100的侧面设置有侧边200，乒乓球收纳盒300与侧边200为一体成型结构或者分体式结构；球拍收纳盒400采用焊接或者螺钉固定在桌面100的底部。

[0051] 进一步地，乒乓球收纳盒300是通过对侧边200切割开槽而形成，或者乒乓球收纳盒300单独制作，并通过螺纹连接固定在侧边200上。

[0052] 乒乓球收纳盒300可以采用不同的加工方式制作，可以对侧边200进行手工、机械切割开槽或者使用其他工艺而产生，也可以单独制作，并采用螺纹链接的方式固定在侧边200上，加工方式简单，可节省加工成本和加工时间，易于工业实现。球拍收纳盒400可以直接采用焊接的方式，焊接在桌面100的底部，更加的牢固可靠，或者采用螺钉连接的方式将其固定在桌面100底部，在不需要的时候可将其拆卸下来，灵活方便，节省加工成本。

[0053] 图3为本实用新型提供的球拍收纳盒结构示意图，如图3所示，球拍收纳盒400包括盒体支架401和连接件402，连接件402设置在盒体支架401两端面向外延伸方向，连接件402上设置有螺孔403。

[0054] 本实施例的可选方案中，盒体支架401设置有一定坡度，且球拍收纳盒400的敞口端的高度高于闭口端的高度。

[0055] 本实施例的球拍收纳盒400设置有盒体支架401和连接件402，可通过连接件402上的螺孔403并利用螺钉将盒体支架401固定在桌面100的底部，即通过螺纹连接的方式方便拆装，便于加工制作。并且球拍收纳盒400的开口端设置在侧边200的里面，使得球拍放置在球拍收纳盒400后，拍柄的外端面与侧边200的外端面相平齐，便于拿取球拍，既不妨碍训练者打球，又不影响美观。盒体之间的长度和宽度不作具体限制，其最少可放置一个球拍，球拍的拍柄位于敞口端，普通的拍柄的高度高于拍板的高度，因此盒体支架401设置成一定坡度形式，更利于球拍的存放，尤其是多个球拍累加叠放时。

[0056] 本实施例的可选方案中，乒乓球收纳盒300为中空结构，开口的长度为100～600mm，宽度为20～50mm。

[0057] 进一步地，乒乓球收纳盒300为中空结构，开口的长度为200～380mm，宽度为30～40mm。

[0058] 根据实际需求，乒乓球收纳盒300可设置成不同长度的中空型结构，至少可存放一个乒乓球，现有的普通乒乓球的直径为40mm，100～600mm的总开口长度，能够存放2～15个

乒乓球；200～380mm的总开口长度，能够存放5～9个乒乓球，适用性更强，应用范围更广，以适应不同需求和应用在不同乒乓球桌上。

[0059] 本实施例的可选方案中，乒乓球收纳盒300的一端或者两端设置有弧形结构的贮球口301，贮球口301的直径大于40mm。

[0060] 图4为本实用新型提供的一种形式的乒乓球收纳盒结构示意图，如图4所示，在乒乓球收纳盒300的两端均设置有贮球口301，贮球口301采用圆弧形，在贮球口301的两端内部均设置有拦截块302，以起到阻挡乒乓球的作用。现有的普通乒乓球的直径为40mm，而贮球口301的直径大于40mm，便可实现收纳和拿取乒乓球的作用，优选的，贮球口301的直径为42～50mm，本实施例中，贮球口301的直径选用44mm，外形美观，方便存取，利于加工制造，降低成本。

[0061] 图5为本实用新型提供的另一种形式的乒乓球收纳盒结构示意图，如图5所示，在乒乓球收纳盒300的一端设置有圆弧形的贮球口301，另一端为直径较小的半圆弧，同样在乒乓球收纳盒300的两端内部设置有拦截块302，以起到阻挡乒乓球的作用。这种结构的设置既节省了加工成本和费用，又利于产品的推广和销售，普适性强。

[0062] 本实施例的可选方案中，乒乓球收纳盒300与球拍收纳盒400分别设置在桌面100的同一侧面的两端。

[0063] 乒乓球收纳盒300与球拍收纳盒400可以分别间隔的设置在乒乓球桌同一侧的两端，也可以设置在乒乓球桌的不同侧面。二者设置在同一侧面，更方便拿取乒乓球和球拍，同时整体外形美观，加工方便，利于企业的生产制造。

[0064] 本实施例的可选方案中，乒乓球收纳盒300为一个、两个或四个，球拍收纳盒400为一个、两个或四个。

[0065] 本实施例中，可在乒乓球桌的任一侧边200上设置一个乒乓球收纳盒300，也可在桌面100两个短边方向的侧边200上分别设置一个乒乓球收纳盒300，或者在四个侧边200上均设置一个乒乓球收纳盒300，同样，球拍收纳盒400可只在桌面100下方的一个角落上设置，也可在两个相对的角落上设置，或者在四个角落上均设置。根据实际应用中的不同需求，可灵活设置，以更方便训练者的使用，节省训练时间和训练者的体力。

[0066] 图1为本实用新型提供的带有收纳装置的乒乓球桌结构示意图，如图1所示，带有收纳装置的乒乓球桌还包括桌腿500，桌腿500设置在桌面100下方，以对桌面100进行支撑，且桌腿500底端安装有万向轮600。

[0067] 桌腿500包括支撑杆501和连接杆502，连接杆502将位于桌面100同一侧的支撑杆501连接起来，支撑杆501的下端安装有万向轮600，支撑杆501的上端铰接固定在桌面100下方，且桌面100能够旋转90度。

[0068] 本实施例中，桌面100与桌腿500设置成可旋转的连接方式，使用时桌面100与水平面平行，不需要使用时，将桌面100旋转90度与水平面垂直，折叠起来放在一边或者某个角落里，可极大的减小乒乓球桌的存放空间，增加使用的灵活性，为家庭、单位以及公司等备置乒乓球桌进行娱乐活动提供了方便。同时，桌腿500的支撑杆501下端设置有万向轮600，万向轮600二个或者四个一组，以保持桌腿500直立，不会倒，并且在需要的时候方便移动，节省体力。

[0069] 本实施例的可选方案中，万向轮600上安装有刹车片，且万向轮600至少为4个；本

实施例中，设置8个万向轮600。

[0070] 本实施例中的万向轮600上安装有刹车片，可以快速及时地实现制动或者解除制动，同时万向轮600在不刹车的情况下可以达到360任意旋转。本实施例中，采用在桌面100下方设置八条桌腿500的结构，并设置有8个万向轮600，其中2个万向轮600为一组的设置在一条桌腿500的下端，也就是说有四条桌腿500下端不设置有万向轮600。这样的设置有利于乒乓球桌的折叠，可确保桌腿500直立，并实现在地面上推动乒乓球桌实现折叠或打开，同时利用万向轮600推动乒乓球桌来移动球桌，方便快捷，又省时省力。

[0071] 图2为本实用新型提供的另一种带有收纳装置的乒乓球桌结构示意图，如图2所示，本实施例的可选方案中，还包括球网700，桌面100包括第一桌面和第二桌面，在第一桌面和第二桌面中间设置有球网700，第一桌面与第二桌面通过铰链连接。

[0072] 第一桌面的短边和第二桌面的短边相对接，乒乓球收纳盒300设置在短边方向的侧边200上，球拍收纳盒400设置在短边方向的桌面100底部。

[0073] 本实施例中，乒乓球桌可采用两个乒乓球桌拼接而成，即第一桌面下方和第二桌面下方分别设置四条桌腿500，第一桌面、第二桌面以及八条桌腿500可构成一个完整的乒乓球桌，并且在第一桌面和第二中间安装球网700，第一桌面和第二桌面采用铰链式的可拆卸连接方式，需要的时候可用作棋牌桌或饭桌等使用，达到一桌多用，利于收纳的效果，同时拆装方便，应用效率高。此外，将乒乓球收纳盒300设置在短边方向的侧边200上，将球拍收纳盒400设置在短边方向的桌面100底部，二者位于同一侧面，与训练者打球时站立的位置相对应，方便打球时拿取乒乓球和乒乓球拍，利于收纳和拿取，有利于训练者更好的训练。

[0074] 本实施例的可选方案中，桌面100的下方设置有第一扣件，桌腿500上设置有第二扣件，第一扣件能够与第二扣件相互扣接。

[0075] 本实施例中在桌腿500的连接杆502上设置有第二扣件，桌面100底部下方设置有第一扣件，将乒乓球桌折叠后，即桌面100与水平面垂直时，将第一扣件与第二扣件相互扣合，从而在移动乒乓球桌时，桌面100不会再发生角度偏移，重心稳定，不会有安全隐患，提高其稳定性，牢固可靠，移动和储藏都十分方便。

[0076] 最后应说明的是：以上所述实施例，仅为本实用新型的具体实施方式，用以说明本实用新型的技术方案，而非对其限制，本实用新型的保护范围并不局限于此，尽管参照前述实施例对本实用新型进行了详细的说明，本领域的普通技术人员应当理解：任何熟悉本技术领域的技术人员在本实用新型揭露的技术范围内，其依然可以对前述实施例所记载的技术方案进行修改或可轻易想到变化，或者对其中部分技术特征进行等同替换；而这些修改、变化或者替换，并不使相应技术方案的本质脱离本实用新型实施例技术方案的精神和范围。都应涵盖在本实用新型的保护范围之内。因此，本实用新型的保护范围应以所述权利要求的保护范围为准。

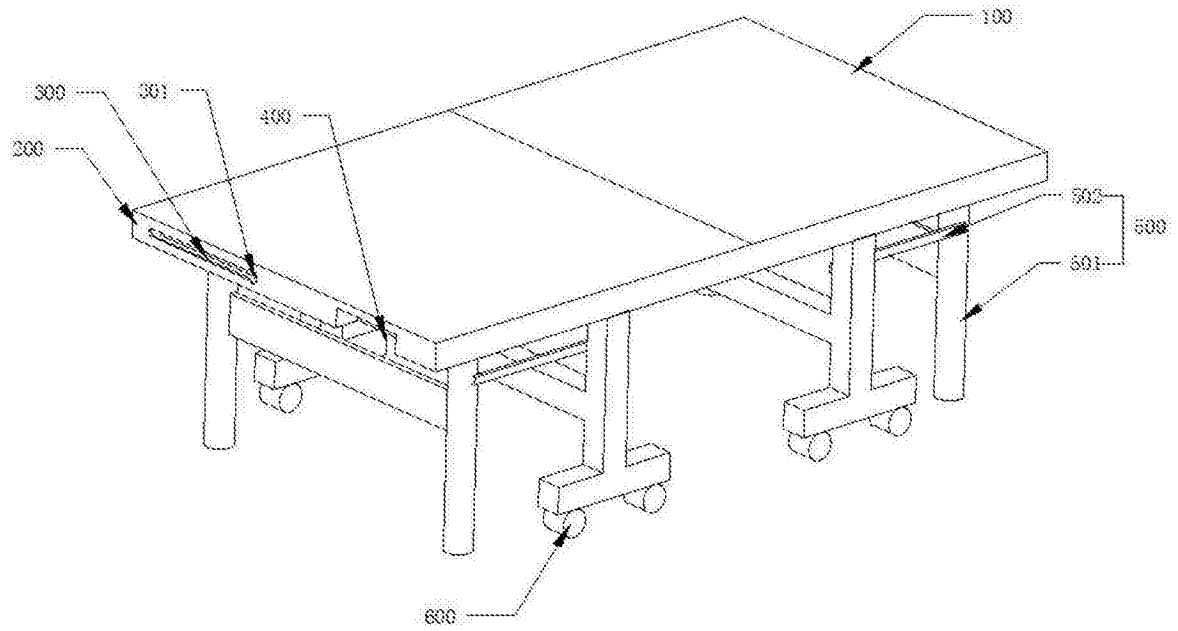

图1

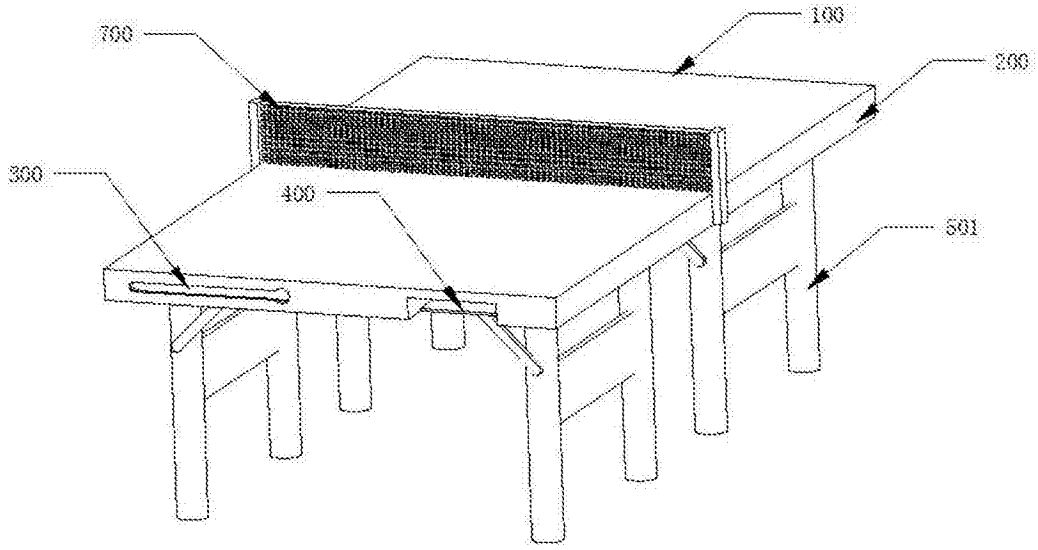

图2

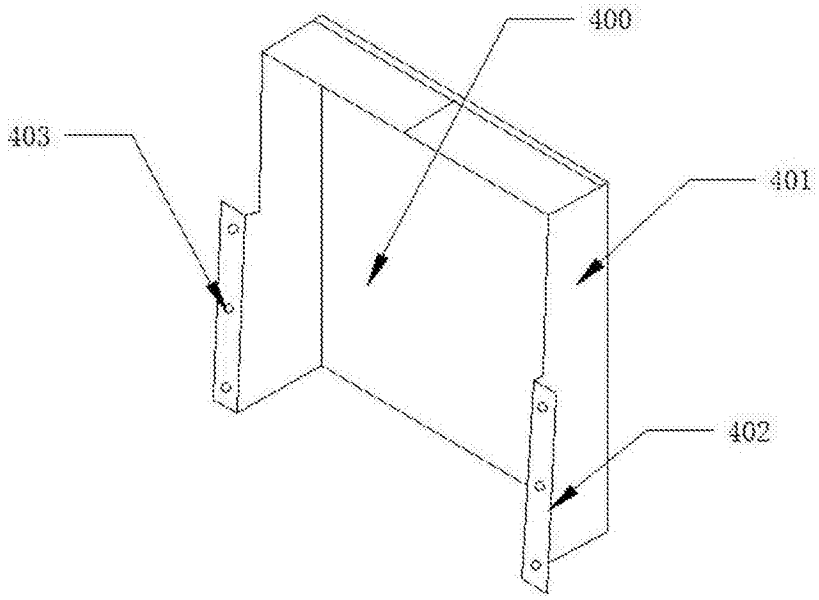

图3

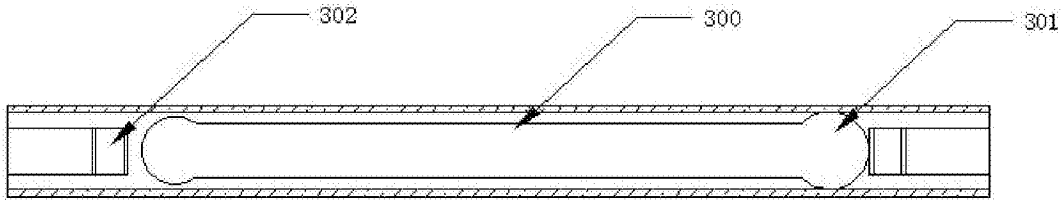

图4

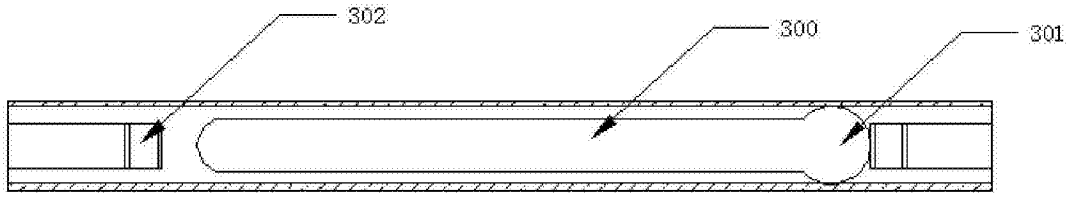

图5