(19)中华人民共和国国家知识产权局

(12)实用新型专利

(10)授权公告号 CN 202920564 U
(45)授权公告日 2013.05.08

(21)申请号 201220577504.6

(22)申请日 2012.11.06

(73)专利权人 姜伟峰
地址 150600 黑龙江省哈尔滨市尚志市中央大街257号尚志市人民医院脑外科

(72)发明人 姜伟峰

(51)Int.Cl.
A61G 13/12(2006.01)
A61G 13/00(2006.01)

权利要求书1页 说明书2页 附图1页

(54)实用新型名称

脑科手术用头部固定架

(57)摘要

脑科手术用头部固定架，本实用新型涉及医疗器械技术领域，一种脑科手术用头部固定架，包括床板，所述床板前部设有下支撑架，所述下支撑架上设有上支撑架，所述下支撑架的内径大于所述上支撑架的外径，所述下支撑架与所述上支撑架连接处设有调节旋钮，所述上支撑架上设有托架，所述托架呈弧形，所述托架上设有橡胶垫，所述托架与所述橡胶垫上对应设有透气孔，所述床板一侧设有抽屉，所述抽屉内设有小格，所述小格为2个，所述抽屉外侧设有拉手，所述床板下部设有床腿，所述床腿底部设有万向轮。本实用新型有益效果：结构简单，使用方便，高度可调，患者使用舒适，便于医务人员手术进行中的操作，制作成本低，适合临床普及，具有较大的临床实用价值。

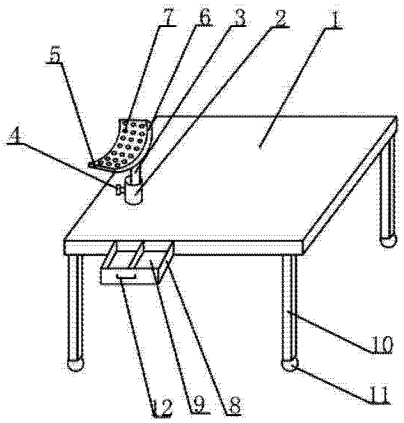

CN 202920564 U

1. 一种脑科手术用头部固定架，其特征在于：包括床板，所述床板前部设有下支撑架，所述下支撑架上设有上支撑架，所述下支撑架的内径大于所述上支撑架的外径，所述下支撑架与所述上支撑架连接处设有调节旋钮，所述上支撑架上设有托架，所述托架呈弧形，所述托架上设有橡胶垫，所述托架与所述橡胶垫上对应设有透气孔，所述床板一侧设有抽屉，所述抽屉内设有小格，所述小格为 2 个，所述抽屉外侧设有拉手，所述床板下部设有床腿，所述床腿底部设有万向轮。

2. 如权利要求 1 所述的一种脑科手术用头部固定架，其特征在于：所述床板的厚度为 5-10 cm。

脑科手术用头部固定架

技术领域

[0001] 本实用新型涉及医疗器械技术领域，尤其涉及脑科手术用头部固定架。

背景技术

[0002] 脑外科一般指的是神经外科，是医学中最年轻、最复杂而又发展最快的一门学科，脑外科是用外科学方法，以手术为主要治疗手段，研究脑、脊髓和周围神经系统疾病的一门科学，所以说在脑外科治疗中手术是最常用的治疗手段，目前在脑外科手术时，患者仅仅躺在普通的手术床上，在普通的手术床上安放一个枕头进行手术，这样医务人员操作起来极其不便。

实用新型内容

[0003] 本实用新型针对现有技术存在的上述不足，提供脑科手术用头部固定架，该新型脑科手术用头部固定架通过上支撑架、下支撑架和调节旋钮的设计使得托架的高度可以调节，同时通过抽屉的设计使得手术器械可以放置在小格内。

[0004] 本实用新型的目的是通过以下技术方案来实现：

[0005] 一种脑科手术用头部固定架，包括床板，所述床板前部设有下支撑架，所述下支撑架上设有上支撑架，所述下支撑架的内径大于所述上支撑架的外径，所述下支撑架与所述上支撑架连接处设有调节旋钮，所述上支撑架上设有托架，所述托架呈弧形，所述托架上设有橡胶垫，所述托架与所述橡胶垫上对应设有透气孔，所述床板一侧设有抽屉，所述抽屉内设有小格，所述小格为 2 个，所述抽屉外侧设有拉手，所述床板下部设有床腿，所述床腿底部设有万向轮。

[0006] 所述床板的厚度为 5-10 cm。

[0007] 本实用新型有益效果：结构简单，使用方便，高度可调，患者使用舒适，便于医务人员手术进行中的操作，制作成本低，适合临床普及，具有较大的临床实用价值。

附图说明

[0008] 图 1 为本实用新型所述的脑科手术用头部固定架结构示意图；

[0009] 图中：

[0010] 1- 床板；2- 下支撑架；3- 上支撑架；4- 调节旋钮；5- 托架；6- 橡胶垫；7- 透气孔；8- 抽屉；9- 小格；10- 床腿；11- 万向轮；12- 拉手。

具体实施方式

[0011] 下面根据附图和实施例对本实用新型作进一步详细说明：

[0012] 如图 1 所示，脑科手术用头部固定架，包括床板 1，所述床板 1 的厚度为 5-10 cm，所述床板 1 前部设有下支撑架 2，所述下支撑架 2 上设有上支撑架 3，所述下支撑架 2 的内径大于所述上支撑架 3 的外径，所述下支撑架 2 与所述上支撑架 3 连接处设有调节旋钮 4，拧开

调节旋钮4，使上支撑架3在下支撑架2内移动，当高度合适时，拧紧调节旋钮4，使得托架5的高度调节到合适的高度，使患者躺上去颈部不会酸痛，同时液方便了医务人员的操作，所述上支撑架3上设有托架5，所述托架5呈弧形，所述托架5上设有橡胶垫6，所述托架5与所述橡胶垫6上对应设有透气孔7，这样在使用时不会因为托架5过硬使得患者使用起来不舒服，同时透气孔7使得不会因为长时间的手术使得患者的头部出汗，所述床板1一侧设有抽屉8，所述抽屉8内设有小格9，所述小格9为2个，所述抽屉8外侧设有拉手12，在手术进行中可以将手术器械放置在小格9内，便于医务人员的操作，给医务人员减轻了工作负担，所述床板1下部设有床腿10，所述床腿10底部设有万向轮11。

[0013] 使用时，患者将头部躺在托架5上，医务人员拧开调节旋钮4，使上支撑架3在下支撑架2内移动，当高度合适时，拧紧调节旋钮4，使得托架5的高度调节到合适的高度，进行手术。

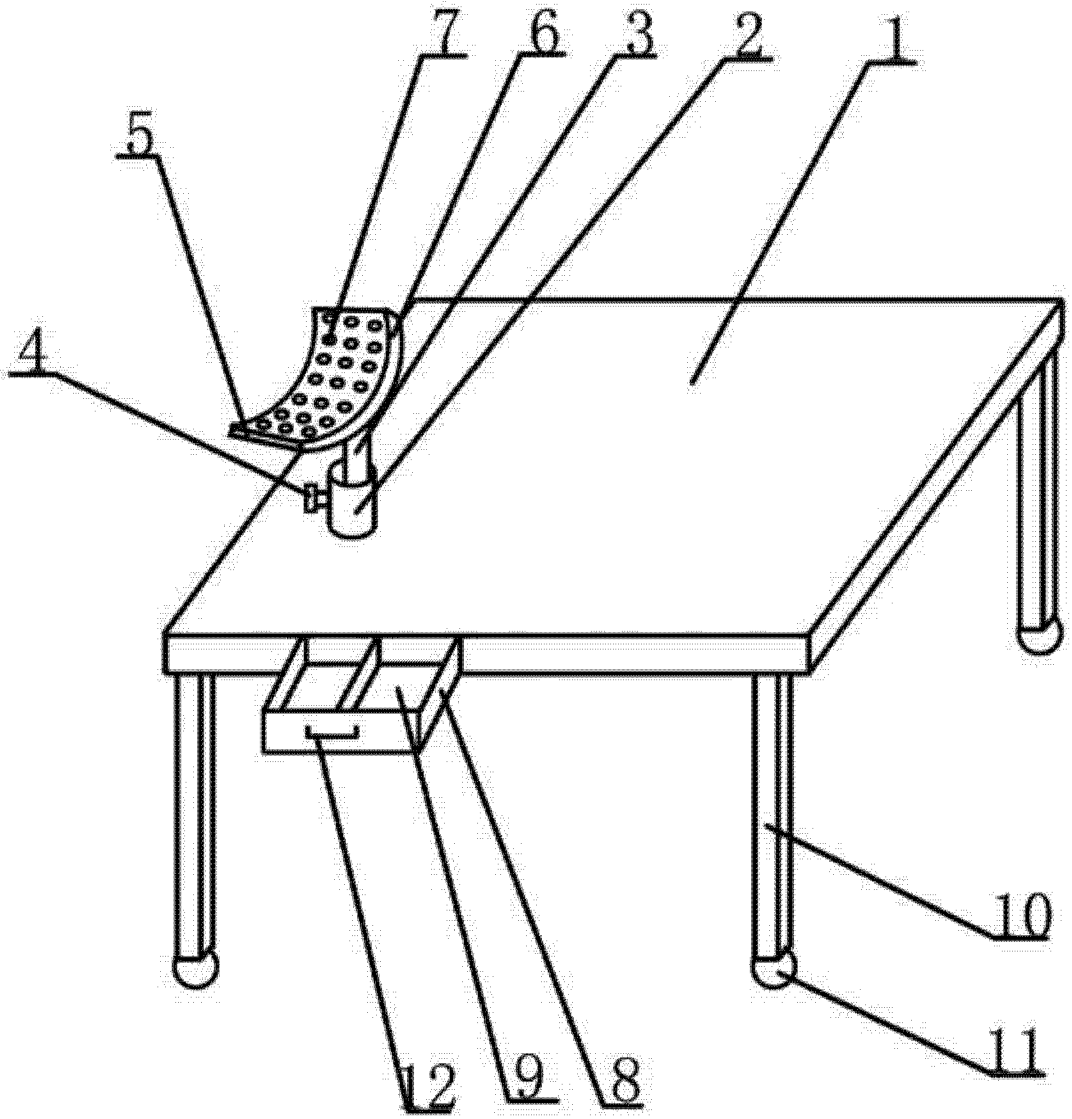

图 1