(19)中华人民共和国国家知识产权局

(12)实用新型专利

(10)授权公告号 CN 214877035 U
(45)授权公告日 2021.11.26

(21)申请号 202120243603.X

(22)申请日 2021.01.28

(73)专利权人 上海吟涛医疗器械有限公司
地址 201400 上海市奉贤区奉浦大道1599号第一幢1-3

(72)发明人 陈久幸

(51)Int.Cl.
B65D 81/05(2006.01)
B65D 25/10(2006.01)
B65D 85/68(2006.01)
B65D 25/02(2006.01)
B65D 25/20(2006.01)
A61B 5/022(2006.01)

权利要求书1页 说明书3页 附图2页

(54)实用新型名称

一种具备良好防护效果的便携血压计

(57)摘要

本实用新型公开了一种具备良好防护效果的便携血压计，包括盒体和血压计，所述盒体的下表面固定连接有吸附盘，所述盒体的内壁固定连接有防撞海绵块，所述血压计的表面与所述防撞海绵块的表面活动连接，所述盒体的表面开设有插管孔，所述盒体的一侧通过铰链活动连接有盒体盖，连接框的内壁通过螺纹连接有紧固旋钮，固定框的内壁活动连接有连接块。通过盒体、盒体盖、连接块、紧固旋钮和防撞海绵块之间的配合设置，能够使血压计放在盒体中，且盒体的内壁固定连接的防撞海绵块的表面与血压计的表面紧贴，从而使防撞海绵块在盒体的内部对血压计起到一定的防撞保护，通过拧动紧固旋钮从而将盒体盖与盒体合上对血压计进行防护。

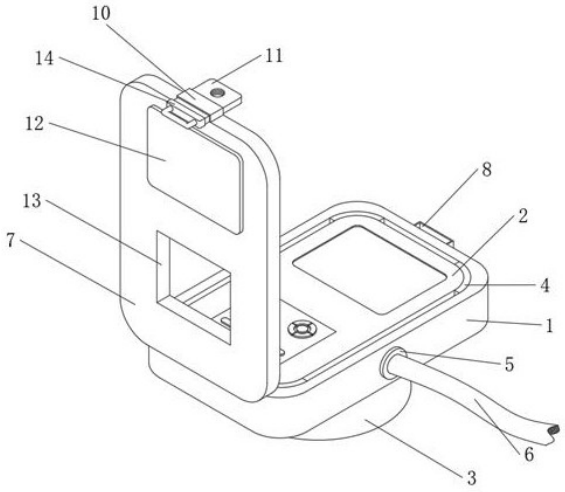

CN 214877035 U

1.一种具备良好防护效果的便携血压计,包括盒体(1)和血压计(2),其特征在于:所述盒体(1)的下表面固定连接有吸附盘(3),所述盒体(1)的内壁固定连接有防撞海绵块(4),所述血压计(2)的表面与所述防撞海绵块(4)的表面活动连接,所述盒体(1)的表面开设有插管孔(5),所述插管孔(5)的内壁活动连接有血压管(6),所述盒体(1)的一侧通过铰链活动连接有盒体盖(7),所述盒体(1)的另一侧固定连接有连接框(8),所述连接框(8)的内壁通过螺纹连接有紧固旋钮(9),所述盒体盖(7)的一侧固定连接有固定框(10),所述固定框(10)的内壁活动连接有连接块(11)。

2.根据权利要求1所述的一种具备良好防护效果的便携血压计,其特征在于:所述盒体盖(7)的表面设置有透明塑料盖(12),所述盒体盖(7)的表面开设有按钮槽(13)。

3.根据权利要求1所述的一种具备良好防护效果的便携血压计,其特征在于:所述连接块(11)的一端固定连接有小把柄(14),所述连接块(11)的表面开设有螺纹孔(15)。

4.根据权利要求1所述的一种具备良好防护效果的便携血压计,其特征在于:所述防撞海绵块(4)的数量为四个,且四个所述防撞海绵块(4)以矩形阵列的形式固定连接在所述盒体(1)的内壁。

5.根据权利要求1所述的一种具备良好防护效果的便携血压计,其特征在于:所述盒体盖(7)的背面固定连接有海绵垫(16),所述海绵垫(16)的表面与所述血压计(2)的表面活动连接。

6.根据权利要求3所述的一种具备良好防护效果的便携血压计,其特征在于:所述连接块(11)的表面与所述连接框(8)的内壁活动连接,且所述紧固旋钮(9)的一端贯穿所述连接框(8)的内壁与所述螺纹孔(15)的内壁活动连接。

一种具备良好防护效果的便携血压计

技术领域

[0001] 本实用新型涉及具备良好防护效果的便携血压计技术领域，具体为一种具备良好防护效果的便携血压计。

背景技术

[0002] 高血压是威胁人类健康的隐形杀手，超过60岁的人群，5个人中就有3个患有高血压，因此，随时监测血压值的变化情况，能有效预防不测，便携、便读数、便操作的电子血压计的出现为人们随时监测血压值提供了方便。

[0003] 但现有的血压计都是一个单独的主体，外表面没有一个很好的防护措施，很容易摔坏撞坏，并且血压计没有一个很好的固定装置，在测量血压时放在桌面上很容易因为外界因素摔落。

实用新型内容

[0004] (一)解决的技术问题

[0005] 针对现有技术的不足，本实用新型提供了一种具备良好防护效果的便携血压计，解决了上述背景技术中提出的问题。

[0006] (二)技术方案

[0007] 为实现以上目的，本实用新型通过以下技术方案予以实现：一种具备良好防护效果的便携血压计，包括盒体和血压计，所述盒体的下表面固定连接有吸附盘，所述盒体的内壁固定连接有防撞海绵块，所述血压计的表面与所述防撞海绵块的表面活动连接，所述盒体的表面开设有插管孔，所述插管孔的内壁活动连接有血压管，所述盒体的一侧通过铰链活动连接有盒体盖，所述盒体的另一侧固定连接有连接框，所述连接框的内壁通过螺纹连接有紧固旋钮，所述盒体盖的一侧固定连接有固定框，所述固定框的内壁活动连接有连接块。

[0008] 可选的，所述盒体盖的表面设置有透明塑料盖，所述盒体盖的表面开设有按钮槽。

[0009] 可选的，所述连接块的一端固定连接有小把柄，所述连接块的表面开设有螺纹孔。

[0010] 可选的，所述防撞海绵块的数量为四个，且四个所述防撞海绵块以矩形阵列的形式固定连接在所述盒体的内壁。

[0011] 可选的，所述盒体盖的背面固定连接有海绵垫，所述海绵垫的表面与所述血压计的表面活动连接。

[0012] 可选的，所述连接块的表面与所述连接框的内壁活动连接，且所述紧固旋钮的一端贯穿所述连接框的内壁与所述螺纹孔的内壁活动连接。

[0013] (三)有益效果

[0014] 本实用新型提供了一种具备良好防护效果的便携血压计，具备以下有益效果：

[0015] 1、该具备良好防护效果的便携血压计，通过盒体、盒体盖、连接块、紧固旋钮和防撞海绵块之间的配合设置，能够使血压计放在盒体中，且盒体的内壁固定连接的防撞海绵

块的表面与血压计的表面紧贴，从而使防撞海绵块在盒体的内部对血压计起到一定的防撞保护，通过拧动紧固旋钮使紧固旋钮的表面与连接块的内壁进行螺纹连接，从而将盒体盖与盒体合上对血压计进行防护。

[0016] 2、该具备良好防护效果的便携血压计，通过盒体和吸附盘之间的配合设置，能够使盒体在桌面或者墙面上通过吸附盘的下表面紧密贴合进行吸附，从而让整个血压计能够很好的固定在某一位置对患者进行测量。

附图说明

[0017] 图1为本实用新型结构示意图；

[0018] 图2为本实用新型盒体结构示意图；

[0019] 图3为本实用新型吸附盘结构示意图。

[0020] 图中：1、盒体；2、血压计；3、吸附盘；4、防撞海绵块；5、插管孔；6、血压管；7、盒体盖；8、连接框；9、紧固旋钮；10、固定框；11、连接块；12、透明塑料盖；13、按钮槽；14、小把柄；15、螺纹孔；16、海绵垫。

具体实施方式

[0021] 下面将结合本实用新型实施例中的附图，对本实用新型实施例中的技术方案进行清楚、完整地描述，显然，所描述的实施例仅仅是本实用新型一部分实施例，而不是全部的实施例。

[0022] 请参阅图1至图3，本实用新型提供一种技术方案：一种具备良好防护效果的便携血压计，包括盒体1和血压计2，盒体1的下表面固定连接有吸附盘3，通过盒体1和吸附盘3之间的配合设置，能够使盒体1在桌面或者墙面上通过吸附盘3的下表面紧密贴合进行吸附，从而让整个血压计2能够很好的固定在某一位置对患者进行测量；

[0023] 盒体1的内壁固定连接有防撞海绵块4，防撞海绵块4的数量为四个，且四个防撞海绵块4以矩形阵列的形式固定连接在盒体1的内壁，血压计2的表面与防撞海绵块4的表面活动连接，盒体1的表面开设有插管孔5，插管孔5的内壁活动连接有血压管6，盒体1的一侧通过铰链活动连接有盒体盖7，盒体盖7的表面设置有透明塑料盖12，盒体盖7的表面开设有按钮槽13，盒体盖7的背面固定连接有海绵垫16，海绵垫16的表面与血压计2的表面活动连接，盒体1的另一侧固定连接有连接框8，连接框8的内壁通过螺纹连接有紧固旋钮9，通过盒体1、盒体盖7、连接块11、紧固旋钮9和防撞海绵块4之间的配合设置，能够使血压计2放在盒体1中，且盒体1的内壁固定连接的防撞海绵块4的表面与血压计2的表面紧贴，从而使防撞海绵块4在盒体1的内部对血压计2起到一定的防撞保护，通过拧动紧固旋钮9使紧固旋钮9的表面与连接块11的内壁进行螺纹连接，从而将盒体盖7与盒体1合上对血压计进行防护；

[0024] 盒体盖7的一侧固定连接有固定框10，固定框的内壁活动连接有连接块11，连接块11的一端固定连接有小把柄14，连接块11的表面开设有螺纹孔15，连接块11的表面与连接框8的内壁活动连接，且紧固旋钮9的一端贯穿连接框8的内壁与螺纹孔15的内壁活动连接。

[0025] 综上所述，该具备良好防护效果的便携血压计，使用步骤如下：

[0026] 1、通过插管孔5和血压管6之间的活动连接，可对血压管6进行拔出和插入，且通过小把柄14对连接块11进行拿取；

[0027] 2、通过盒体1、盒体盖7、连接块11、紧固旋钮9和防撞海绵块4之间的配合设置，能够使血压计2放在盒体1中，且盒体1的内壁固定连接的防撞海绵块4的表面与血压计2的表面紧贴，从而使防撞海绵块4在盒体1的内部对血压计2起到一定的防撞保护，通过拧动紧固旋钮9使紧固旋钮9的表面与连接块11的内壁进行螺纹连接，从而将盒体盖7与盒体1合上对血压计进行防护，且可通过盒体盖7表面的透明塑料盖12可对盒体1内部血压计2的测量数值进行观察，且通过盒体盖7表面开设的按钮槽13对血压计2的按钮进行操作；

[0028] 3、通过盒体1和吸附盘3之间的配合设置，能够使盒体1在桌面或者墙面上通过吸附盘3的下表面紧密贴合进行吸附，从而让整个血压计2能够很好的固定在某一位置对患者进行测量，且下压吸附盘3可在不用血压测量时与桌面或者墙面进行脱离。

[0029] 以上所述，仅为本实用新型较佳的具体实施方式，但本实用新型的保护范围并不局限于此，任何熟悉本技术领域的技术人员在本实用新型揭露的技术范围内，根据本实用新型的技术方案及其实用新型构思加以等同替换或改变，都应涵盖在本实用新型的保护范围之内。

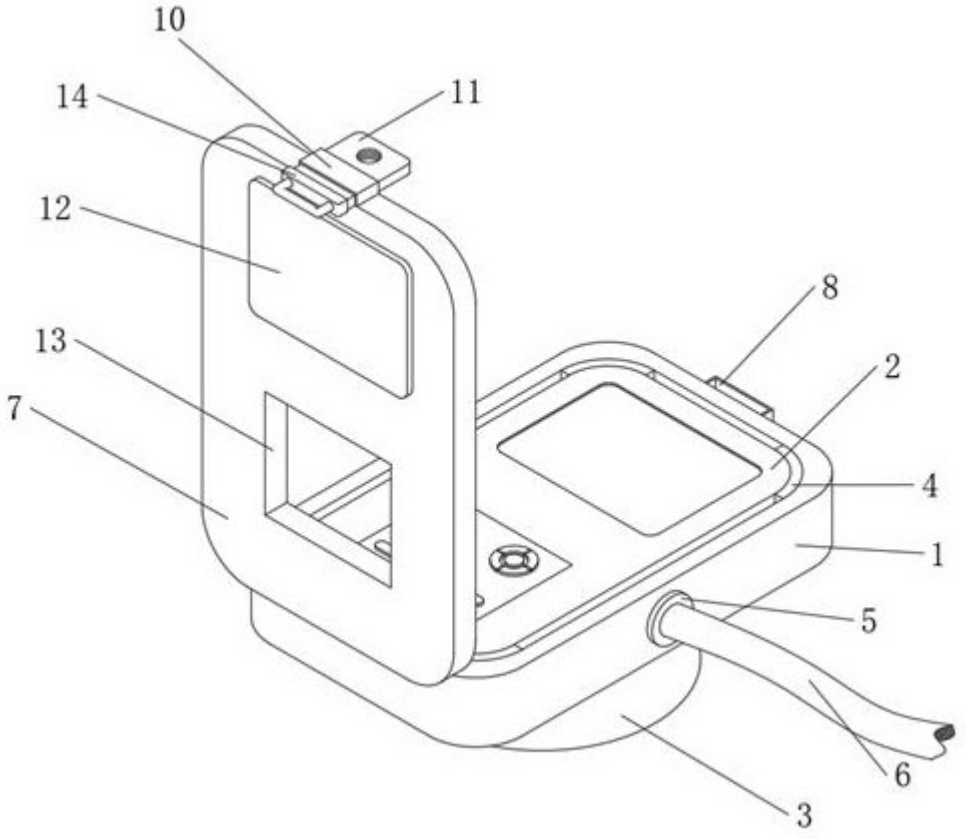

图 1

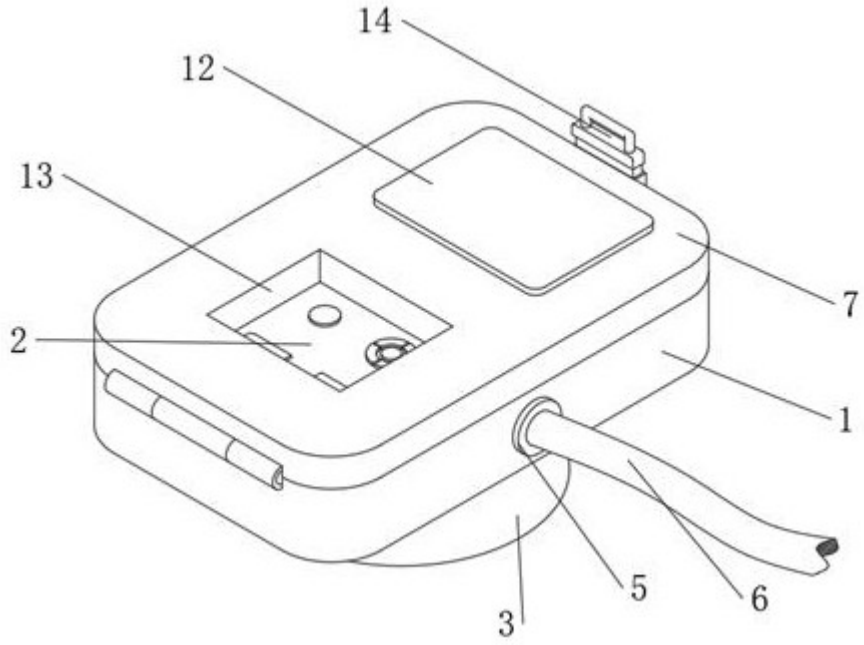

图 2

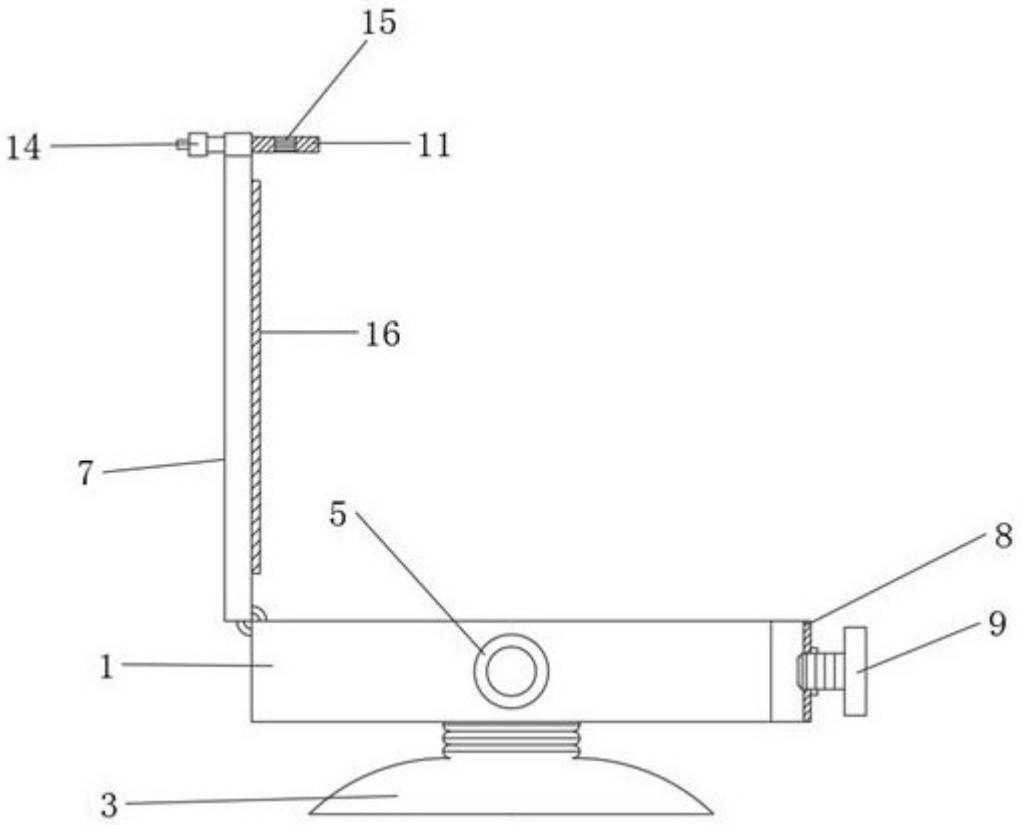

图 3