(19)国家知识产权局

(12)实用新型专利

(10)授权公告号 CN 221381970 U
(45)授权公告日 2024.07.23

(21)申请号 202322882630.3

(22)申请日 2023.10.26

(73)专利权人 安康豪晟通达农林发展有限公司
地址 725000 陕西省安康市宁陕县城关镇城北社区卫生小区

(72)发明人 祝席东 陈超

(74)专利代理机构 北京和信华成知识产权代理事务所(普通合伙) 11390
专利代理师 胡秋哲

(51)Int.Cl.
A01G 17/06(2006.01)

权利要求书1页 说明书3页 附图2页

(54)实用新型名称

一种猕猴桃种植棚架

(57)摘要

本实用新型涉及农业生产技术领域,具体为一种猕猴桃种植棚架。通过向上抬起支撑机构使支撑机构展开,支撑机构展开后推动支撑槽内的滑板使其对支撑机构进行限位,无法降低,猕猴桃的树枝会沿着主体机构及支撑机构进行延伸生长,而支撑机构的厚度与宽度与主体机构顶端的通槽相同,可以配合多个棚架一起组合使用,支撑机构表面设置有若干搁架,可配合安装各种挂猕猴果的杆子,也可以配合使猕猴桃树枝生长,本实用实现了对猕猴桃种植的棚架占地面及减少,并可根据用户自身种植条件及种植数量自行DIY棚架安装位置并进行多个棚架搭配。

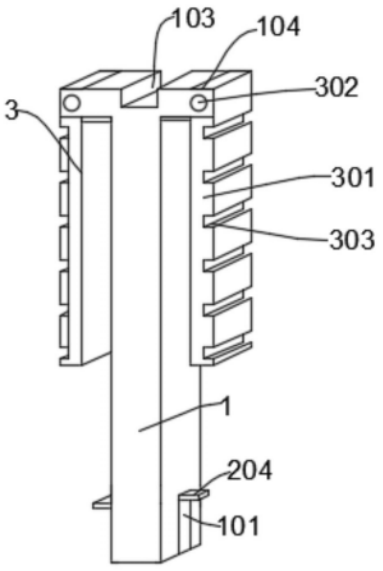

CN 221381970 U

1.一种猕猴桃种植棚架,包括主体机构(1),稳定机构(2),支撑机构(3),其特征在于:所述主体机构(1)包括稳定槽(101),支撑槽(102),通槽(103),辅助槽(104),所述主体机构(1)为T字型的中空壳体,所述主体机构(1)底端两侧开设有稳定槽(101),所述主体机构(1)顶端底部两侧开设有支撑槽(102),所述主体机构(1)顶端中心开设有通槽(103),所述主体机构(1)顶端两侧有辅助槽(104),所述主体机构(1)内壁底端固定设置有稳定机构(2),所述辅助槽(104)内壁活动设置有支撑机构(3)。

2.根据权利要求1所述的一种猕猴桃种植棚架,其特征在于:所述稳定机构(2)包括滑动块(201),钻头(202),滑道(203),轨板(204),所述主体机构(1)内壁底端固定设置有滑道(203),所述滑道(203)内壁活动设置有钻头(202),所述滑道(203)贯穿主体机构(1)底端,所述钻头(202)顶端两侧固定设置有轨板(204),所述轨板(204)穿透稳定槽(101)且两侧固定设置有滑动块(201),所述滑动块(201)套设于稳定槽(101)内壁并可借助轨板(204)沿着滑动槽运动。

3.根据权利要求1所述的一种猕猴桃种植棚架,其特征在于:所述支撑机构(3)包括支撑板(301),转轴(302),隔架(303),所述支撑板(301)一侧活动设置于辅助槽(104),所述转轴(302)穿透辅助槽(104)与支撑板(301)并固定,所述支撑板(301)可借助转轴(302)转动,所述支撑板(301)一侧开设有若干隔架(303)。

4.根据权利要求1所述的一种猕猴桃种植棚架,其特征在于:所述支撑板(301)厚度与主体机构(1)顶端厚度相同,所述支撑板(301)宽度与主体机构(1)顶端通槽(103)宽度相同。

5.根据权利要求1所述的一种猕猴桃种植棚架,其特征在于:所述支撑槽(102)内壁固定设置有滑轨(4),所述滑轨(4)内活动设置有滑板,所述滑板底端穿透主体机构(1),所述滑板可通过滑轨(4)进行滑动对支撑机构(3)进行限位。

一种猕猴桃种植棚架

技术领域

[0001] 本实用新型涉及农业生产技术领域,具体为一种猕猴桃种植棚架。

背景技术

[0002] 猕猴桃是一种品质鲜嫩,营养丰富的水果,果形一般为椭圆状,早期外观呈绿褐色,成熟后呈红褐色,表皮覆盖浓密绒毛,因猕猴喜食,故称之为猕猴桃。猕猴桃具有丰富的营养价值,除含有钙、钾、硒、锌、锗等微量元素和人体所需的17种氨基酸外,还含有丰富的维生素,被誉为是“水果之王,猕猴桃树属于大型落叶藤本,也就是在种植是需要为其搭配种植的棚架的,而部分家庭会在家庭院落内自行种植猕猴桃,而市面上常见的猕猴桃的棚架往往太过庞大,种植面积过大,且无法根据种植情况进行调整或者搭配。

[0003] 如授权公告号为CN 209710884 U所公开的公开了一种猕猴桃种植棚架,包括固定架、主动滚轴、从动滚轴A、从动滚轴B、定位滚轴、塑料胶卷、雨水漏斗、门体、挡雨棚顶,所述固定架之间设置有主动滚轴、从动滚轴A、从动滚轴B、定位滚轴,所述滚轴之间的距离为主动滚轴的直径大小;主动滚轴、从动滚轴A、从动滚轴B、定位滚轴套接塑料胶卷,塑料胶卷上设置有开孔部、遮光部、挡虫网;所述固定架之间设置有挡板,挡板上设置2个门体;固定架的顶部设置有挡雨棚顶。应用本实用新型一种猕猴桃种植用棚架,胶卷上设置的开孔部、遮光部、挡虫网,能提供充足光照,防太阳光直射,防止风灾、虫害等使用模式,使用方便,结构紧凑,适应性广,成本低廉。但是它没有解决占地面积过大的问题,并没有解决搭配用户种植环境使用问题的问题,为此我们提出了一种猕猴桃种植棚架,它解决了棚架占地面积过大的问题,并且可以搭配使用根据用户自身情况进行DIY。

实用新型内容

[0004] 本实用新型的目的在于提供一种猕猴桃种植棚架,以解决上述背景技术中提出的问题。

[0005] 为实现上述目的,本实用新型提供如下技术方案:

[0006] 一种猕猴桃种植棚架,包括主体机构,稳定机构,支撑机构,所述主体机构包括稳定槽,支撑槽,通槽,辅助槽,所述主体机构为T字型的中空壳体,所述主体机构底端两侧开设有稳定槽,所述主体机构顶端底部两侧开设有支撑槽,所述主体机构顶端中心开设有通槽,所述主体机构顶端两侧有辅助槽,所述主体机构内壁底端固定设置有稳定机构,所述辅助槽内壁活动设置有支撑机构。

[0007] 优选的,所述稳定机构包括滑动块,钻头,滑道,轨板,所述主体机构内壁底端固定设置有滑道,所述滑道内壁活动设置有钻头,所述滑道贯穿主体机构底端,所述钻头顶端两侧固定设置有轨板,所述轨板穿透稳定槽且两侧固定设置有滑动块,所述滑动块套设于稳定槽内壁并可借助轨板沿着滑动槽运动。

[0008] 优选的,所述支撑机构包括支撑板,转轴,隔架,所述支撑板一侧活动设置于辅助槽,所述转轴穿透辅助槽与支撑板并固定,所述支撑板可借助转轴转动,所述支撑板一侧开

设有若干隔架。

[0009] 优选的,所述支撑板厚度与主体机构顶端厚度相同,所述支撑板宽度与主体机构顶端通槽宽度相同。

[0010] 优选的,所述支撑槽内壁固定设置有滑轨,所述滑轨内活动设置有滑板,所述滑板底端穿透主体机构,所述滑板可通过滑轨进行滑动对支撑机构进行限位。

[0011] 与现有技术相比,本实用新型的有益效果是:

[0012] 1.一种猕猴桃种植棚架在使用过程中时,可通过向上抬起支撑机构使支撑机构展开,支撑机构展开后推动支撑槽内的滑板使其对支撑机构进行限位,无法降低,猕猴桃的树枝会沿着主体机构及支撑机构进行延伸生长,而支撑机构的厚度与宽度与主体机构顶端的通槽相同,可以配合多个棚架一起组合使用,支撑机构表面设置有若干搁架,可配合安装各种挂猕猴果的杆子,也可以配合使猕猴桃树枝生长。

[0013] 2.一种猕猴桃种植棚架在使用过程中时,可通过轨板向下敲锤使主体机构内壁底端的钻头沿着稳定槽进入地面,增加整体棚架的稳固能力,使整体棚架仅仅主体机构底端与地面连接,使整体彭家占地面积更小。为用户减少使用空间。

附图说明

[0014] 图1为本实用新型的整体结构示意图;

[0015] 图2为本实用新型的正视剖面结构示意图;

[0016] 图3为本实用新型图2中A处的放大示意图;

[0017] 图4为本实用新型图2中B处的放大示意图。

[0018] 图中:1、主体机构;101、稳定槽;102、支撑槽;103、通槽;104、辅助槽;105、限位槽;2、稳定机构;201、滑动块;202、钻头;203、滑道;204、轨板;3、支撑机构;301、支撑板;302、转轴;303、隔架;4、滑轨;5、滑板。

具体实施方式

[0019] 下面将结合本实用新型实施例中的附图,对本实用新型实施例中的技术方案进行清楚、完整地描述,显然,所描述的实施例仅仅是本实用新型一部分实施例,而是全部的实施例。基于本实用新型中的实施例,本领域普通技术人员在没有做出创造性劳动前提下所获得的所有其他实施例,都属于本实用新型保护的范围。

[0020] 请参阅图1-图4所示,本实用新型提供的一种技术方案:

[0021] 一种猕猴桃种植棚架,包括主体机构1,稳定机构2,支撑机构3,所述主体机构1包括稳定槽101,支撑槽102,通槽103,辅助槽104,所述主体机构1为T字型的中空壳体,所述主体机构1底端两侧开设有稳定槽101,所述主体机构1顶端底部两侧开设有支撑槽102,所述主体机构1顶端中心开设有通槽103,所述主体机构1顶端两侧有辅助槽104,所述主体机构1内壁底端固定设置有稳定机构2,所述辅助槽104内壁活动设置有支撑机构3。

[0022] 本实施例中,优选的,所述稳定机构2包括滑动块201,钻头202,滑道203,轨板204,所述主体机构1内壁底端固定设置有滑道203,所述滑道203内壁活动设置有钻头202,所述滑道203贯穿主体机构1底端,所述钻头202顶端两侧固定设置有轨板204,所述轨板204穿透稳定槽101且两侧固定设置有滑动块201,所述滑动块201套设于稳定槽101内壁并可借助轨

板204沿着滑动槽运动。

[0023] 本实施例中,优选的,所述支撑机构3包括支撑板301,转轴302,隔架303,所述支撑板301一侧活动设置于辅助槽104,所述转轴302穿透辅助槽104与支撑板301并固定,所述支撑板301可借助转轴302转动,所述支撑板301一侧开设有若干隔架303。

[0024] 本实施例中,优选的,所述支撑板301厚度与主体机构1顶端厚度相同,所述支撑板301宽度与主体机构1顶端通槽103宽度相同。

[0025] 本实施例中,优选的,所述支撑槽102内壁固定设置有滑轨4,所述滑轨4内活动设置有滑板,所述滑板底端穿透主体机构1,所述滑板可通过滑轨4进行滑动对支撑机构3进行限位。

[0026] 一种猕猴桃种植棚架在使用过程中时,可通过向上抬起支撑机构3使支撑机构3展开,支撑机构3展开后推动支撑槽102内的滑板使其对支撑机构3进行限位,无法降低,猕猴桃的树枝会沿着主体机构1及支撑机构3进行延伸生长,而支撑机构3的厚度与宽度与主体机构1顶端的通槽103相同,可以配合多个棚架一起组合使用,支撑机构3表面设置有若干搁架,可配合安装各种挂猕猴果的杆子,也可以配合使猕猴桃树枝生长,可通过轨板204向下敲锤使主体机构1内壁底端的钻头202沿着稳定槽101进入地面,增加整体棚架的稳固能力,使整体棚架仅仅主体机构1底端与地面连接,使整体彭家占地面积更小。为用户减少使用空间。

[0027] 以上显示和描述了本实用新型的基本原理、主要特征和本实用新型的优点。本行业的技术人员应该了解,本实用新型不受上述实施例的限制,上述实施例和说明书中描述的仅为本实用新型的优选例,并不用来限制本实用新型,在不脱离本实用新型精神和范围的前提下,本实用新型还会有各种变化和改进,这些变化和改进都落入要求保护的本实用新型范围内。本实用新型要求保护范围由所附的权利要求书及其等效物界定。

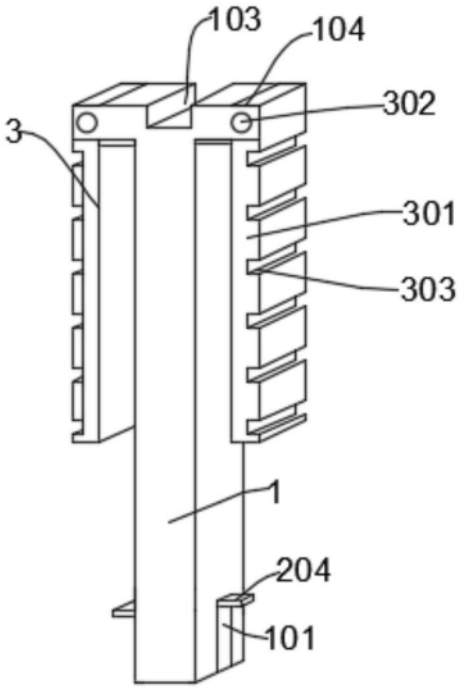

图1

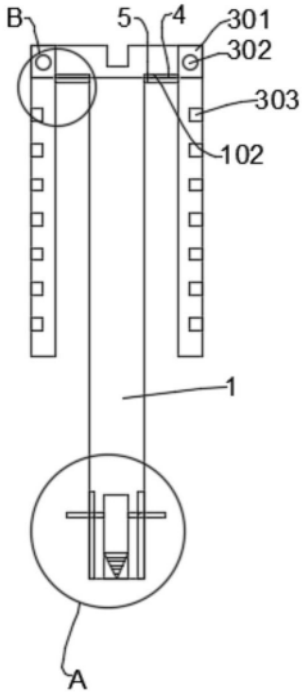

图2

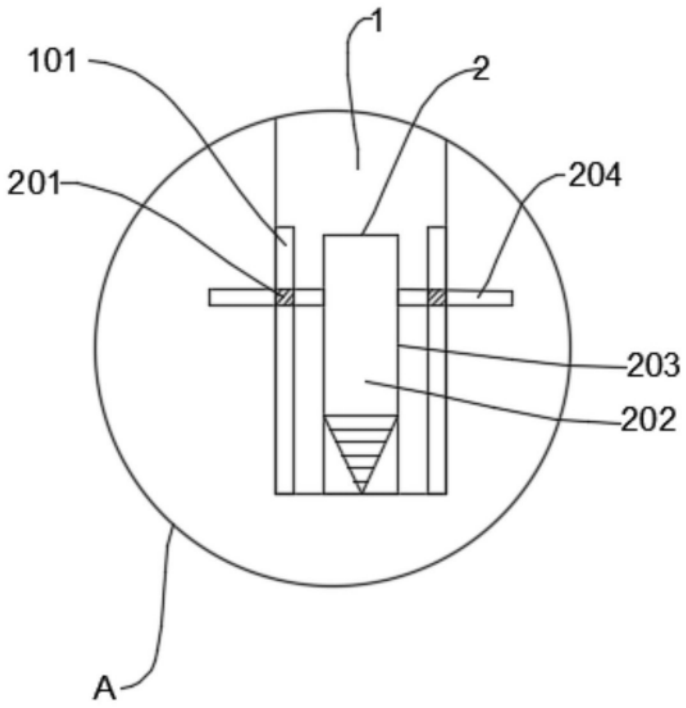

图3

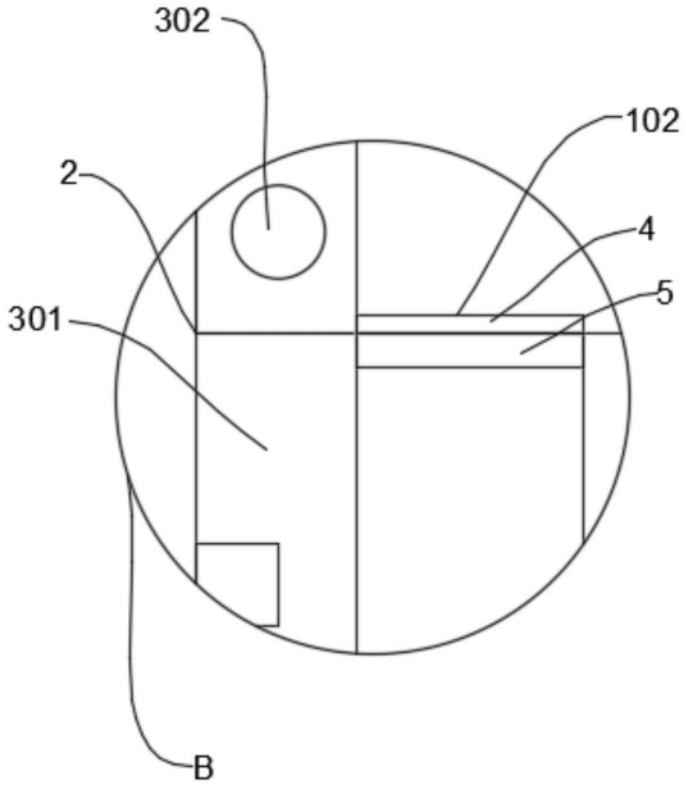

图4