(19)中华人民共和国国家知识产权局

(12)实用新型专利

(10)授权公告号 CN 203207568 U
(45)授权公告日 2013.09.25

(21)申请号 201320168605.2

(22)申请日 2013.03.01

(73)专利权人 孙瑞龙
地址 311400 浙江省富阳市琵琶墩83号信箱

(72)发明人 孙瑞龙

(51)Int.Cl.
A47C 3/029(2006.01)
A47C 5/00(2006.01)

权利要求书1页 说明书1页 附图1页

(54)实用新型名称

一种实木摇晃椅

(57)摘要

本实用新型属椅子制作技术领域，涉及一种实木摇晃椅。它由实木制作，包括底面杆、脚架、坐面、靠背架、扶手架，两根底面杆分别设置于底面左右两位置，两只脚架分别设置于底面杆上方前后两位置且下端与底面杆固连，坐面水平设置于两只脚架上面位置且与其固连，靠背架斜向设置于坐面后上方位置，两只扶手架分别设置于坐面上面左右两边位置且上部方形杆与靠背架固连、下部圆形杆与坐面固连。本实用新型具有如下特点：实用方便、适合老年人休闲使用。

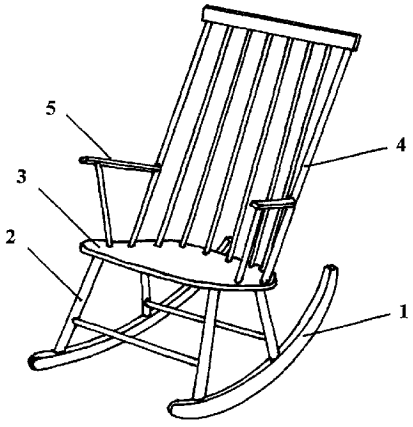

CN 203207568 U

1. 一种实木摇晃椅，其特征在于：它由实木制作，包括底面杆、脚架、坐面、靠背架、扶手架，底面杆为弧形状方条杆，脚架为由左右两根竖置状圆形杆和其内侧下部一根横置状圆形杆所构成的架式结构，坐面为四角呈圆角状的方形板面，靠背架为由上部一根横置状方形杆和下部八根竖置状圆形杆所构成的靠架结构，扶手架为由上部一根水平状方形杆和下部中间靠前位置一根竖置状圆形杆所构成的简便架，两根底面杆分别设置于底面左右两位置，两只脚架分别设置于底面杆上方前后两位置且下端与底面杆固连，坐面水平设置于两只脚架上面位置且与其固连，靠背架斜向设置于坐面后上方位置，两只扶手架分别设置于坐面上面左右两边位置且上部方形杆与靠背架固连、下部圆形杆与坐面固连。

一种实木摇晃椅

技术领域：

[0001] 本实用新型属椅子制作技术领域，涉及一种实木摇晃椅。

背景技术：

[0002] 椅子是居室或办公场所最为常用的用具。现有椅子虽然款式较多，但在造型上缺乏个性化，结构式样太传统，尤其适合休闲生活的椅子太少，难以满足人们的需求。

发明内容：

[0003] 本实用新型的目的是给人们提供一种实木摇晃椅。

[0004] 本实用新型所采用的技术方案：

[0005] 一种实木摇晃椅，它由实木制作，包括底面杆、脚架、坐面、靠背架、扶手架，底面杆为弧形状方条杆，脚架为由左右两根竖置状圆形杆和其内侧下部一根横置状圆形杆所构成的架式结构，坐面为四角呈圆角状的方形板面，靠背架为由上部一根横置状方形杆和下部八根竖置状圆形杆所构成的靠架结构，扶手架为由上部一根水平状方形杆和下部中间靠前位置一根竖置状圆形杆所构成的简便架，两根底面杆分别设置于底面左右两位置，两只脚架分别设置于底面杆上方前后两位置且下端与底面杆固连，坐面水平设置于两只脚架上面位置且与其固连，靠背架斜向设置于坐面后上方位置，两只扶手架分别设置于坐面上面左右两边位置且上部方形杆与靠背架固连、下部圆形杆与坐面固连。

[0006] 本实用新型具有如下特点：实用方便、适合老年人休闲使用。

附图说明：

[0007] 图 1 为实木摇晃椅结构示意图，其标记说明：底面杆 1，脚架 2，坐面 3，靠背架 4，扶手架 5。

具体实施方式：

[0008] 下面结合附图对本实用新型作进一步说明：

[0009] 一种实木摇晃椅，它由实木制作，包括底面杆 1、脚架 2、坐面 3、靠背架 4、扶手架 5，底面杆 1 为弧形状方条杆，脚架 2 为由左右两根竖置状圆形杆和其内侧下部一根横置状圆形杆所构成的架式结构，坐面 3 为四角呈圆角状的方形板面，靠背架 4 为由上部一根横置状方形杆和下部八根竖置状圆形杆所构成的靠架结构，扶手架 5 为由上部一根水平状方形杆和下部中间靠前位置一根竖置状圆形杆所构成的简便架，两根底面杆 1 分别设置于底面左右两位置，两只脚架 2 分别设置于底面杆 1 上方前后两位置且下端与底面杆 1 固连，坐面 3 水平设置于两只脚架 2 上面位置且与其固连，靠背架 4 斜向设置于坐面 3 后上方位置，两只扶手架 5 分别设置于坐面 3 上面左右两边位置且上部方形杆与靠背架 4 固连、下部圆形杆与坐面 3 固连。

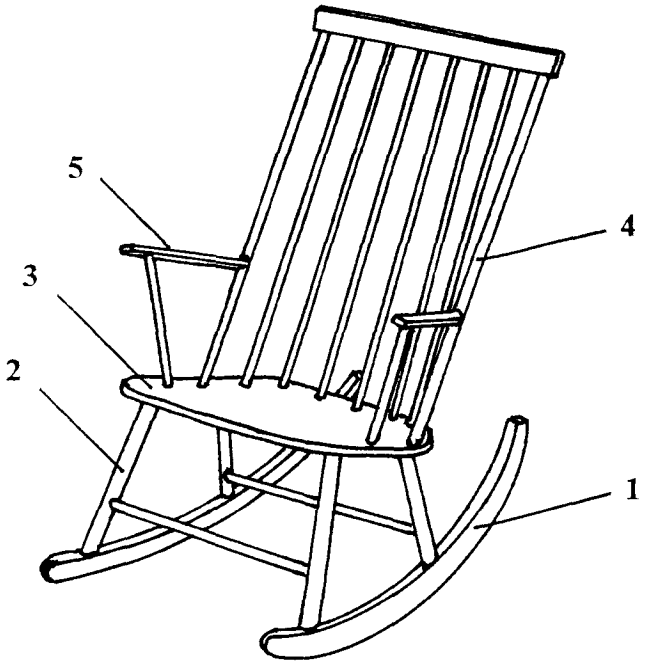

图 1