(19)中华人民共和国国家知识产权局

(12)实用新型专利

(10)授权公告号 CN 202086227 U
(45)授权公告日 2011.12.28

(21)申请号 201120176724.3

(22)申请日 2011.05.30

(73)专利权人 王子凝
地址 274000 山东省菏泽市牡丹区和平路1489号

(72)发明人 王子凝

(74)专利代理机构 济南泉城专利商标事务所 37218
代理人 刘庆兰

(51)Int.Cl.
A47G 25/28(2006.01)
A47G 25/48(2006.01)

权利要求书 1 页 说明书 1 页 附图 1 页

(54)实用新型名称

一种多层衣服撑

(57)摘要

本实用新型涉及一种日常生活用品，特别涉及一种多层衣服撑。该多层衣服撑，其特征是：包括竖杆和多个长度不等的撑杆，撑杆的中部固定于竖杆上，竖杆顶端设有挂钩，撑杆的两端对称设有用于夹衣服的夹子。因此，本实用新型的有益效果是：该多层衣服撑，结构简单，方便实用，制作简便，成本低廉，节省衣橱空间，还可以满足不同大小衣物使用同一衣服撑晾晒的需求。

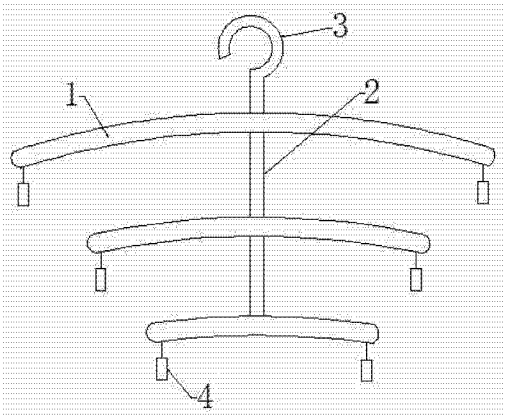

CN 202086227 U

1. 一种多层衣服撑，其特征是：包括竖杆(2)和多个长度不等的撑杆(1)，撑杆(1)的中部固定于竖杆(2)上，竖杆(2)顶端设有挂钩(3)。

2. 根据权利要求1所述的多层衣服撑，其特征是：撑杆(1)的两端对称设有用于夹衣服的夹子(4)。

一种多层衣服撑

[0001] (一)技术领域

[0002] 本实用新型涉及一种日常生活用品,特别涉及一种多层衣服撑。

[0003] (二)背景技术

[0004] 衣服撑是人们必备的日常生活用品,无论是晾晒衣服,还是在衣橱中收藏衣物,一般都需要将衣服挂在衣服撑上,即可使衣服妥帖平整,不出皱,又可节省空间,晾晒时,用衣服撑撑着,增大衣服与空气的接触面积,可加快湿衣晾干。目前市场上的衣服撑有木质的、塑料的、金属的等等,颜色和样式也不尽相同,但这些衣服撑基本上是固定式的,一家男女老少不同大小的衣服无法用同一种衣服撑晾晒,另外传统的衣服撑只能挂一件衣服,这样衣服放在衣橱中会占用大量的空间。

[0005] (三)发明内容

[0006] 本实用新型为了弥补现有技术的不足,提供了一种节省空间、可以晾晒不同大小衣物的多层衣服撑。

[0007] 本实用新型是通过如下技术方案实现的:

[0008] 一种多层衣服撑,其特殊之处在于:包括竖杆和多个长度不等的撑杆,撑杆的中部固定于竖杆上,竖杆顶端设有挂钩。

[0009] 撑杆的两端对称设有用于夹衣服的夹子。

[0010] 因此,本实用新型的有益效果是:该多层衣服撑,结构简单,方便实用,制作简便,成本低廉,节省衣橱空间,还可以满足不同大小衣物使用同一衣服撑晾晒的需求。

[0011] (四)附图说明

[0012] 下面结合附图对本实用新型作进一步的说明。

[0013] 附图 1 为本实用新型的结构示意图。

[0014] 图中,1 撑杆,2 竖杆,3 挂钩,4 夹子。

[0015] (五)具体实施方式

[0016] 附图为本实用新型的一种具体实施例。该实施例包括包括竖杆 2 和多个长度不等的撑杆 1,撑杆 1 的中部固定于竖杆 2 上,竖杆 2 顶端设有挂钩 3,撑杆 1 的两端对称设有用于夹衣服的夹子 4。

[0017] 采用本实用新型的多层衣服撑,把衣服挂在衣橱的时候,可以将最小的衣服挂于最下面的撑杆 1 上,然后将中等的衣服挂于中间的撑杆 1 上,最后把最大的衣服挂于最上面的撑杆 1 上,大大节省了衣橱的空间,看起来又比较整齐干净。晾晒衣服的时候,可以根据衣服大小,选择合适长短的撑杆 1 晾晒,其余撑杆 1 两端的夹子 4 还可以用来晾晒小衣物。因此,本实用新型的有益效果是:该多层衣服撑,结构简单,方便实用,制作简便,成本低廉,节省衣橱空间,还可以满足不同大小衣物使用同一衣服撑晾晒的需求。

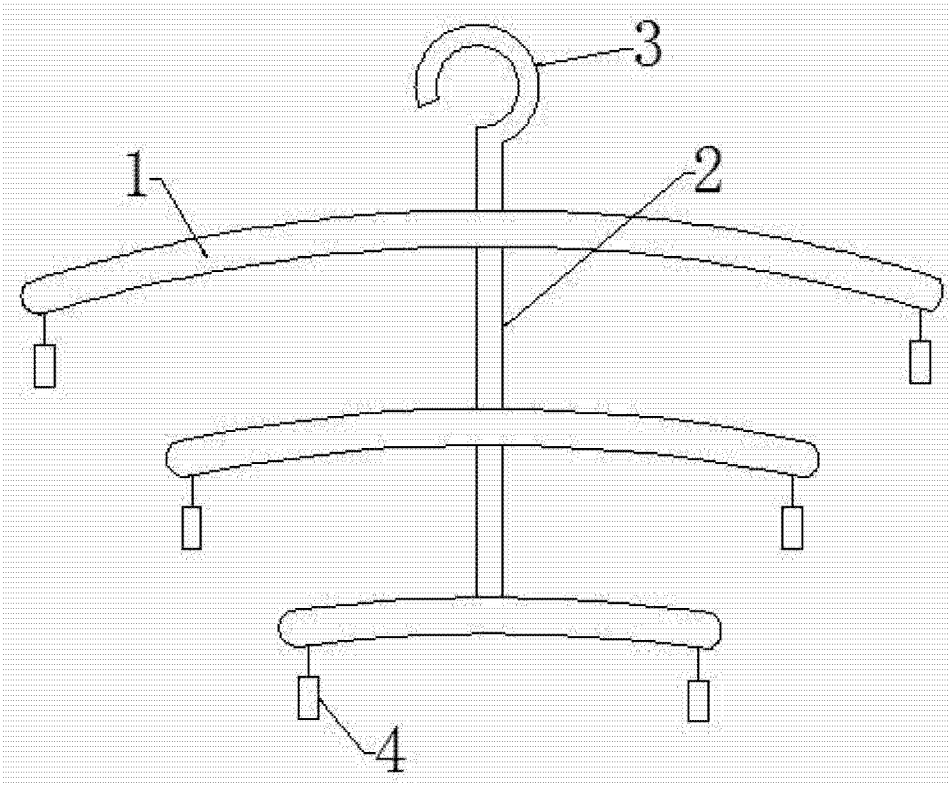

图 1