(19)中华人民共和国国家知识产权局

(12)实用新型专利

(10)授权公告号 CN 206623915 U
(45)授权公告日 2017.11.10

(21)申请号 201621316583.X

(22)申请日 2016.12.02

(73)专利权人 黄根琳
地址 322204 浙江省金华市浦江县黄宅镇钟村三区238号

(72)发明人 黄根琳

(51)Int.Cl.
*B62H 5/14*(2006.01)
*B62J 7/04*(2006.01)

权利要求书1页 说明书2页 附图1页

(54)实用新型名称

一种后座车架锁

(57)摘要

本实用新型提出一种后座车架锁，包括“匚”形锁体和锁盘，在“匚”形锁体的两末端上分别设有锁栓，在锁盘内设有两个能够与锁栓相配合的锁孔，在锁盘上设有与钥匙相匹配的开锁孔，将锁栓压入锁盘上对应的锁孔时，锁孔自动扣合并锁紧对应的锁栓，在钥匙插入并扭动开锁孔，锁栓自定弹出锁孔，使得“匚”形锁体与锁盘分离开。通过“匚”形锁体和锁盘相配合连接而成的结构可以作为自行车的后座支架，用来放置一些什物或者行李；当不使用自行车，需要及时把自行车锁上，通过锁体、锁栓拆卸下来，直接贯穿套在自行车前轮或者后轮上，然后将锁体与锁栓锁紧配合连接，实现了一举多得的效果。

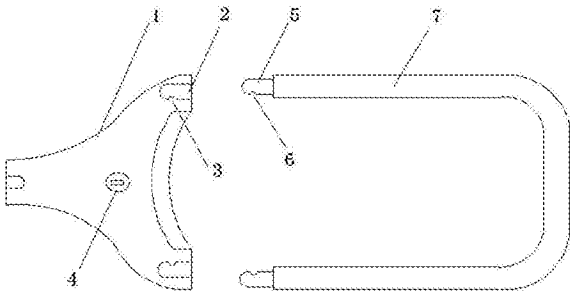


CN 206623915 U

1.一种后座车架锁，其特征在于，包括“匚”形锁体和锁盘，在“匚”形锁体的两末端上分别设有锁栓，在锁盘内设有两个能够与锁栓相配合的锁孔，在锁盘上设有与钥匙相匹配的开锁孔，将锁栓压入锁盘上对应的锁孔时，锁孔自动扣合并锁紧对应的锁栓，在钥匙插入并扭动开锁孔，锁栓自定弹出锁孔，使得“匚”形锁体与锁盘分离开。

2.根据权利要求1中所述的一种后座车架锁，其特征在于，所述锁栓上设有槽沟，锁孔内设有与锁栓上的槽沟相匹配的弹性凸起。

3.根据权利要求2中所述的一种后座车架锁，其特征在于，所述锁盘内设有锁紧装置，该锁紧装置与锁孔内的弹性凸起传动连接。

# 一种后座车架锁

## 【技术领域】

[0001] 本实用新型涉及交通工具，具体涉及一种后座车架锁。

## 【背景技术】

[0002] 现有技术自行车后座架一般都是与坐垫连杆一体连接，不易组装和拆卸，即功能单一。

## 【实用新型内容】

[0003] 本实用新型的目的就是解决现有技术中的问题，为实现上述目的，本实用新型提出一种后座车架锁，包括“匚”形锁体和锁盘，在“匚”形锁体的两末端上分别设有锁栓，在锁盘内设有两个能够与锁栓相配合的锁孔，在锁盘上设有与钥匙相匹配的开锁孔，将锁栓压入锁盘上对应的锁孔时，锁孔自动扣合并锁紧对应的锁栓，在钥匙插入并扭动开锁孔，锁栓自定弹出锁孔，使得“匚”形锁体与锁盘分离开。

[0004] 作为一种改进，所述锁栓上设有槽沟，锁孔内设有与锁栓上的槽沟相匹配的弹性凸起。

[0005] 作为一种改进，所述锁盘内设有锁紧装置，该锁紧装置与锁孔内的弹性凸起传动连接。

[0006] 与现有技术相比，本实用新型的有益效果：

[0007] 本实用新型采用上述结构，在自行车正常使用过程中，通过“匚”形(即匚字框形状)锁体和锁盘相配合连接而成的结构可以作为自行车的后座支架，这样即可以用来放置一些什物或者行李；而且当不使用(包括停放在路边时)自行车，需要及时把自行车锁上，通过锁体、锁栓拆卸下来，直接贯穿套在自行车前轮或者后轮上，然后将锁体与锁栓锁紧配合连接，这样就避免了额外的配锁装置，起到了一个装置两种使用功能，实现了一举多得的技术效果。

## 【附图说明】

[0008] 图1为本实用新型的结构示意图。

[0009] 附图标注：锁盘1，锁孔2，弹性凸起3，开锁孔4，锁栓5，槽沟6，“匚”形锁体7。

## 【具体实施方式】

[0010] 参阅图1，本实用新型提出一种后座车架锁的具体实施例，包括”匚”形锁体7和锁盘1，在”匚”形锁体7的两末端上分别设有锁栓5，在锁盘1内设有两个能够与锁栓5相配合的锁孔2，在锁盘1上设有与钥匙相匹配的开锁孔4，将锁栓5压入锁盘1上对应的锁孔2时，锁孔2自动扣合并锁紧对应的锁栓5，在钥匙插入并扭动开锁孔4，锁栓5自定弹出锁孔2，使得”匚”形锁体7与锁盘1分离开。

[0011] 其中：所述锁栓5上设有槽沟6，锁孔2内设有与锁栓5上的槽沟6相匹配的弹性凸起

3。所述锁盘1内设有锁紧装置，该锁紧装置与锁孔2内的弹性凸起3传动连接。

[0012] 本实用新型采用上述结构，在自行车正常使用过程中，通过“匚”形(即匚字框形状)锁体和锁盘1相配合连接而成的结构可以作为自行车的后座支架，这样即可以用来放置一些什物或者行李；而且当不使用(包括停放在路边时)自行车，需要及时把自行车锁上，通过锁体、锁栓5拆卸下来，直接贯穿套在自行车前轮或者后轮上，然后将锁体与锁栓5锁紧配合连接，这样就避免了额外的配锁装置，起到了一个装置两种使用功能，实现了一举多得的技术效果。

[0013] 上述实施例是对本实用新型的说明，不是对本实用新型的限定，任何对本实用新型简单变换后的方案均属于本实用新型的保护范围。

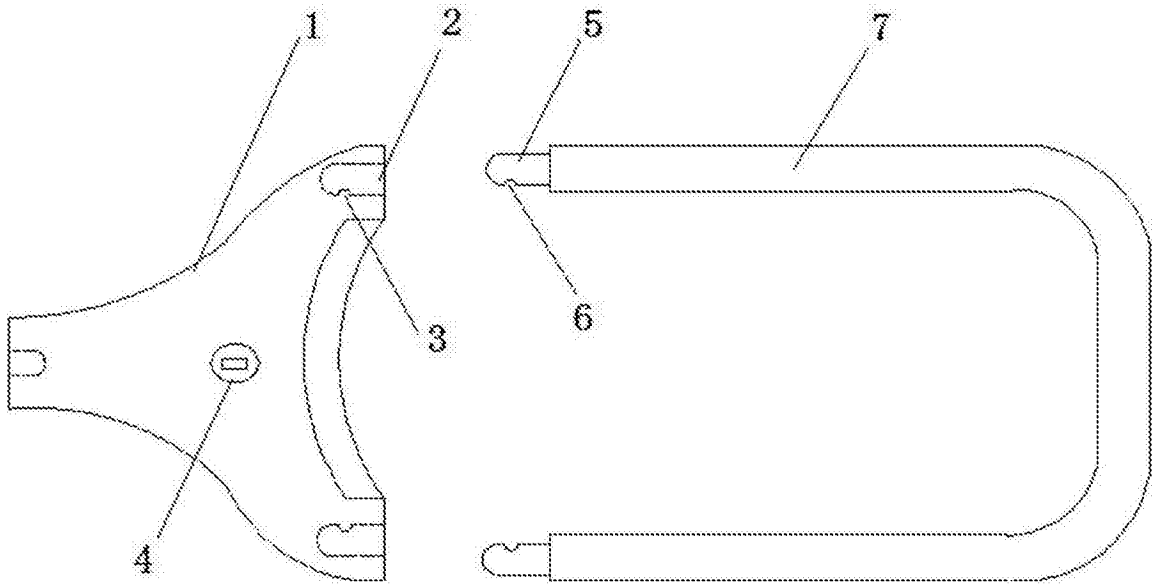


图1