(19)国家知识产权局

(12)实用新型专利

(10)授权公告号 CN 217706705 U
(45)授权公告日 2022.11.01

(21)申请号 202221787635.7

(22)申请日 2022.07.12

(73)专利权人 广州宏天日化用品科技有限公司
地址 510000 广东省广州市荔湾区陆居路长堤街111号东北裙楼三层01自编号3F-12B室(仅限办公)

(72)发明人 郑海天

(74)专利代理机构 湖北创融蓝图知识产权代理事务所(特殊普通合伙) 42276
专利代理师 陈冲

(51)Int.Cl.
B65D 6/08(2006.01)
B65D 6/06(2006.01)
B65D 25/02(2006.01)

权利要求书1页 说明书3页 附图3页

(54)实用新型名称

一种日化用品托举架

(57)摘要

本实用新型涉及一种日化用品托举架,包括日化品托举骨架、日化品抽屉、日化品顶托台和滑动式防尘结构;所述日化品托举骨架的内部滑动连接有日化品抽屉,所述日化品托举骨架的顶部固定有日化品顶托台,所述日化品托举骨架的后侧装配有滑动式防尘结构;所述滑动式防尘结构包括日化品托举骨架后侧滑动连接的背板,所述背板的前表面左右两侧均固定有滑条,所述背板的前侧顶部固定有透明防尘罩,所述透明防尘罩的左右两侧均铰接有夹爪。该日化用品托举架,设置的日化品顶托台,用于放置较大或较高的化妆品,设置的滑动式防尘结构,便于根据需要上下滑动,可对日化品顶托台遮挡防护,达到防尘的效果。

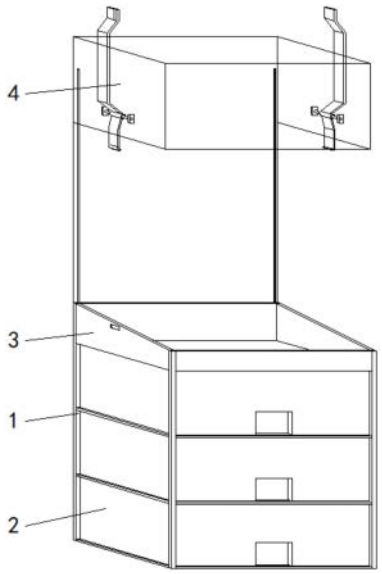

CN 217706705 U

1.一种日化用品托举架,包括日化品托举骨架(1)、日化品抽屉(2)、日化品顶托台(3)和滑动式防尘结构(4),其特征在于:

所述日化品托举骨架(1)的内部滑动连接有日化品抽屉(2),所述日化品托举骨架(1)的顶部固定有日化品顶托台(3),所述日化品托举骨架(1)的后侧装配有滑动式防尘结构(4);

所述滑动式防尘结构(4)包括日化品托举骨架(1)后侧滑动连接的背板(5),所述背板(5)的前表面左右两侧均固定有滑条(6),所述背板(5)的前侧顶部固定有透明防尘罩(7),所述透明防尘罩(7)的左右两侧均铰接有夹爪(8)。

2.根据权利要求1所述的一种日化用品托举架,其特征在于:所述日化品抽屉(2)的数量为三个,且在日化品托举骨架(1)的内部呈上下分布。

3.根据权利要求1所述的一种日化用品托举架,其特征在于:所述日化品托举骨架(1)的后表面左右两侧均开设有滑槽,所述滑槽与滑条(6)一一对应,所述滑条(6)位于滑槽内且与滑槽滑动连接。

4.根据权利要求1所述的一种日化用品托举架,其特征在于:所述透明防尘罩(7)与日化品顶托台(3)相适配,所述日化品顶托台(3)的左右两侧分别开设有与左右两个夹爪(8)相适配的夹槽。

5.根据权利要求1所述的一种日化用品托举架,其特征在于:所述夹爪(8)与透明防尘罩(7)的铰接处装配有钮簧。

一种日化用品托举架

技术领域

[0001] 本实用新型涉及日化用品收纳技术领域，具体为一种日化用品托举架。

背景技术

[0002] 日化用品是指人们日常生活中使用的科技化学制品，包括洗发水、沐浴露、化妆品、洗衣粉等，日用化学品工业随着人们生活水平的提高，人们购买力的增强有了很大的发展。

[0003] 日化品托举架可作为放置基础，对日化品储存，方便管理和使用，但托举架常配合抽屉及托台使用，抽屉容纳较小日化品，而托台可放置较高的日化品，但是没有抽屉的防尘性好，托台上的日化品易附着较多灰尘。

实用新型内容

[0004] (一)解决的技术问题

[0005] 针对现有技术的不足，本实用新型提供了一种日化用品托举架，具备防尘的优点，解决了托台可放置较高的日化品，但是没有抽屉的防尘性好，托台上的日化品易附着较多灰尘的问题。

[0006] (二)技术方案

[0007] 为实现上述目的，本实用新型提供如下技术方案：一种日化用品托举架，包括日化品托举骨架、日化品抽屉、日化品顶托台和滑动式防尘结构；

[0008] 所述日化品托举骨架的内部滑动连接有日化品抽屉，所述日化品托举骨架的顶部固定有日化品顶托台，所述日化品托举骨架的后侧装配有滑动式防尘结构；

[0009] 所述滑动式防尘结构包括日化品托举骨架后侧滑动连接的背板，所述背板的前表面左右两侧均固定有滑条，所述背板的前侧顶部固定有透明防尘罩，所述透明防尘罩的左右两侧均铰接有夹爪。

[0010] 进一步，所述日化品抽屉的数量为三个，且在日化品托举骨架的内部呈上下分布。

[0011] 进一步，所述日化品托举骨架的后表面左右两侧均开设有滑槽，所述滑槽与滑条一一对应，所述滑条位于滑槽内且与滑槽滑动连接。

[0012] 进一步，所述透明罩与日化品顶托台相适配，所述日化品顶托台的左右两侧分别开设有与左右两个夹爪相适配的夹槽。

[0013] 进一步，所述夹爪与透明防尘罩的铰接处装配有钮簧。

[0014] (三)有益效果

[0015] 与现有技术相比，本申请的技术方案具备以下有益效果：

[0016] 1、该日化用品托举架，通过设置的日化品托举骨架，起到支撑部件和装配日化品抽屉的作用，设置的日化品抽屉，用于收纳小物件，设置的日化品顶托台，用于放置较大或较高的化妆品，设置的滑动式防尘结构，便于根据需要上下滑动，可对日化品顶托台遮挡防护，达到防尘的效果。

[0017] 2、该日化用品托举架，通过设置的背板，用于装配滑动式防尘结构的部件，设置的滑条，与日化品托举骨架上开设的滑槽适配，便于在日化品托举骨架上滑动，设置的透明防尘罩，用于下滑后扣在日化品顶托台上，对其遮挡防尘，设置的夹爪，用于将透明防尘罩与日化品顶托台限位在一起。

附图说明

[0018] 图1为本实用新型三维结构示意图；

[0019] 图2为本实用新型局部三维结构示意图；

[0020] 图3为本实用新型滑动式防尘结构三维示意图。

[0021] 图中：1日化品托举骨架、2日化品抽屉、3日化品顶托台、4滑动式防尘结构、5背板、6滑条、7透明防尘罩、8夹爪。

具体实施方式

[0022] 下面将结合本实用新型实施例中的附图，对本实用新型实施例中的技术方案进行清楚、完整地描述，显然，所描述的实施例仅仅是本实用新型一部分实施例，而不是全部的实施例。基于本实用新型中的实施例，本领域普通技术人员在没有做出创造性劳动前提下所获得的所有其他实施例，都属于本实用新型保护的范围。

[0023] 请参阅图1-3，本实施例中的一种日化用品托举架，包括日化品托举骨架1、日化品抽屉2、日化品顶托台3和滑动式防尘结构4；

[0024] 日化品托举骨架1的内部滑动连接有日化品抽屉2，设置的日化品托举骨架1，起到支撑部件和装配日化品抽屉2的作用，设置的日化品抽屉2，用于收纳小物件，日化品托举骨架1的顶部固定有日化品顶托台3，设置的日化品顶托台3，用于放置较大或较高的化妆品，日化品托举骨架1的后侧装配有滑动式防尘结构4；

[0025] 本实施例中的滑动式防尘结构4包括日化品托举骨架1后侧滑动连接的背板5，设置的背板5，用于装配滑动式防尘结构4的部件，背板5的前表面左右两侧均固定有滑条6，设置的滑条6，与日化品托举骨架1上开设的滑槽适配，便于在日化品托举骨架1上滑动，背板5的前侧顶部固定有透明防尘罩7，设置的透明防尘罩7，用于下滑后扣在日化品顶托台3上，对其遮挡防尘，透明防尘罩7的左右两侧均铰接有夹爪8，设置的夹爪8，用于将透明防尘罩7与日化品顶托台3限位在一起。

[0026] 上述实施例的工作原理为：

[0027] 向下滑动背板5，使滑条6在滑槽中下滑，从而使透明防尘罩7扣合在日化品顶托台3上，利用夹爪8夹在日化品顶托台3的夹槽中，将透明防尘罩7与日化品顶托台3限位在一起。

[0028] 需要说明的是，在本文中，诸如第一和第二等之类的关系术语仅仅用来将一个实体或者操作与另一个实体或操作区分开来，而不一定要求或者暗示这些实体或操作之间存在任何这种实际的关系或者顺序。而且，术语“包括”、“包含”或者其任何其他变体意在涵盖非排他性的包含，从而使得包括一系列要素的过程、方法、物品或者设备不仅包括那些要素，而且还包括没有明确列出的其他要素，或者是还包括为这种过程、方法、物品或者设备所固有的要素。在没有更多限制的情况下，由语句“包括一个……”限定的要素，并不排除在

包括要素的过程、方法、物品或者设备中还存在另外的相同要素。

[0029] 尽管已经示出和描述了本实用新型的实施例，对于本领域的普通技术人员而言，可以理解在不脱离本实用新型的原理和精神的情况下可以对这些实施例进行多种变化、修改、替换和变型，本实用新型的范围由所附权利要求及其等同物限定。

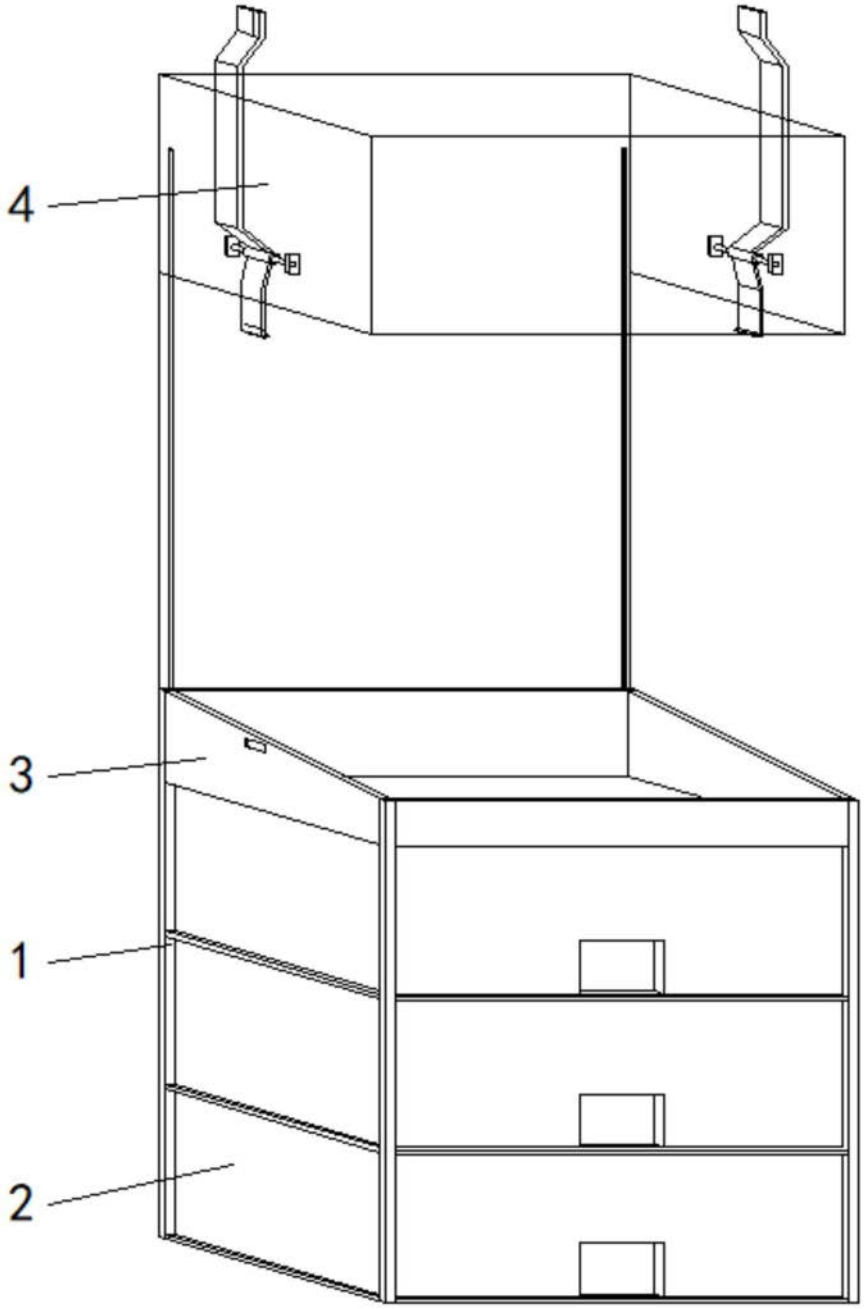

图1

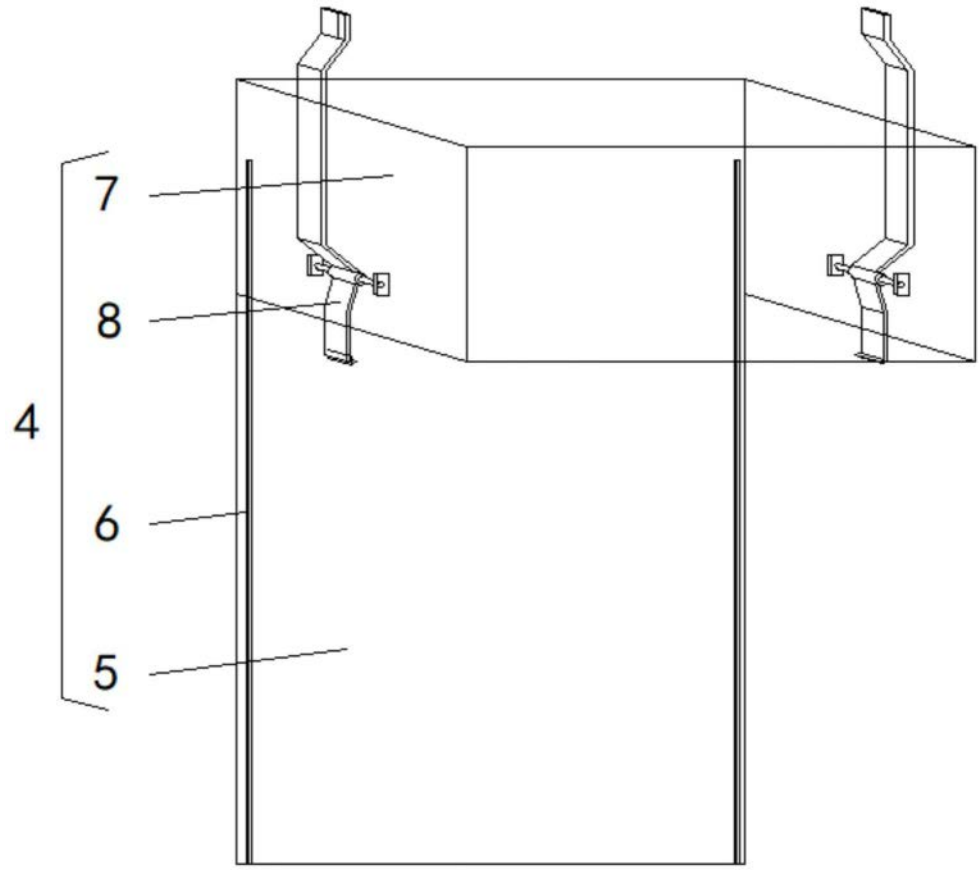

图2

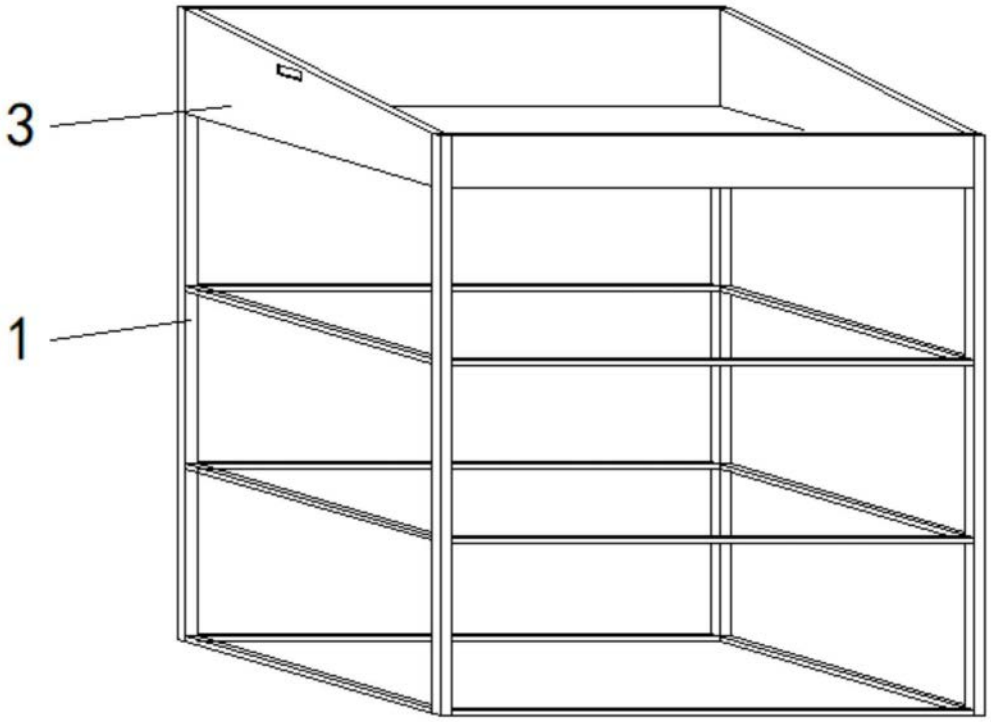

图3