(19)中华人民共和国国家知识产权局

(12)实用新型专利

(10)授权公告号 CN 202436475 U
(45)授权公告日 2012.09.19

(21)申请号 201220013941.5

(22)申请日 2012.01.03

(73)专利权人 冯德峰
地址 272100 山东省兖州市第一中学

(72)发明人 杨华伟

(51)Int.Cl.
A47B 23/00(2006.01)

权利要求书 1 页 说明书 2 页 附图 2 页

(54)实用新型名称

一种便捷式语文读书架

(57)摘要

一种便捷式语文读书架。本实用新型涉及一种语文教学辅助用具和办公桌、写字台、课桌读书架。本实用新型的语文读书架包括底座 11、固定在底座 11 上的下支架 10、插入于下支架 10 中且能沿下支架上下滑动的上支架 8、固定在上支架 8 上的后横向支架 7、插入于后横向支架且能沿后横向支架滑动的前横向支架 5、固定在前横向支架上的托书板 2、固定在托书板下方的 L 形限位块 1、固定在上支架顶端设有软管的台灯 3，所述下支架连接有电源线 13，所述电源线 13 的一端设有插头 14，另一端与台灯 3 相连；所述下支架 10 上设置有控制上下的调整旋钮 9；所述后横向支架 7 上设置有控制前后的调整旋钮 6；所述托书板 2 与前横向支架 5 之间设置有角度调整旋钮 4。

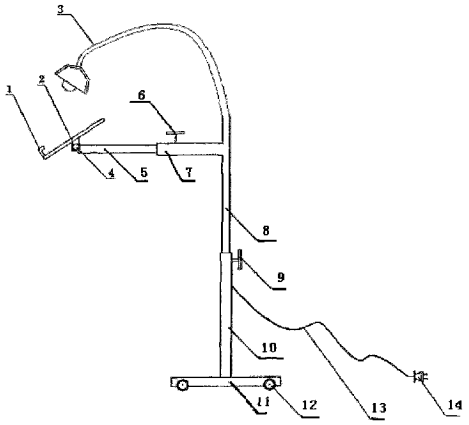

CN 202436475 U

1. 一种便捷式语文读书架，其特征在于：包括底座 (11)、固定在底座 (11) 上的下支架 (10)、插入于下支架 (10) 中且能沿下支架上下滑动的上支架 (8)、固定在上支架 (8) 上的后横向支架 (7)、插入于后横向支架且能沿后横向支架滑动的前横向支架 (5)、固定在前横向支架上的托书板 (2)。

2. 根据权利要求 1 所述的便捷式语文读书架，其特征在于：在后横向支架 (7) 上设置有控制前后的调整旋钮 (6)。

3. 根据权利要求 1 所述的便捷式语文读书架，其特征在于：在上支架 (8) 上设置有带软管的台灯 (3)。

一种便捷式语文读书架

技术领域

[0001] 本实用新型涉及一种语文教学辅助用具和办公桌、写字台、课桌等读书架。

背景技术

[0002] 目前，市面上有多种读书架，其中专利号为 201120035964.1 的一种语文教学用读书架是一种很好的语文教学辅助用具。但是，市面上现有的读书架不能结合办公桌、写字台、课桌等使用，功能单一。

发明内容

[0003] 本实用新型，设计一种即能满足语文教师上课用，又能结合办公桌、写字台、课桌等使用的辅助教具。

[0004] 为了解决上述技术问题，本便捷式语文读书架，包括底座、底座下方设置有滚轮、固定在底座上的下支架、插入于下支架中且能沿下支架上下滑动的的上支架、固定在上支架上的后横向支架、插入于后横向支架且能沿后横向支架滑动的前横向支架、固定在前横向支架上的托书板、固定在托书板下方的 L 形限位块、固定在上支架顶端设有软管的台灯，所述下支架连接有电源线，所述电源线的一端设有插头，另一端与台灯相连，所述下支架上设置有控制上下的调整旋钮，所述后横向支架上设置有控制前后的调整旋钮，所述托书板与前横向支架之间设置有角度调整旋钮，所述托书板与水平面之间的夹角为 30-60° 。

[0005] 本实用新型取得的有益效果是 :(1) 语文教师在讲解时，可将课本放置在托书板上，降低劳动强度 ;(2) 在办公桌、写字台、课桌前看书写字时，将书放在托书板上，即节省桌面空间又不用过低的低头，减轻颈椎的弯曲度 ;(3) 下支架上的上下调整旋钮可调整托书板上下高度，后横向支架上的前后调整旋钮可调节托书板前后距离，托书板与前横向支架之间设置的角度调整旋钮可调整托书板的使用角度，底座下方设置的滚轮，可快捷的移动读书架，因而产品使用方便快捷，科学合理。

附图说明

[0006] 图 1 是本实用型的结构示意图。

[0007] 图 2 是本实用新型结合办公桌、写字台、课桌的使用状态参考图。

[0008] 图 1 中 :1、L 形限位块，2、托书板，3、台灯，4、角度调整旋钮，5、前横向支架，6、前后调整旋钮，7、后横向支架，8、上支架，9、上下调整旋钮，10、下支架，11、底座，12、滚轮，13、电源线，14、插头。

具体实施方式

[0009] 如图 1 所示 :本实用新型的语文读书架包括底座 11、底座下方设置有滚轮 12、固定在底座 11 上的下支架 10、插入于下支架 10 中且能沿下支架上下滑动的上支架 8、固定在上支架 8 上的后横向支架 7、插入于后横向支架且能沿后横向支架滑动的前横向支架 5、固定

在前横向支架上的托书板 2、固定在托书板下方的 L 形限位块 1、固定在上支架顶端设有软管的台灯 3，所述下支架连接有电源线 13，所述电源线 13 的一端设有插头 14，另一端与台灯 3 相连；所述下支架 10 上设置有控制上下的调整旋钮 9；所述后横向支架 7 上设置有控制前后的调整旋钮 6；所述托书板 2 与前横向支架 5 之间设置有角度调整旋钮 4；所述托书板 2 与水平面之间的夹角为 30-60° 。

[0010] 使用本实用新型时，将书本放在托书板 2 上，书的下端查入 L 形限位块 1 中；通过角度调整旋钮 4 调整托书板 2 至适当角度；通过前后调整旋钮 6 调整前横向支架 5 的长度，通过上下调整旋钮调整上支架 8 的高度；若视线较暗，调整台灯 3 的软管使台灯至适当位置，通过电源线 13、插头 14 接通电源，打开台灯 3。

[0011] 结合办公桌、写字台、课桌使用时，如图 2 所示，将读书架移动至办公桌、写字台、课桌上方即可。

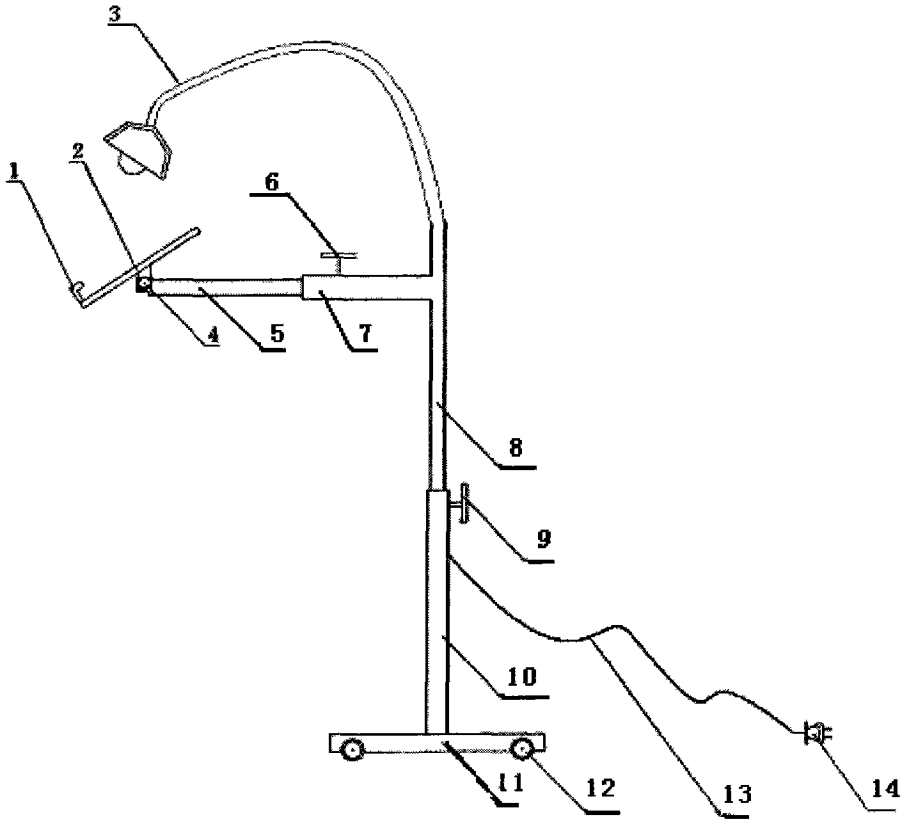

图 1

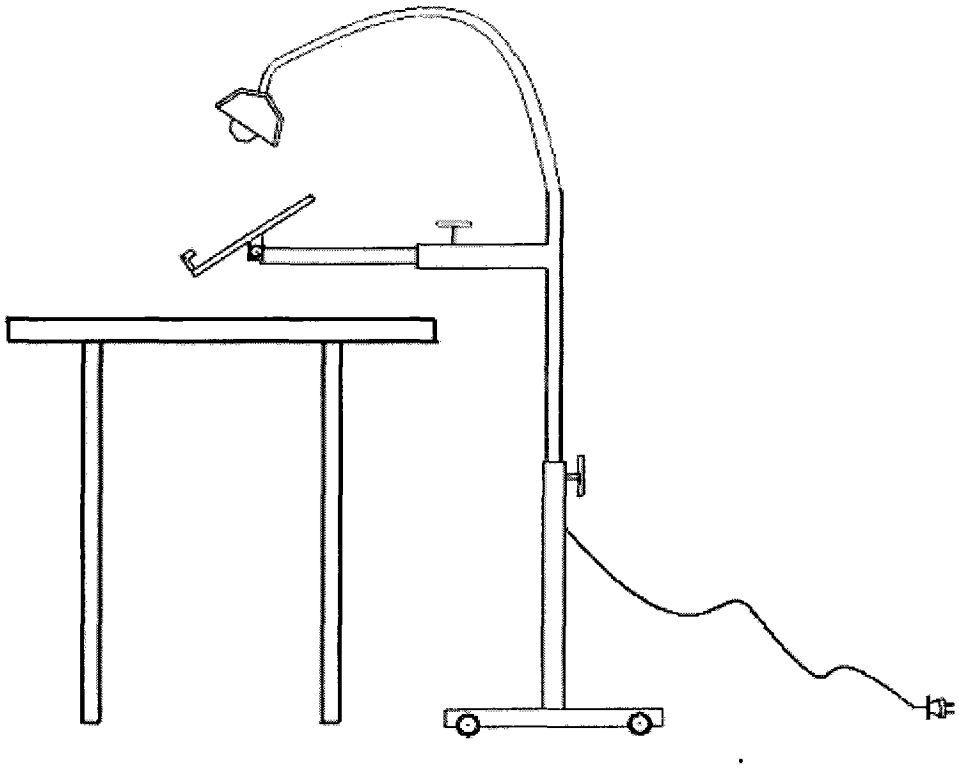

图 2