(19)中华人民共和国国家知识产权局

(12)实用新型专利

(10)授权公告号 CN 201883542 U
(45)授权公告日 2011.06.29

(21)申请号 201020634656.6

(22)申请日 2010.11.22

(73)专利权人 汪东方
地址 311202 浙江省杭州市萧山区城厢街道崇化小区 94 幢中单元 501 室

(72)发明人 陈玉珍

(51)Int.Cl.
E04B 1/58(2006.01)

权利要求书 1 页 说明书 1 页 附图 1 页

(54)实用新型名称

用于轻钢汽车仓库的钢架连接机构

(57)摘要

本实用新型是一种连接机构，特别涉及一种用于轻钢汽车仓库的钢架连接机构。包括钢架和次梁，所述的次梁的一端设有连接凸板，所述的连接凸板与钢架通过螺栓相紧固。用于轻钢汽车仓库的钢架连接机构结构简单，连接强度高。

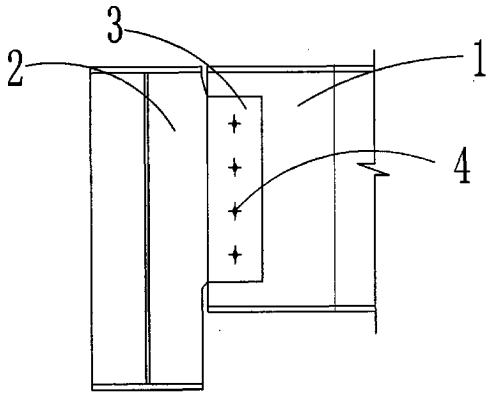

CN 201883542 U

1. 一种用于轻钢汽车仓库的钢架连接机构，其特征在于：包括钢架 (1) 和次梁 (2)，所述的次梁 (2) 的一端设有连接凸板 (3)，所述的连接凸板 (3) 与钢架 (1) 通过螺栓 (4) 相紧固。

2. 根据权利要求 1 所述的用于轻钢汽车仓库的钢架连接机构，其特征在于：所述的钢架 (1) 和连接凸板 (3) 上均布单排螺栓 (4)。

用于轻钢汽车仓库的钢架连接机构

技术领域

[0001] 本实用新型是一种连接机构，特别涉及一种用于轻钢汽车仓库的钢架连接机构。

背景技术

[0002] 现有技术中的用于轻钢汽车仓库的连接节点，连接的紧固差性。

发明内容

[0003] 本实用新型主要是解决现有技术中存在的不足，提供一种用于轻钢汽车仓库的钢架连接机构。

[0004] 本实用新型的上述技术问题主要是通过下述技术方案得以解决的：

[0005] 一种用于轻钢汽车仓库的钢架连接机构，包括钢架和次梁，所述的次梁的一端设有连接凸板，所述的连接凸板与钢架通过螺栓相紧固。

[0006] 作为优选，所述的钢架和连接凸板上均布单排螺栓。

[0007] 因此，本实用新型提供用于轻钢汽车仓库的钢架连接机构，结构简单，连接强度高。

附图说明

[0008] 图 1 是本实用新型的结构示意图。

具体实施方式

[0009] 下面通过实施例，并结合附图，对本实用新型的技术方案作进一步具体的说明。

[0010] 实施例：如图 1 所示，一种用于轻钢汽车仓库的钢架连接机构，包括钢架 1 和次梁 2，所述的次梁 2 的一端设有连接凸板 3，所述的连接凸板 3 与钢架 1 通过螺栓 4 相紧固，所述的钢架 1 和连接凸板 3 上均布单排螺栓 4。

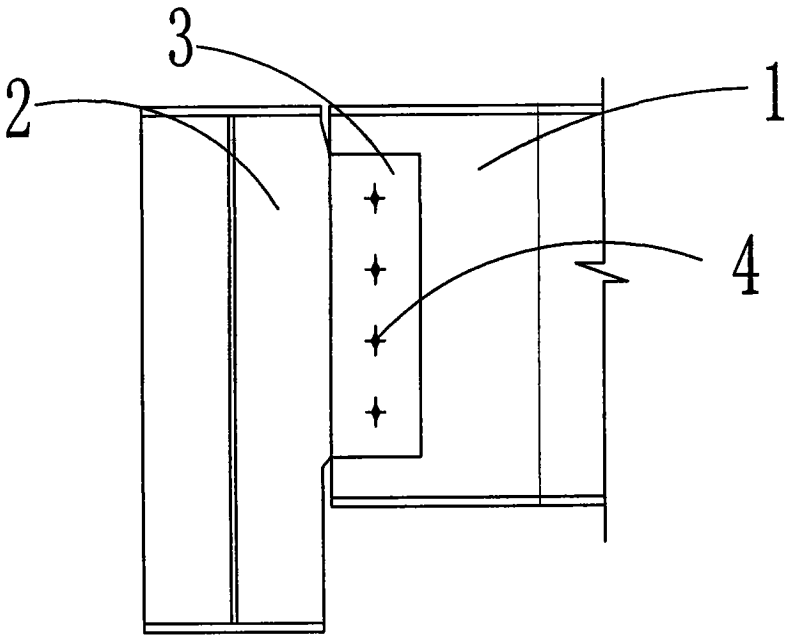

图 1