(19)国家知识产权局

(12)实用新型专利

(10)授权公告号 CN 219062966 U
(45)授权公告日 2023.05.23

(21)申请号 202223359623.7

(22)申请日 2022.12.14

(73)专利权人 吉林省钧喆科技有限责任公司
地址 130000 吉林省长春市长江路经济开发区人民大街280号科技城6层10A段

(72)发明人 王大鹏 聂冬梅 柴樱楠 王智明

(74)专利代理机构 重庆创新专利商标代理有限公司 50125
专利代理师 张利

(51)Int.Cl.
F16M 11/16(2006.01)
B08B 17/02(2006.01)

权利要求书1页 说明书3页 附图3页

(54)实用新型名称

一种防护支架可拆分组合的摄像头

(57)摘要

本实用新型涉及一种防护支架可拆分组合的摄像头，包括底座和第二支架，所述底座外设有拆卸机构，所述拆卸机构包括固定安装于底座上表面摄像头，所述底座内开设有活动槽，所述活动槽上表面转动连接有固定钉，所述底座上表面螺纹连接有第一支架，所述第一支架上表面固定连接有第一连接杆，所述第二支架下表面固定连接有第二连接杆，所述第一连接杆内开设有第一螺纹槽，所述第二连接杆内开设有第二螺纹槽。该一种防护支架可拆分组合的摄像头，通过设置固定钉和活动槽可以起到对底座进行固定，通过设置第一支架、第二支架、第一连接杆、第一螺纹杆、第二螺纹杆、第二连接杆可以起到方便拆卸的作用，通过设置防尘布可以起到防尘的作用。

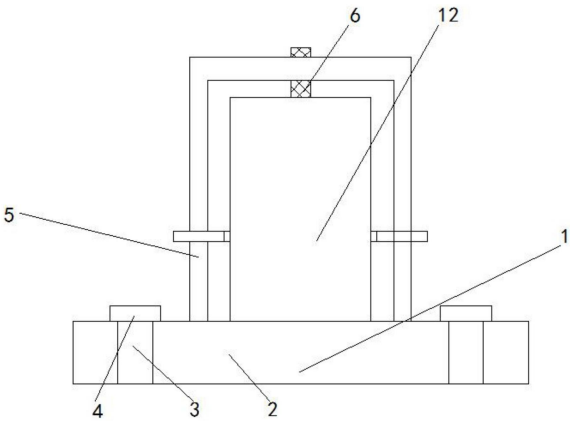

CN 219062966 U

1.一种防护支架可拆分组合的摄像头,包括底座(1)和第二支架(8),其特征在于:所述底座(1)外设有拆卸机构(2);

所述拆卸机构(2)包括固定安装于底座(1)上表面摄像头(12),所述底座(1)内开设有活动槽(3),所述活动槽(3)上表面转动连接有固定钉(4),所述底座(1)上表面螺纹连接有第一支架(5),所述第一支架(5)上表面固定连接有第一连接杆(7),所述第二支架(8)下表面固定连接有第二连接杆(9),所述第一连接杆(7)内开设有第一螺纹槽(10),所述第二连接杆(9)内开设有第二螺纹槽(11),所述第二支架(8)上表面螺纹连接有插接至摄像头(12)内的第一螺纹杆(6)。

2.根据权利要求1所述的一种防护支架可拆分组合的摄像头,其特征在于:所述摄像头(12)外周壁套接有连接层,所述第一螺纹杆(6)与摄像头(12)的主功能区不位于同一位置平面。

3.根据权利要求1所述的一种防护支架可拆分组合的摄像头,其特征在于:所述第一支架(5)的数量为两个,所述第二支架(8)与两个第一支架(5)相适配。

4.根据权利要求1所述的一种防护支架可拆分组合的摄像头,其特征在于:所述活动槽(3)和固定钉(4)的数量为两个,所述摄像头(12)位于两个活动槽(3)之间。

5.根据权利要求1所述的一种防护支架可拆分组合的摄像头,其特征在于:所述第一螺纹槽(10)与第二螺纹槽(11)位于同一位置平面,所述第一螺纹槽(10)和第二螺纹槽(11)孔径相等。

6.根据权利要求1所述的一种防护支架可拆分组合的摄像头,其特征在于:所述第一连接杆(7)的数量为两个,所述第一螺纹槽(10)的数量为两个。

7.根据权利要求1所述的一种防护支架可拆分组合的摄像头,其特征在于:所述第二连接杆(9)的数量为两个,所述第二螺纹槽(11)的数量为两个。

8.根据权利要求1所述的一种防护支架可拆分组合的摄像头,其特征在于:所述第一支架(5)和第二支架(8)外周壁固定连接有防尘布。

一种防护支架可拆分组合的摄像头

技术领域

[0001] 本实用新型涉及摄像头技术领域，具体为一种防护支架可拆分组合的摄像头。

背景技术

[0002] 摄像头又称为电脑相机、电脑眼、电子眼等，是一种视频输入设备，被广泛的运用于视频会议、远程医疗及实时监控等方面。

[0003] 根据中国专利公开号：CN217356266U，名字为：一种摄像头，技术方案为：包括摄像头主体和固定支架，摄像头主体上设置有至少两个镶嵌螺母，镶嵌螺母至少位于摄像头主体的底部和背部，摄像头主体通过至少一个所述镶嵌螺母与固定支架之间可拆卸地连接。通过将摄像头设置为可拆卸的摄像头主体和固定支架，便于对其进行替换和维修，采用在摄像头主体上设置镶嵌螺母的方式，使其能够适用于多种支架，具有至少两个便捷安装拆卸位，可满足多种场景安装，克服了安装和拆卸浪费大量时间和配套设施的缺陷。

[0004] 上述专利是针对方便拆卸和安装摄像头做出的改进，本申请提供了另一种解决方法。

实用新型内容

[0005] 针对现有技术的不足，本实用新型提供了一种防护支架可拆分组合的摄像头，具备方便安装和拆卸的优点，解决了安装和拆卸浪费大量时间的问题。

[0006] 为实现上述目的，本实用新型提供如下技术方案：一种防护支架可拆分组合的摄像头，包括底座和第二支架，所述底座外设有拆卸机构；

[0007] 所述拆卸机构包括固定安装于底座上表面摄像头，所述底座内开设有活动槽，所述活动槽上表面转动连接有固定钉，所述底座上表面螺纹连接有第一支架，所述第一支架上表面固定连接有第一连接杆，所述第二支架下表面固定连接有第二连接杆，所述第一连接杆内开设有第一螺纹槽，所述第二连接杆内开设有第二螺纹槽，所述第二支架上表面螺纹连接有插接至摄像头内的第一螺纹杆。

[0008] 进一步，所述摄像头外周壁套接有连接层，所述第一螺纹杆与摄像头的主功能区不位于同一位置平面。

[0009] 进一步，所述第一支架的数量为两个，所述第二支架与两个第一支架相适配。

[0010] 进一步，所述活动槽和固定钉的数量为两个，所述摄像头位于两个活动槽之间。

[0011] 进一步，所述第一螺纹槽与第二螺纹槽位于同一位置平面，所述第一螺纹槽和第二螺纹槽孔径相等。

[0012] 进一步，所述第一连接杆的数量为两个，所述第一螺纹槽的数量为两个。

[0013] 进一步，所述第二连接杆的数量为两个，所述第二螺纹槽的数量为两个。

[0014] 进一步，所述第一支架和第二支架外周壁固定连接有防尘布。

[0015] 与现有技术相比，本申请的技术方案具备以下有益效果：

[0016] 该一种防护支架可拆分组合的摄像头，通过设置固定钉和活动槽可以起到对底座

进行固定，通过设置第一支架、第二支架、第一连接杆、第一螺纹杆、第二螺纹杆、第二连接杆可以起到方便拆卸的作用，通过设置防尘布可以起到防尘的作用，从而解决了安装和拆卸浪费大量时间的问题。

附图说明

[0017] 图1为本实用新型结构示意图；

[0018] 图2为本实用新型第二支架和第一支架的结构示意图；

[0019] 图3为本实用新型第一支架结构示意图；

[0020] 图4为本实用新型第二支架结构示意图。

[0021] 图中：1、底座；2、拆卸机构；3、活动槽；4、固定钉；5、第一支架；6、第一螺纹杆；7、第一连接杆；8、第二支架；9、第二连接杆；10、第一螺纹槽；11、第二螺纹槽；12、摄像头。

具体实施方式

[0022] 下面将结合本实用新型实施例中的附图，对本实用新型实施例中的技术方案进行清楚、完整地描述，显然，所描述的实施例仅仅是本实用新型一部分实施例，而不是全部的实施例。基于本实用新型中的实施例，本领域普通技术人员在没有做出创造性劳动前提下所获得的所有其他实施例，都属于本实用新型保护的范围。

[0023] 实施例一，请参阅图1-4，本实施例中的一种防护支架可拆分组合的摄像头，包括底座1和第二支架8，底座1外设有拆卸机构2，拆卸机构2包括固定安装于底座1上表面摄像头12，底座1内开设有活动槽3，活动槽3上表面转动连接有固定钉4，底座1上表面螺纹连接有第一支架5，第一支架5上表面固定连接有第一连接杆7，第二支架8下表面固定连接有第二连接杆9，第一连接杆7内开设有第一螺纹槽10，第二连接杆9内开设有第二螺纹槽11，第二支架8上表面螺纹连接有插接至摄像头12内的第一螺纹杆6。

[0024] 需要说明的是，为了能够对第一支架5和第二支架8进行限位，摄像头12外周壁套接有连接层，第一螺纹杆6与摄像头12的主功能区不位于同一位置平面。

[0025] 需要说明的是，为了增加保护支撑效果，第一支架5的数量为两个，第二支架8与两个第一支架5相适配。

[0026] 需要说明的是，为了增加对底座1的固定效果，活动槽3和固定钉4的数量为两个，摄像头12位于两个活动槽3之间。

[0027] 需要说明的是，第一螺纹槽10与第二螺纹槽11位于同一位置平面，为了能够通过螺纹杆将第一支架5和第二支架8进行固定，第一螺纹槽10和第二螺纹槽11孔径相等。

[0028] 需要说明的是，为了通过增加第一连接杆7的数量，从而增加支架的连接强度，第一连接杆7的数量为两个，第一螺纹槽10的数量为两个。

[0029] 需要说明的是，为了通过增加第二连接杆9的数量，从而增加支架的连接强度，第二连接杆9的数量为两个，第二螺纹槽11的数量为两个。

[0030] 可以理解的是，第一支架5和第二支架8外周壁固定连接有防尘布。

[0031] 上述实施例的工作原理为：

[0032] 当使用者需要对支架进行拆卸的时候，使用者首先通过拆卸第一螺纹杆6，随后通过拆卸螺纹杆，让第一支架5和第二支架8进行分离，当使用者需要更换防尘布时，不需要拆

支架就能够进行更换。

[0033] 实施例二，请参阅图1，在实施例一的基础上，设有防尘布，可以防止摄像头12受到灰尘的侵害。

[0034] 需要说明的是，在本文中，诸如第一和第二等之类的关系术语仅仅用来将一个实体或者操作与另一个实体或操作区分开来，而不一定要求或者暗示这些实体或操作之间存在任何这种实际的关系或者顺序。而且，术语“包括”、“包含”或者其任何其他变体意在涵盖非排他性的包含，从而使得包括一系列要素的过程、方法、物品或者设备不仅包括那些要素，而且还包括没有明确列出的其他要素，或者是还包括为这种过程、方法、物品或者设备所固有的要素。在没有更多限制的情况下，由语句“包括一个……”限定的要素，并不排除在包括所述要素的过程、方法、物品或者设备中还存在另外的相同要素。

[0035] 尽管已经示出和描述了本实用新型的实施例，对于本领域的普通技术人员而言，可以理解在不脱离本实用新型的原理和精神的情况下可以对这些实施例进行多种变化、修改、替换和变型，本实用新型的范围由所附权利要求及其等同物限定。

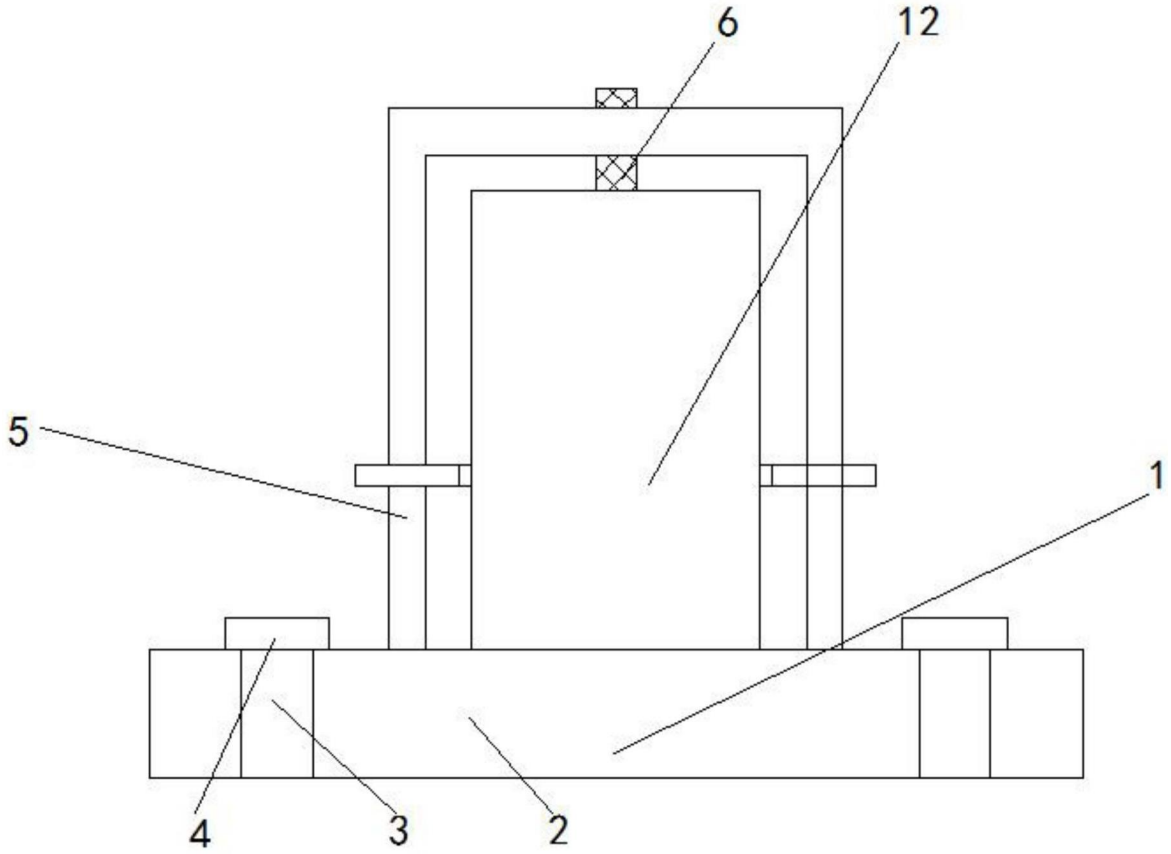

图1



图2

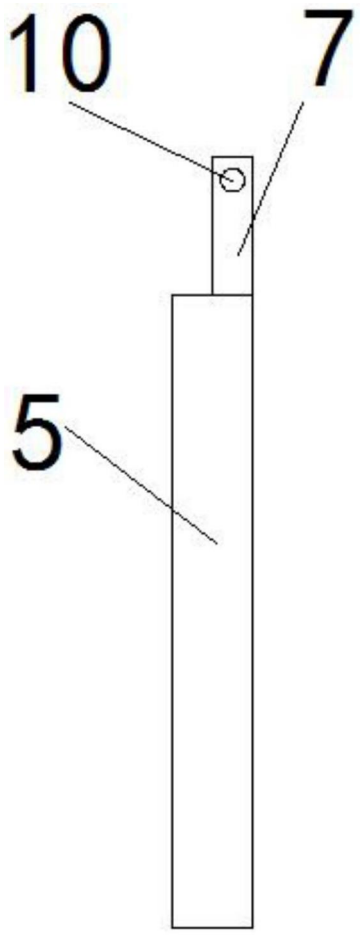

图3

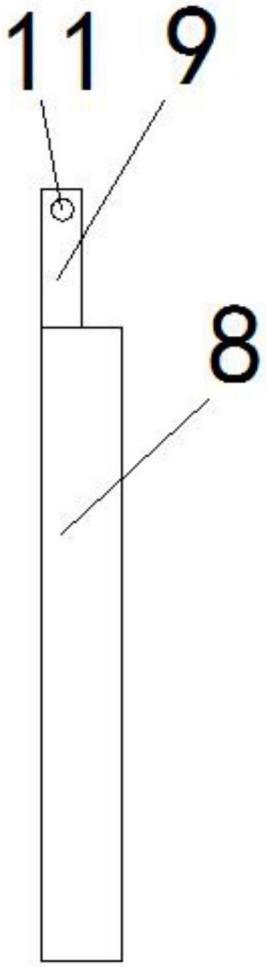

图4