[19] 中华人民共和国国家知识产权局

[51] Int. Cl.
F24C 15/10 (2006.01)

[12] 实用新型专利说明书

专利号 ZL 200820099302.9

[45] 授权公告日 2009 年 5 月 20 日

[11] 授权公告号 CN 201242203Y

[22] 申请日 2008.6.30

[21] 申请号 200820099302.9

[73] 专利权人 马良奇

地址 402560 重庆市铜梁县巴川镇电影院巷 11 号 1 单元 4－2

[72] 发明人 马良奇

权利要求书 1 页 说明书 3 页 附图 2 页

[54] 实用新型名称

家用燃气灶拦火圈

[57] 摘要

为解决现有技术拦火圈存在的可燃气体燃烧时可能出现的空气供给不足、燃烧不充分等问题，本实用新型提出一种家用燃气灶拦火圈。 本实用新型家用燃气灶拦火圈在底部设置有空气进气通道，在保证燃烧火焰更加集中的对烹饪器具进行加热的同时，保证可燃气体燃烧所需的空气供给，显著提高了可燃气体燃烧火焰的利用率。

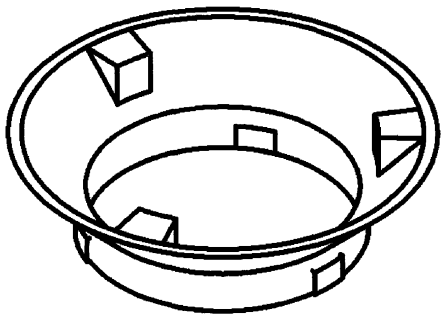

1、一种家用燃气灶拦火圈，其特征在于：在拦火圈的底部设置有空气进气通道。

2、根据权利要求 1 所述家用燃气灶拦火圈，其特征在于：拦火圈底部的空气进气通道可以是相互独立的通道口，也可以是环状进气缝隙。

3、根据权利要求 1 所述家用燃气灶拦火圈，其特征在于：通过改变拦火圈底部的空气进气通道口的大小或数量，或者改变环状进气缝隙的大小，可以对通气量进行调节。

家用燃气灶拦火圈

技术领域

本实用新型涉及到家用燃气灶拦火圈。

背景技术

现有技术普通家用燃气灶通常为平面式，所谓平面式是指燃气灶的上部为一平面，并设置有支撑脚，支撑烹饪器具，使烹饪器具的底部与燃气灶的燃烧器保持一定距离，以此保证可燃气体燃烧所需的空气。但是，这种燃气灶燃烧的火焰沿烹饪器具的四周散出，仅有一部分火焰对烹饪器具进行加热，其他则散发到空气中，没有被充分利用。为充分利用燃气灶燃烧沿烹饪器具四周散出的火焰，出现了提高燃烧火焰利用率的拦火圈。所述拦火圈实质上是一个内面呈一定锥度的圆柱环，锥度面所形成的空间用于放置烹饪器具，燃气灶燃烧的火焰从锥度面和烹饪器具底面所形成的空间散出，使得燃烧的火焰更加集中的对烹饪器具进行加热，以达到充分利用燃气灶火焰目的。然而，这种结构拦火圈的底部没有设置空气进入通道，使得可燃气体燃烧时可能出现空气供给不足的现象，使得可燃气体燃烧不充分，没有显著提高可燃气体燃烧火焰的利用率。

发明内容

为解决现有技术拦火圈存在的可燃气体燃烧时可能出现的空气供给不足、燃烧不充分等问题，本实用新型提出一种家用燃气灶拦火圈。本实用新型家用燃气灶拦火圈在底部设置有空气进气通道，在保证燃烧火焰更加集中的对烹饪器具进行加热的同时，保证可燃气体燃烧所需的空气供给，显著提高了可燃气体燃烧火焰的利用率。

本实用新型家用燃气灶拦火圈的底部设置有空气进气通道。

进一步的，拦火圈底部的空气进气通道可以是相互独立的通道口，也可以

是环状进气缝隙。

再进一步的，通过改变拦火圈底部的空气进气通道口的大小或数量，或者改变环状进气缝隙的大小，可以对通气量进行调节。

附图说明：

附图 1：普通家用燃气灶结构示意图；

附图 2：现有技术家用燃气灶拦火圈结构示意图；

附图 3：本实用新型家用燃气灶拦火圈进气通道为相互独立的通道口实施例的结构示意图；

附图 4：本实用新型家用燃气灶拦火圈进气通道为环状进气缝隙实施例的结构示意图；

附图 5：本实用新型家用燃气灶拦火圈进气通道为环状进气缝隙实施例的结构示意图的正视图。

具体实施方式

下面结合附图和具体实施例对本实用新型家用燃气灶拦火圈作进一步的说明。

附图 1 是普通家用燃气灶结构示意图，图中，1 是烹饪器具支撑脚。由图可知，燃气灶支撑脚支撑烹饪器具，使烹饪器具的底部与燃气灶的燃烧器保持一定距离，以此保证可燃气体燃烧所需的空气。但是，这种燃气灶燃烧的火焰沿烹饪器具的四周散出，仅有一部分火焰对烹饪器具进行加热，其他则散发到空气中，没有被充分利用。

附图 2 是现有技术家用燃气灶拦火圈结构示意图，图中，1 是烹饪器具支撑脚，2 是现有技术家用燃气灶拦火圈。由图可知，现有技术家用燃气灶拦火圈实质上是一个内面呈一定锥度的圆柱环，锥度面所形成的空间用于放置烹饪器具，燃气灶燃烧的火焰从锥度面和烹饪器具底面所形成的空间散出，使得燃烧的火焰更加集中的对烹饪器具进行加热，以达到充分利用燃气灶火焰目的。然而，这种结构拦火圈的底部没有设置空气进入通道，使得可燃气体燃烧时可能出现

空气供给不足的现象，使得可燃气体燃烧不充分，没有显著提高可燃气体燃烧火焰的利用率。

具体实施例 1：

附图 3 本实用新型家用燃气灶拦火圈进气通道为相互独立的通道口实施例的结构示意图，图中，1 是烹饪器具支撑脚，2 是本实施例家用燃气灶拦火圈，3 是进气通道口。由图可知，本实施例家用燃气灶拦火圈的基本结构与现有技术家用燃气灶拦火圈的结构基本相同，但在拦火圈底部增加了进气通道口。燃气灶在燃烧过程中，空气可以从拦火圈底部的进气通道进入燃气灶，保证了可燃气体燃烧所需的空气，同时，由于拦火圈的作用，燃烧的火焰只能从锥度面和烹饪器具底面所形成的空间散出，使得燃烧的火焰更加集中的对烹饪器具进行加热，达到了充分利用燃气灶火焰目的。显然，通过改变拦火圈底部的空气进气通道口的大小或数量，可以对通气量进行调节。

具体实施例 2：

附图 4 是本实用新型家用燃气灶拦火圈进气通道为环状进气缝隙实施例的结构示意图，附图 5 是本实用新型家用燃气灶拦火圈进气通道为环状进气缝隙实施例的结构示意图的正视图，1 是烹饪器具支撑脚，2 是本实施例家用燃气灶拦火圈， 4 是拦火圈高度调节脚架，5 是环状进气缝隙。由图可知，本实施例家用燃气灶拦火圈在拦火圈底部设置有环状进气缝隙，所述环状进气缝隙实际上是拦火圈底部与燃气灶上部形成的一个环状缝隙。燃气灶在燃烧过程中，空气可以从拦火圈底部的环状进气缝隙进入燃气灶，保证了可燃气体燃烧所需的空气，同时，由于拦火圈的作用，燃烧的火焰只能从锥度面和烹饪器具底面所形成的空间散出，使得燃烧的火焰更加集中的对烹饪器具进行加热，达到了充分利用燃气灶火焰目的。显然，通过调节拦火圈高度调节脚架的高度，可以改变环状进气缝隙的大小，可以对通气量进行调节。

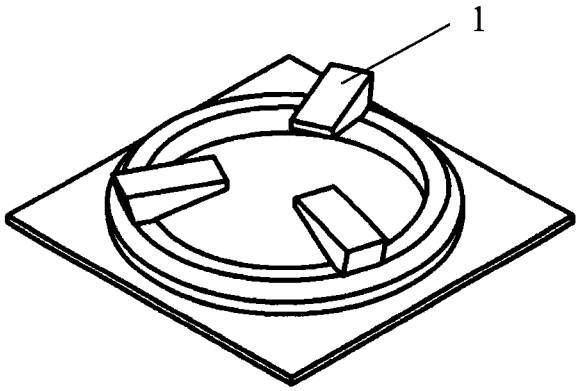

图 1

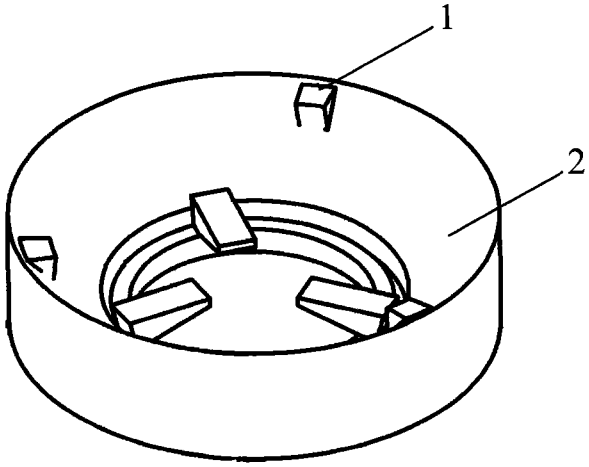

图 2

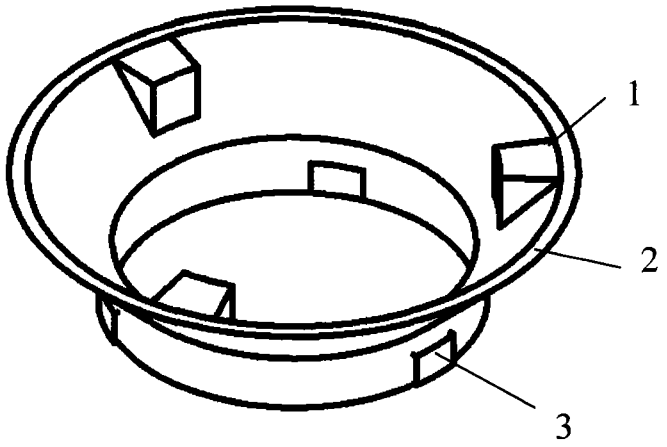

图 3

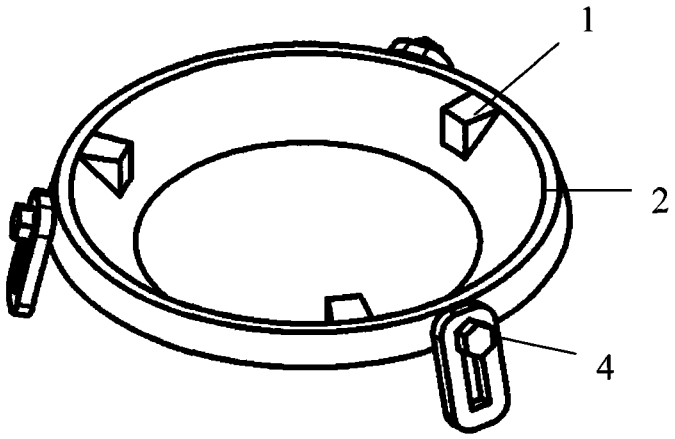

图 4

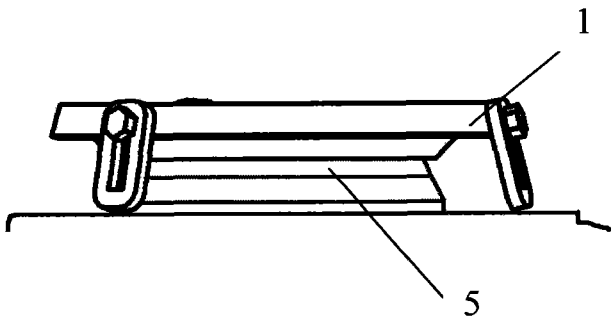

图 5