(19)中华人民共和国国家知识产权局

(12)实用新型专利

(10)授权公告号 CN 207955169 U
(45)授权公告日 2018.10.12

(21)申请号 201820332090.8

(22)申请日 2018.03.09

(73)专利权人 咸阳师范学院
地址 712000 陕西省咸阳市渭城区文林路咸阳师范学院

(72)发明人 钟景华 边伟

(74)专利代理机构 西安铭泽知识产权代理事务所(普通合伙) 61223
代理人 韩晓娟

(51)Int.Cl.
B44D 3/18(2006.01)
B44D 3/00(2006.01)
A47C 13/00(2006.01)

权利要求书1页 说明书4页 附图5页

(54)实用新型名称

多功能油画箱

(57)摘要

本实用新型公开了多功能油画箱，包括第一箱体、上部敞口的第二箱体、画板以及推拉杆。本实用新型通过将伸缩支撑架放置在第二箱体中、将画板放置在第一抽屉内、将画笔、调色板以及颜料等绘制油画的工具放置在第二抽屉内，第一箱体可用作板凳无需使用者外出写生时另外携带板凳，实现本装置的方便携带，利用万向轮和推拉杆推拉该油画箱节省人力，本装置结构简单，使用方便，携带方便。

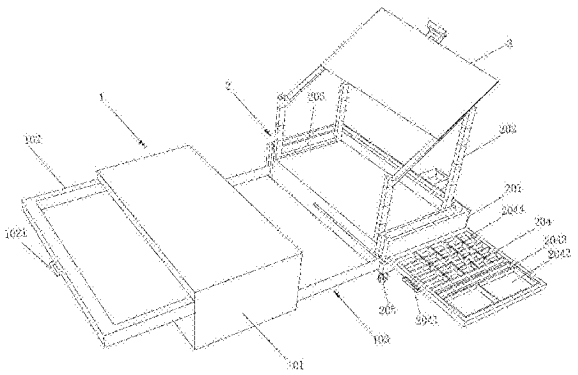

CN 207955169 U

1.多功能油画箱,其特征在于,包括第一箱体(1)、上部敞口的第二箱体(2)以及画板(3);

所述第一箱体(1)包括箱体框架(101)和用于与所述第二箱体(2)滑动连接的滑块(103),所述箱体框架(101)的前侧开设有用于放置所述画板(3)的第一抽屉(102),所述第一抽屉(102)的前侧门板上安装有把手(1021),所述箱体框架(101)和第一抽屉(102)的前侧表面磁性连接;

所述第二箱体(2)包括底座(201)、分别通过转轴(203)铰接在所述底座(201)内部左右两侧的伸缩支撑架(202)以及设置在所述底座(201)底部四角的万向轮(205),所述底座(201)的右侧开设有用于放置绘制油画工具的第二抽屉(204),所述第二抽屉(204)的前侧面板上安装有把手滑块(2041);

所述底座(201)的前侧开设有供所述把手滑块(2041)滑动的把手滑槽;

所述底座(201)底部开设有供所述滑块(103)滑动的滑槽;

所述万向轮(205)上安装有锁紧装置。

2.如权利要求1所述的多功能油画箱,其特征在于,所述滑块(103)包括第一滑块(1031)和设置在所述第一箱体(1)内部的第二滑块(1033),所述第一滑块(1031)靠近所述第二滑块(1033)的一端设置有万向球(1032),另一端设置有用于防止所述滑块(103)脱离所述滑槽的挡块(1034),所述第二滑块(1033)靠近所述万向球(1032)的一端开设有供所述万向球(1032)转动的球形的内腔。

3.如权利要求1所述的多功能油画箱,其特征在于,所述第二抽屉(204)上开设有调色板放置槽(2042)、画笔放置槽(2043)以及颜料放置槽(2044)。

4.如权利要求1所述的多功能油画箱,其特征在于,所述箱体框架(101)的前侧安装有用于与所述底座(201)固定连接的锁扣(1011),所述第一抽屉(102)和底座(201)的后侧表面磁性连接。

5.如权利要求1所述的多功能油画箱,其特征在于,所述伸缩支撑架(202)内设有用于支撑的支撑弹簧(2021)。

6.如权利要求1所述的多功能油画箱,其特征在于,所述底座(201)的内壁上开设有用于卡接所述伸缩支撑架(202)的第一卡槽。

7.如权利要求1所述的多功能油画箱,其特征在于,还包括推拉杆(4),所述推拉杆(4)包括第一推拉杆(41)、弹簧片(43)和第二推拉杆(42),所述弹簧片(43)的一端固定连接在所述第一推拉杆(41)的外侧壁上,另一端连接有卡球(44),所述第二推拉杆(42)的内侧壁上开设有与所述卡球(44)配合使用的第二卡槽(45)。

多功能油画箱

技术领域

[0001] 本实用新型属于美术用具技术领域，具体涉及多功能油画箱。

背景技术

[0002] 现目前，油画箱是一种单纯的放置油画工具和颜料的箱体，在教学或者作画的时候，需要分别准备画架、油画箱、收纳箱等必要的工具，由于这些工具都是分体的，这样便给收纳和使用带来了诸多不便，具体为：1、在平时不用时，需要分别收纳，占空间，收纳过程繁琐，且容易弄丢；2、准备时，需要分别准备，准备过程同样繁琐；3、使用时，每个工具箱分散，造成使用不便。

实用新型内容

[0003] 本实用新型提供多功能油画箱，可解决上述问题。

[0004] 多功能油画箱，包括第一箱体、上部敞口的第二箱体以及画板；

[0005] 所述第一箱体包括箱体框架和用于与所述第二箱体滑动连接的滑块，所述箱体框架的前侧开设有用于放置所述画板的第一抽屉，所述第一抽屉的前侧门板上安装有把手，所述箱体框架和第一抽屉的前侧表面磁性连接；

[0006] 所述第二箱体包括底座、分别通过转轴铰接在所述底座内部左右两侧的伸缩支撑架以及设置在所述底座底部四角的万向轮，所述底座的右侧开设有用于放置绘制油画工具的第二抽屉，所述第二抽屉的前侧面板上安装有便于抽拉所述第二抽屉的把手滑块；

[0007] 所述底座的前侧开设有供所述把手滑块滑动的把手滑槽；

[0008] 所述底座底部左右两侧和后侧均开设有供所述滑块滑动的滑槽；

[0009] 所述万向轮上安装有锁紧装置。

[0010] 优选地，所述滑块包括第一滑块和设置在所述第一箱体内部的第二滑块，所述第一滑块靠近所述第二滑块的一端设置有万向球，另一端设置有用于防止所述滑块脱离所述滑槽的挡块，所述第二滑块靠近所述万向球的一端开设有供所述万向球转动的球形的内腔。

[0011] 优选地，所述第二抽屉上开设有调色板放置槽、画笔放置槽以及颜料放置槽。

[0012] 优选地，所述箱体框架的前侧安装有用于与所述底座固定连接的锁扣，所述第一抽屉和底座的后侧表面磁性连接。

[0013] 优选地，所述伸缩支撑架内设有用于支撑的支撑弹簧，实现所述伸缩支撑架展开时的支撑固定。

[0014] 优选地，所述底座的内壁上开设有用于卡接所述伸缩支撑架的第一卡槽，防止支撑时所述伸缩支撑架转动。

[0015] 优选地，还包括推拉杆，所述推拉杆包括第一推拉杆、弹簧片和第二推拉杆，所述弹簧片的一端固定连接在所述第一推拉杆的外侧壁上，另一端连接有卡球，所述第二推拉杆的内侧壁上开设有与所述卡球配合使用的第二卡槽，拉伸所述第一推拉杆时所述卡球与

第二卡槽卡接，用力收缩所述第一推拉杆时在所述弹簧片的作用下使所述卡球脱离第二卡槽。

[0016] 优选地，第一抽屉的底面与第二箱体相齐平，实现所述第一箱体推至与所述第二箱体重合时能够使所述第一箱体支撑所述第二箱体。

[0017] 优选地，两个所述伸缩支撑架的顶部均设有用于支撑所述画板的支撑斜杠，所述支撑斜杠的下端设有用于卡接所述画板的第三卡槽。

[0018] 优选地，所述第一滑块的长度小于所述底座左右两侧开设的滑槽长度。

[0019] 优选地，所述箱体框架脱离所述底座时，箱体框架的底面与所述万向轮相齐平。

[0020] 本实用新型的有益效果是：本实用新型提供的多功能油画箱，通过将所述伸缩支撑架放置在所述第二箱体中、将所述画板放置在所述第一抽屉内、将画笔、调色板以及颜料等绘制油画的工具放置在第二抽屉内，所述第一箱体可用作板凳无需使用者外出写生时另外携带板凳，实现本装置的方便携带，利用所述万向轮和推拉杆推拉该油画箱节省人力，本装置结构简单，使用方便，携带方便。

附图说明

[0021] 为了更清楚地说明本实用新型实施例或现有技术中的技术方案，下面将对实施例或现有技术描述中所需要使用的附图作简单地介绍，显而易见地，下面描述中的附图仅仅是本实用新型的一些实施例，对于本领域普通技术人员来讲，在不付出创造性劳动的前提下，还可以根据这些附图获得其他的附图。

[0022] 图1为本实用新型实施例提供的多功能油画箱展开使用时的结构示意图；

[0023] 图2为本实用新型实施例提供的多功能油画箱的未使用时的结构示意图；

[0024] 图3为本实用新型中伸缩支撑架结构示意图；

[0025] 图4为本实用新型中滑块结构示意图；

[0026] 图5为本实用新型中推拉杆结构示意图。

[0027] 附图标记说明：

[0028] 1-第一箱体，101-箱体框架，1011-锁扣，102-第一抽屉，1021-把手，103-滑块，1031-第一滑块，1032-万向球，1033-第二滑块，1034-挡块，2-第二箱体，201-底座，202-伸缩支撑架，2021-支撑弹簧，203-转轴，204-第二抽屉，205-万向轮，2041-把手滑块，2042-调色板放置槽，2043-画笔放置槽，2044-颜料放置槽，205-万向轮，3-画板，4-推拉杆，41-第一推拉杆，42-第二推拉杆，43-弹簧片，44-卡球，45-第二卡槽。

具体实施方式

[0029] 下面将结合本实用新型实施例中的附图，对本实用新型实施例中的技术方案进行清楚、完整地描述，显然，所描述的实施例仅仅是本实用新型一部分实施例，而不是全部的实施例。基于本实用新型中的实施例，本领域普通技术人员在没有做出创造性劳动前提下所获得的所有其他实施例，都属于本实用新型保护的范围。

[0030] 如图1至图5所示，多功能油画箱，包括第一箱体1、上部敞口的第二箱体2以及画板3；

[0031] 所述第一箱体1包括箱体框架101和用于与所述第二箱体2滑动连接的滑块103，所

述箱体框架101的前侧开设有用于放置所述画板3的第一抽屉102，所述第一抽屉102的前侧门板上安装有把手1021，所述箱体框架101和第一抽屉102的前侧表面磁性连接；

[0032] 所述第二箱体2包括底座201、分别通过转轴203铰接在所述底座201内部左右两侧的伸缩支撑架202以及设置在所述底座201底部四角的万向轮205，所述底座201的右侧开设有用于放置绘制油画工具的第二抽屉204，所述第二抽屉204的前侧面板上安装有便于抽拉所述第二抽屉204的把手滑块2041；

[0033] 所述底座201的前侧开设有供所述把手滑块2041滑动的把手滑槽；

[0034] 所述底座201底部左右两侧和后侧均开设有供所述滑块103滑动的滑槽；

[0035] 所述万向轮205上安装有锁紧装置。

[0036] 优选地，所述滑块103包括第一滑块1031和设置在所述第一箱体1内部的第二滑块1033，所述第一滑块1031靠近所述第二滑块1033的一端设置有万向球1032，另一端设置有用于防止所述滑块103脱离所述滑槽的挡块1034，所述第二滑块1033靠近所述万向球1032的一端开设有供所述万向球1032转动的球形的内腔。

[0037] 优选地，所述第二抽屉204上开设有调色板放置槽2042、画笔放置槽2043以及颜料放置槽2044。

[0038] 优选地，所述箱体框架101的前侧安装有用于与所述底座201固定连接的锁扣1011，所述第一抽屉102和底座201的后侧表面磁性连接。

[0039] 优选地，所述伸缩支撑架202内设有用于支撑的支撑弹簧2021，实现所述伸缩支撑架202展开时的支撑固定。

[0040] 优选地，所述底座201的内壁上开设有用于卡接所述伸缩支撑架202的第一卡槽，防止支撑时所述伸缩支撑架202转动。

[0041] 优选地，还包括推拉杆4，所述推拉杆4包括第一推拉杆41、弹簧片43和第二推拉杆42，所述弹簧片43的一端固定连接在所述第一推拉杆41的外侧壁上，另一端连接有卡球44，所述第二推拉杆42的内侧壁上开设有与所述卡球44配合使用的第二卡槽45，拉伸所述第一推拉杆41时所述卡球44与第二卡槽45卡接，用力收缩所述第一推拉杆41时在所述弹簧片43的作用下使所述卡球44脱离第二卡槽45。

[0042] 优选地，第一抽屉102的底面与第二箱体2相齐平，实现所述第一箱体1推至与所述第二箱体2重合时能够使所述第一箱体1支撑所述第二箱体2。

[0043] 优选地，两个所述伸缩支撑架202的顶部均设有用于支撑所述画板3的支撑斜杠，所述支撑斜杠的下端设有用于卡接所述画板3的第三卡槽。

[0044] 优选地，所述第一滑块1031的长度小于所述底座201左右两侧开设的滑槽长度。

[0045] 优选地，所述箱体框架101脱离所述底座201时，箱体框架101的底面与所述万向轮205相齐平。

[0046] 使用时，首先将所述第一滑块1031从所述第二箱体2后侧的滑槽中旋转至与所述第二箱体2垂直的位置，将所述第一箱体1推离所述第二箱体2一定位置时将所述第一滑块1031旋转至水平位置，根据使用者习惯调节所述第一滑块1031的滑动位置以方便使用者使用具有板凳功能的第一箱体1；分别将两个所述伸缩支撑架202从所述第二箱体2内旋转出来，所述伸缩支撑架202与第一卡槽卡接，防止伸缩支撑架202旋转，并将伸缩支撑架202拉伸升高；从所述第一抽屉102内取出画板3放置在所述伸缩支撑架202上；顺延所述把手滑槽

将第二抽屉204抽至合适位置进行颜料调色供使用者绘画使用；

[0047] 结束使用时，将所述画板3从所述伸缩支撑架202上取下放入第一抽屉102；收缩伸缩支撑架202放置在第二箱体2内；将所述第二抽屉204推至所述第二箱体2内；将所述第一箱体1推入所述第二箱体2一定位置时将所述第一滑块1031旋转至与所述第二箱体2垂直的位置，推动所述第一箱体1当所述万向球1032与所述第二箱体2的后侧内壁接触时，将所述第一滑块1031旋转至水平位置放入所述第二箱体2后侧的滑槽内，扣上所述锁扣1011。

[0048] 本实用新型提供的多功能油画箱，通过将所述伸缩支撑架202放置在所述第二箱体2中、将所述画板3放置在所述第一抽屉102内、将画笔、调色板以及颜料等绘制油画的工具放置在第二抽屉204内，所述第一箱体1可用作板凳无需使用者外出写生时另外携带板凳，实现本装置的方便携带，利用所述万向轮205和推拉杆4推拉该油画箱节省人力，本装置结构简单，使用方便，携带方便。

[0049] 显然，本领域的技术人员可以对本实用新型进行各种改动和变型而不脱离本实用新型的精神和范围。这样，倘若本实用新型的这些修改和变型属于本实用新型权利要求及其等同技术的范围之内，则本实用新型也意图包含这些改动和变型在内。

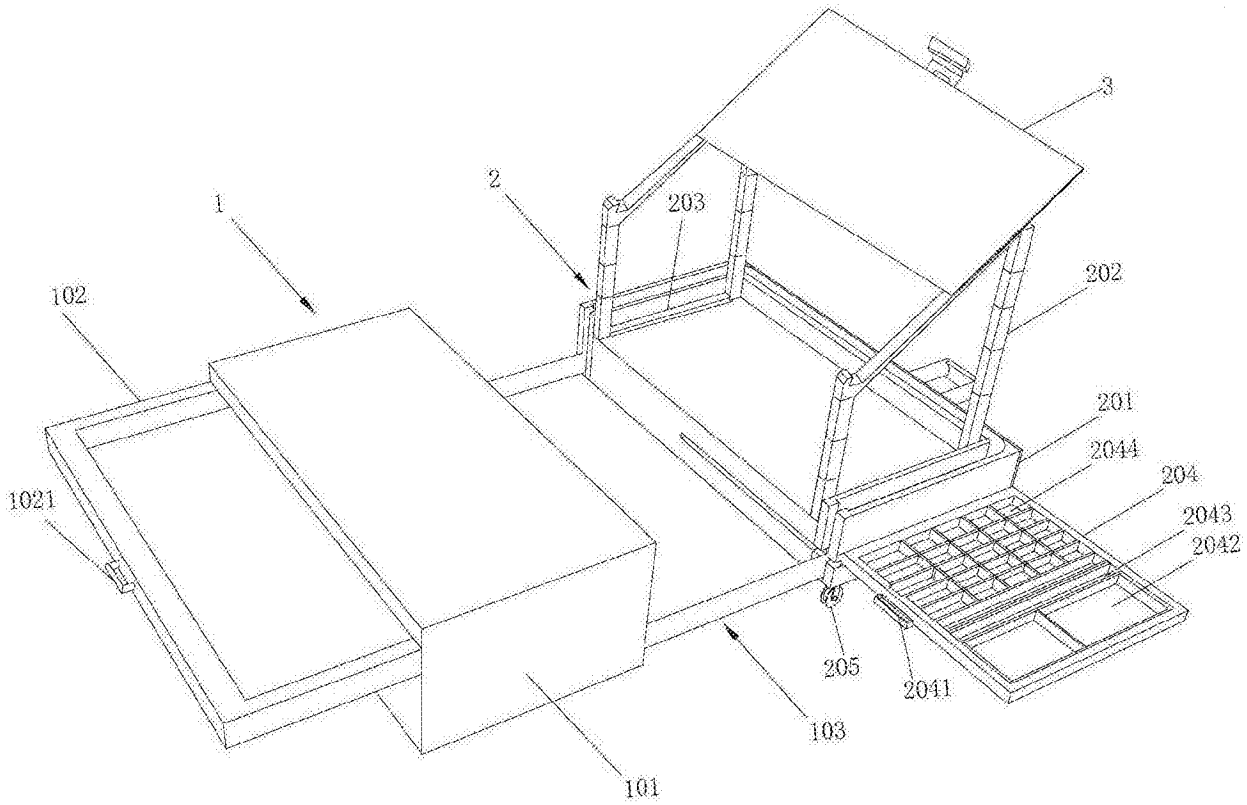

图1

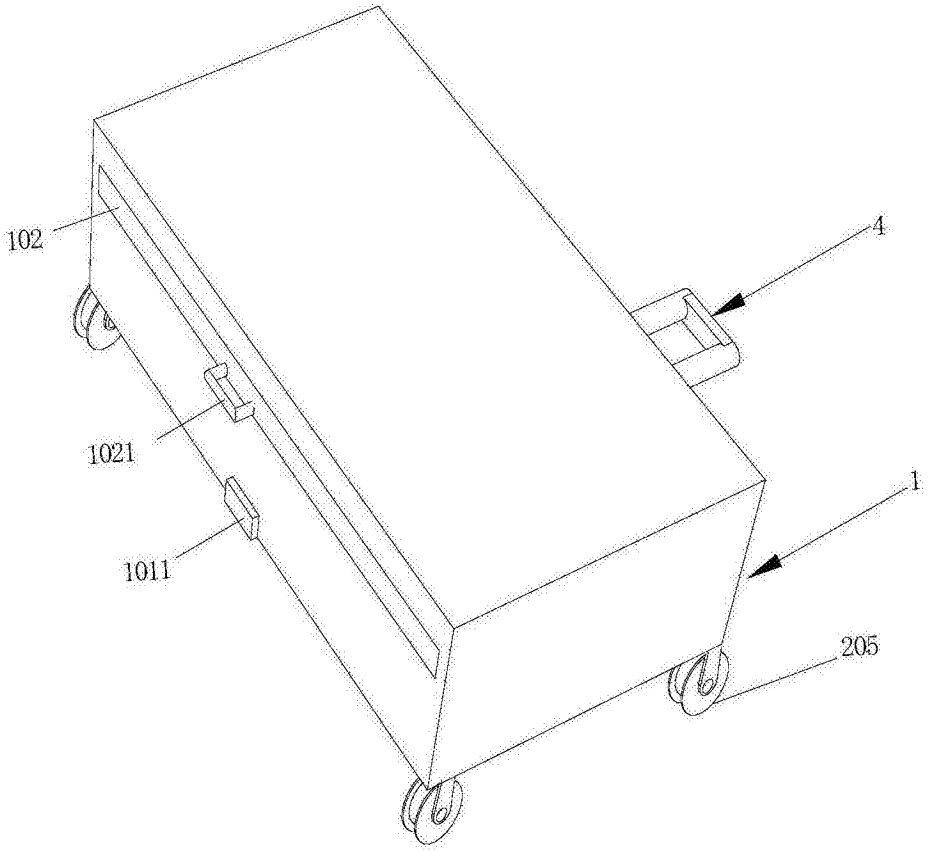

图2

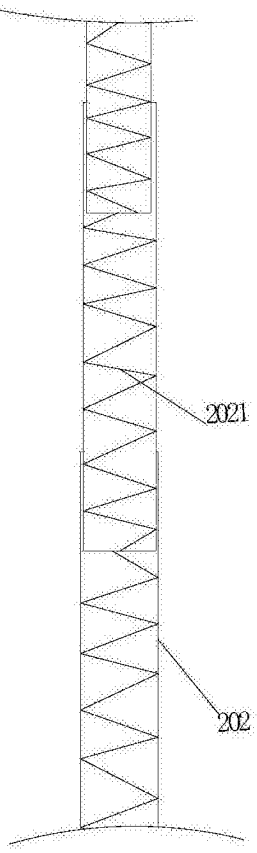

图3

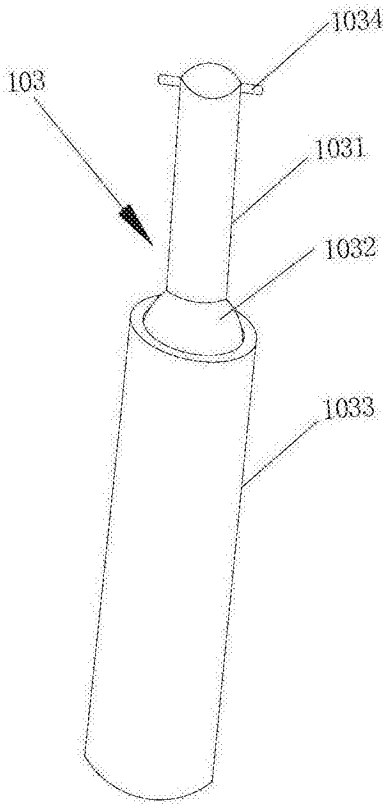

图4

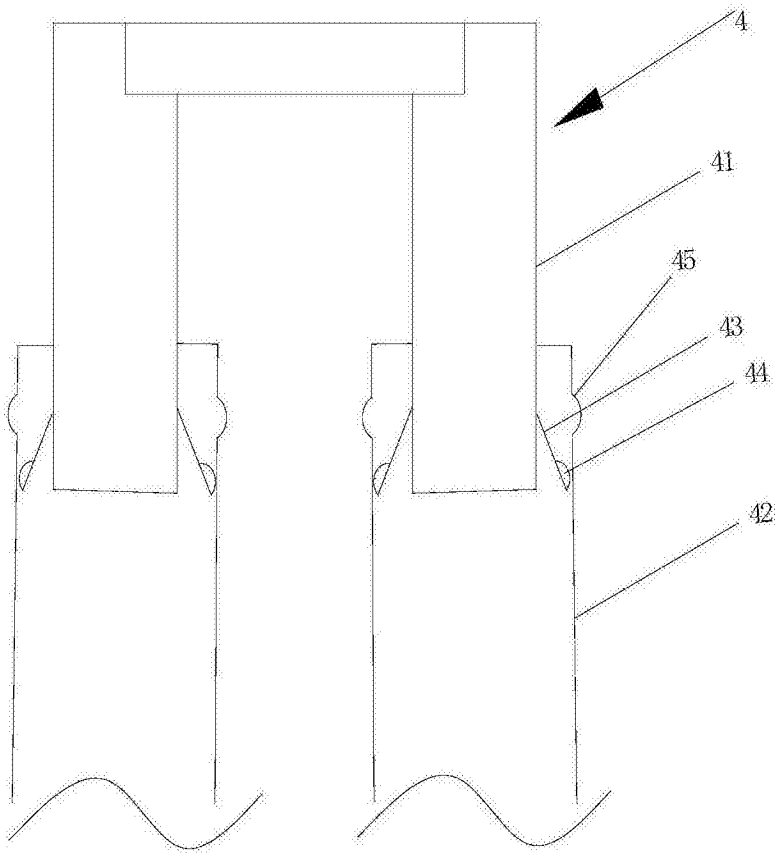

图5